MisuraEmme®

LISTINO PREZZI / *PRICE LIST*
MARZO / *MARCH* 2025

COMPLEMENTI GIORNO E NOTTE

DAY AND NIGHT LOOSE FURNITURE

MisuraEmme®

Price list multiplier
x 1,1

To obtain the price in **€ (euro)** use the points on the price list and multiply them by the above mentioned index. **VAT excluded**
*The multiplier is not valid for products with value expressed in **net price.***

CONDIZIONI GENERALI DI VENDITA
GENERAL SALES CONDITIONS

1 LISTINO PUNTI / *POINTS LIST*

Il valori indicati nel listino non rappresentano prezzi, ma punti. Per determinare il prezzo in euro (€), è necessario moltiplicare i punti riportati nel listino per l'indice specificato. Il moltiplicatore non si applica ai prodotti il cui valore è espresso direttamente in prezzo netto (€).
Il presente listino annulla e sostituisce a tutti gli effetti i precedenti.
La regolamentazione sui trasporti è definita sulle conferme d'ordine prodotte dall'azienda.
I prezzi non includono: la progettazione, il trasporto e il montaggio all'acquirente finale.
I prezzi del listino sono indicativi. Il prezzo definitivo è quello riportato sulla conferma d'ordine.
MisuraEmme si riserva il diritto di apportare tutte le modifiche che ritenga opportuno in qualsiasi momento e senza obbligo di preavviso.

The values indicated in the price list do not represent prices but points. To determine the price in euros (€), the points listed must be multiplied by the specified index. The multiplier does not apply to products whose value is directly expressed as a net price (€).
This price list invalidates and replaces previous price lists for all intents and purposes.
For shipping costs plase refer to the established sales conditions.
Prices do not include project design, shipping to the final buyer's location or installation at the final buyer's location.
The list prices are approximate, only. The final price is the one specified on the order confirmation.
MisuraEmme reserves the right to effect any changes it considers appropriate, at any time and without prior notice.

2 CONDIZIONI / *CONDITIONS*

I termini di consegna inseriti nella conferma d'ordine hanno valore indicativo e non tassativo.
Per eventuali variazioni da apportare ad ordini in corso, diamo tempo sino a 6gg. dalla data di conferma.
Trascorso tale termine, poiché si presume che l'ordine sia ormai in fase produttiva, per eventuali modifiche, provvederemo ad addebitare il 30% dell'importo di quei pezzi che risultassero già essere stati anche solo parzialmente lavorati.
Il Cliente si obbliga a verificare l'effettiva disponibilità dei prodotti in esaurimento prima di inoltrare l'ordine di acquisto.

The delivery dates indicated on the order conformation are only approximate and not binding.
We allow up to 6 days from the date of order confirmation to make changes to orders in progress.
After this time, since we presume that the order has entered the production phase, there will be an additional charge for any modifications: 30% of the amount of those items which have already been manufactured - completely or even partially.
The customer agrees to check the availability of low inventory or discontinued products before placing an order.

3 RECLAMI E RESI / COMPLAINTS AND RETURNS

Eventuale reclamo sulla merce dovrà pervenirci entro 6 giorni dal ricevimento della stessa, accompagnato dalla garanzia di controllo qualità inserito nell'imballo ed eventuale materiale fotografico a supporto.
Il cliente può rendere la merce solo previa autorizzazione scritta di MisuraEmme.
La merce deve essere opportunamente imballata prima di essere resa.
Non si accettano resi di merce se non espressamente autorizzati per iscritto e franco di ogni spesa al magazzino della nostra Sede.

Any complaint regarding the goods must be received within 6 days from when the goods are received, and must be accompanied by the quality control document included in the package/crate, and pictures showing the source of the complaint.
The customer may return goods only after receiving prior authorisation in writing from MisuraEmme.
The goods must be properly packed and/or crated before being returned.
Returns are not accepted unless expressly authorised in writing and free of charges at our headquarters.

4 IMBALLO / PACKAGING

Imballo in scatole di cartone compreso nel prezzo.
Per richieste di imballo in gabbie di legno prevedere un aumento del 10% per importo minimo di € 300 netto.
L'imballo di cristalli e marmi è affidabile e accurato.

Packing in cardboard boxes is included in the price.
Requests for packing in wooden crates will be subject to a 10% surcharge for a minimum net amount of € 300.
Items made of crystal glass and items in marble are packed precisely and reliably.

5 NOTE TECNICHE / TECHNICAL NOTES

Le misure indicate sono espresse in mm.
I dati tecnici nel listino sono indicativi e non impegnativi.
I campionari delle laccature ed essenze, di tessuti e pelli, sono solamente indicativi.
I rivestimenti possono presentare variazioni di tonalità da una partita all'altra. Cicatrici, punture d'insetto, rughe e venature sono caratteristiche naturali della vera pelle.
Si tratta di segni che provano l'autenticità della pelle e non vanno considerati come un difetto.
Non è tecnicamente possibile garantire la costanza di colore a distanza di tempo e tra un lotto di produzione e l'altro.
Le finiture in legno possono subire nel tempo variazioni dovute alla luce ed all'invecchiamento del materiale stesso.
Confermando l'ordine il committente accetta tali tolleranze.

CONDIZIONI GENERALI DI VENDITA
GENERAL SALES CONDITIONS

The measurements indicated are in mm.
The technical specifications on the price list are approximate and not binding.
Samples of finishes and wood, fabric and leather are not binding and only indicative.
Laquer covers may show variations in shade from one lot to another.
Scars, insect bites, wrinkles and veins are natural characteristics of authentic leather.
These marks are proof that this product is made of real leather, and should not be considered as defects.
It is technically impossible to guarantee that colours will not change over time or vary from one production lot to another.
Over time, the appearance of wood finishes may change due to exposure to light and ageing of the material.
The buyer accepts such tolerances upon order confirmation.

6 FUORI MISURA / CUSTOM SIZES

Su particolare richiesta del Cliente, l'Azienda può fornire mobili fuori misura, ricavabili da articoli di serie per riduzioni di una e più dimensioni.
L'Azienda, in questo caso, ha il diritto ad una maggiorazione rispetto al valore indicato nel listino, calcolata in relazione al numero di tagli effettuati sul prodotto e dalla necessità di eseguire i lavori sulla base di un disegno tecnico.

Upon the customer's special request, the company can supply items in custom sizes, which are obtained by reducing one or more dimensions of standard articles. When this is done, the company reserves the right to apply a surcharge on the listed price, calculated on the basis of the number of cuts made on the product and on the need for completing additional processing according to a technical drawing.

7 PAGAMENTI / PAYMENTS

I pagamenti devono essere effettuati per l'importo indicato sulla conferma d'ordine.
Eventuali sconti accordati devono essere specificati sulla conferma d'ordine.
In caso di pagamenti protestati gli oneri bancari sono tutti a carico dell'acquirente e si applicheranno i prezzi di listino e non quelli concordati con il cliente.
Nel caso di pagamenti ritardati MisuraEmme potrà chiedere il risarcimento danno patito, maggiorato degli interessi come ex D. Lgs. 231/02.
MisuraEmme si riserva la proprietà della merce fino al saldo del pagamento.
Nell'ipotesi di vendita da parte dell'acquirente della merce a terzi prima del pagamento a MisuraEmme, i diritti di credito si intendono ceduti a MisuraEmme.

The amount shown on the order confirmation is the amount that must be paid.
Any discounts agreed upon must be specified on the order confirmation.
If a payment is not honoured by the bank, the relative bank fees must be paid by the buyer, and the prices on the price list - and not those agreed upon with the customer - will be applied.
If payments are late, MisuraEmme may ask to be compensated for the damage suffered plus the interest described in Ital. Legis. Decree 231/02. 231/02.
All goods shall remain the property of MisuraEmme until paid for in full.
If goods are sold by buyers to third parties before payment to MisuraEmme, credit rights are intended transferred to MisuraEmme.

8 FORO COMPETENTE / EXCLUSIVE JURISDICTION

Il Contratto è disciplinato dalla Legge Italiana.
Ogni controversia tra le parti in merito all'interpretazione, conclusione, esecuzione e/o efficacia del Contratto sarà devoluta alla competenza esclusiva del Foro di Como - Italia; peraltro, l'Azienda avrà sempre la facoltà di aderire il Foro del Compratore.

The contract is governed by Italian Law.
Any dispute between the parties regarding the interpretation, stipulation, execution and/or validity of the contract will be adjudicated exclusively before the Court of Como, Italy; however, the company may have the right to join the buyer's forum.

TESSUTI 2025
FABRICS 2025

	CAT	NOME / *NAME*	COLORE / *COLOR*	COD
	A	NODONE	CARBONE	A40
	A	NODONE	SABBIA	A41
	A	NODONE	SASSO	A42
	A	NODONE	GHIAIA	A43
	A	NODONE	MUSCHIO	A44
	A	NODONE	ROCCIA	A46
	A	NODONE	ARGILLA	A47
	A	NODONE	CORTECCIA	A48
	C	BARBAT	CORVO	B30
	C	BARBAT	CIGNO	B31
	C	BARBAT	GHIRO	B32
	C	BARBAT	PICCIONE	B33
	C	BARBAT	AIRONE	B34
	C	BARBAT	RICCIO	B35
	C	BARBAT	TORTORA	B36
	C	BARBAT	BECCACCINO	B37
	B	JOJO	CORVO	B40
	B	JOJO	CICOGNA	B41
	B	JOJO	PICCIONE	B42
	B	JOJO	GHIRO	B43
	B	JOJO	LICHENE	B44
	B	JOJO	TORTORA	B45
	B	JOJO	FUNGO	B46
	B	JOJO	MARMOTTA	B47
	B	JOJO	RADICE	B48
	B	JOJO	SCOIATTOLO	B49
	B	JOJO	GHIANDA	B4A
	C	ARTIDE	ECRÙ	C20
●	C	ECOP. LAV. / *EMB. ECO-LEATHER* A291	SABBIA	CL1
●	C	ECOP. LAV. / *EMB. ECO-LEATHER* A291	NERO	CL6
●	C	ECOP. LAV. / *EMB. ECO-LEATHER* A844	SEPIA	CL8
●	C	ECOP. LAV. / *EMB. ECO-LEATHER* VINTAGE	MATTONE	CM2
●	C	ECOP. LAV. / *EMB. ECO-LEATHER* REBEL	ARGILLA	CM3
●	C	ECOP. LAV. / *EMB. ECO-LEATHER* VINTAGE	CAPPUCCINO	CM4
●	C	ECOP. LAV. / *EMB. ECO-LEATHER* REBEL	TABACCO	CM5
●	C	ECOP. LAV. / *EMB. ECO-LEATHER* VINTAGE	CRETA	CM6
●	C	ECOP. LAV. / *EMB. ECO-LEATHER* REBEL	GRIGIO SCURO	CM7
●	C	ECOP. LAV. / *EMB. ECO-LEATHER* VINTAGE	COFFEE	CM8
●	C	ECOPELLE LAV. / *EMB. E.LEATHER* REBEL	GRIGIO CHIARO	CM9
●	C **NEW**	ECOP. LAV. / *EMB. ECO-LEATHER* VINTAGE	NEBBIA	CM1
●	C	ECOP. LISCIA / *SMOOTH E.LEATHER* BLOOM	ARGILLA	CF6
●	C	ECOP. LISCIA / *SMOOTH E.LEATHER* BLOOM	TESTA DI MORO	CD1
●	C	ECOP. LISCIA / *SMOOTH E.LEATHER* BLOOM	BEIGE	CD3
●	C	ECOP. LISCIA / *SMOOTH E.LEATHER* BLOOM	NUVOLA	CF7
●	C	ECOP. LISCIA / *SMOOTH E.LEATHER* BLOOM	NOCCIOLA	CF8
●	C	ECOP. LISCIA / *SMOOTH E.LEATHER* BLOOM	CAFFÈ	CF9
●	C	ECOP. LISCIA / *SMOOTH E.LEATHER* OLD	BIANCO	CD6
●	C	ECOP. LISCIA / *SMOOTH E.LEATHER* OLD	GRIGIO SCURO	CD7

	CAT	NOME / *NAME*	COLORE / *COLOR*	COD
●	C	ECOP. LISCIA / *SMOOTH E.LEATHER* OLD	MATTONE	CD8
●	C	ECOP. LISCIA / *SMOOTH E.LEATHER* OLD	CUOIO NATURALE	CD9
●	C	ECOP. LISCIA / *SMOOTH E.LEATHER* OLD	NERO	CD0
	C	FUNKY	WHITE MIX	C70
	C	FUNKY	ROCK MIX	C71
	C	FUNKY	BROWN MIX	C72
	C	FUNKY	IRON MIX	C73
	C	FUNKY	GREY MIX	C74
	C	FUNKY	BLACK MIX	C75
	C	FUNKY	MUSTARD MIX	C76
	C	FUNKY	ORANGE MIX	C77
	C	FUNKY	GREEN MIX	C78
	C	FUNKY	BLUE MIX	C79
	C	FUNKY	NUTS MIX	C7A
	C	M155	FERRO	C90
	C	M155	PLATINO	C91
	C	M155	ARGENTO	C92
	C	M155	ORO	C93
	C	M155	BRONZO	C94
	C	LARIO	NOTTE	C50
	C	LARIO	CIOCCOLATO	C51
	C	LARIO	CANNELLA	C52
	C	LARIO	CURCUMA	C53
	C	LARIO	CENERE	C54
	C	LARIO	ANTRACITE	C55
	C	LARIO	LATTE	C56
	C	LARIO	NEVE	C57
	C	LARIO	AVENA	C58
	C	LARIO	NOCCIOLA	C59
	D	BRERA	CORVO	D30
	D	BRERA	CIGNO	D31
	D	BRERA	AIRONE	D32
	D	BRERA	RONDINE	D33
	D	BRERA	PICCHIO VERDE	D34
	D	BRERA	PICCIONE	D35
	D	BRERA	TORTORA	D36
	D	BRERA	GUFO	D37
	D	INDIANSKOP	CARBONE	D1A
	D	INDIANSKOP	SABBIA	D1B
	D	INDIANSKOP	SASSO	D1C
	D	INDIANSKOP	ROCCIA	D1D
	D	INDIANSKOP	LICHENE	D1E
	D	INDIANSKOP	BETULLA	D1F
	D	INDIANSKOP	CRETA	D1G
	D	INDIANSKOP	TERRA	D1H
	D	FLYNN	NOTTE	D3A
	D	FLYNN	RUGIADA	D3B
	D	FLYNN	NEBBIA	D3C

TESSUTI 2025
FABRICS 2025

CAT	NOME / *NAME*	COLORE / *COLOR*	COD
D	FLYNN	PIOGGIA	D3D
D	FLYNN	MUSCHIO	D3E
D	FLYNN	PIETRA	D3F
D	FLYNN	ROCCIA	D3G
D	FLYNN	GUSCIO DI LUMACA	D3H
D	FLYNN	GUFO	D3J
D	FLYNN	DAINO	D3K
D	FLYNN	CIVETTA	D3L
D	TUNDRA	CORVO	D2A
D	TUNDRA	CIGNO	D2B
D	TUNDRA	GHIRO	D2C
D	TUNDRA	LUPO	D2D
D	TUNDRA	LICHENE	D2E
D	TUNDRA	TORTORA	D2F
D	TUNDRA	FUNGO	D2G
D	TUNDRA	CICOGNA	D2H
D	TUNDRA	CERVO	D2J
D	TUNDRA	TALPA	D2K
D	TUNDRA	GHIANDA	D2L
D	OSTELLATO	CITY GRAY	D4A
D	OSTELLATO	PIETRA LECCESE	D4B
D	OSTELLATO	AVORIO	D4C
D	OSTELLATO	GREIGE	D4D
D	OSTELLATO	BEIGE ROSÈ	D4E
D	OSTELLATO	GRIGIO DI PAYNE	D4F
D	OSTELLATO	TORTORA	D4G
D	OSTELLATO	BLU EOLIE	D4H
D	OSTELLATO	SENAPE	D4I
E	HIRA	CARAMEL	E70
E	HIRA	CURRY	E71
E	HIRA	BRICK	E72
E	HIRA	CACAO	E73
E	HIRA	MARRON GLACÈ	E74
E	HIRA	VANILLA	E75
E	HIRA	LIQUIRIZIA	E76
E	HIRA	FUMÈ	E77
E	HIRA	SUGAR	E78
E	HIRA	ALGA	E79
E	GEMMA PLUS	CIGNO	D54
E	GEMMA PLUS	GHIRO	D55
E	GEMMA PLUS	GUFO	D56
E	GEMMA PLUS	SOTTO BOSCO	D57
E	GEMMA PLUS	RICCIO	D58
E	GEMMA PLUS	FUNGO	D59
E	GEMMA PLUS	NOCCIOLA	D60
E	GEMMA PLUS	CASTAGNA	D61
E	GEMMA PLUS	LUMACA	D65
E	GEMMA PLUS	VOLPE	D66
E	GEMMA PLUS	RONDINE	D73

CAT	NOME / *NAME*	COLORE / *COLOR*	COD
E	GONG	RONDINE	E60
E	GONG	CIGNO	E61
E	GONG	AIRONE	E62
E	GONG	PASSERO	E63
E	GONG	FELCE	E64
E	GONG	TORTORA	E65
E	GONG	RICCIO	E66
E	GONG	CRETA	E67
E	GONG	SCOIATTOLO	E68
E	GONG	ORSO BRUNO	E69
E	GONG	BLU FIUME	E6A
E	GONG	TALPA	E6B
E	GONG	LUMACA	E6C
E	YELLOWSTONE	PIETRA	E95
E	YELLOWSTONE	RUGIADA	E96
E	YELLOWSTONE	CORTECCIA	E97
E	YELLOWSTONE	TERRA	E98
E	YELLOWSTONE	SABBIA	E99
E	TADAO	TAUPÈ MIX	E80
E	TADAO	WHITE MIX	E81
E	TADAO	STONE MIX	E82
E	TADAO	ZAFFIRO MIX	E83
E	TADAO	GREEN MIX	E84
E	TADAO	SAND MIX	E85
E	TADAO	SNOW MIX	E86
E	TADAO	CAPPUCCINO MIX	E87
E	TADAO	BRONZE MIX	E88
E	TADAO	RUST MIX	E89
E	TADAO	SULFUR MIX	E90
E **NEW**	DOYLE	MOONLIGHT	E1A
E **NEW**	DOYLE	DUSK	E1B
E **NEW**	DOYLE	DARKNESS	E1C
F **NEW**	BLACKWOOD	PIETRA LAVICA	F40
F **NEW**	BLACKWOOD	PIETRA DI LUNA	F41
F **NEW**	BLACKWOOD	PETROLIO	F42
F **NEW**	BLACKWOOD	ROCCIA	F43
F **NEW**	BLACKWOOD	VERDE LICHENE	F44
F **NEW**	BLACKWOOD	GRANIGLIA	F45
F **NEW**	BLACKWOOD	AMBRA	F46
F **NEW**	BLACKWOOD	TERRA	F47
F **NEW**	BLACKWOOD	GIALLO CITRINO	F48
F	SORISOLE	TERRE DI SIENA	F70
F	SORISOLE	DUNE	F71
F	SORISOLE	TERRACOTTA	F72
F	SORISOLE	CRETA	F73
F	SORISOLE	BIANCO NATURALE	F74
F	SORISOLE	NOIR	F75
F	SORISOLE	CREPUSCOLO	F76
F	SORISOLE	PIETRA	F77

CAT	NOME / *NAME*	COLORE / *COLOR*	COD
F	SORISOLE	FOGLIA	F78
F	GAUCHO	TEMPESTA DI SABBIA	F20
F	GAUCHO	NEBBIA	F21
F	GAUCHO	TORNADO	F22
F	GAUCHO	NUBE	F23
F	GAUCHO	ACQUE TROPICALI	F24
F	GAUCHO	SOLSTIZIO	F25
F	GAUCHO	TRAMONTO	F26
F	GAUCHO	FORESTA	F27
F	GAUCHO	NEVE	F28
F	GAUCHO	GRANDINE	F29
F **NEW**	VELLUTO LARIO / *LARIO VELVET*	FORESTA	F50
F	VELLUTO LARIO / *LARIO VELVET*	PIETRA	F33
F	VELLUTO LARIO / *LARIO VELVET*	RONDINE	F35
F	VELLUTO LARIO / *LARIO VELVET*	SCOIATTOLO	F51
F	VELLUTO LARIO / *LARIO VELVET*	CORTECCIA	F53
F	VELLUTO LARIO / *LARIO VELVET*	VOLPE	F54
F	VELLUTO LARIO / *LARIO VELVET*	CERVO	F55
F	VELLUTO LARIO / *LARIO VELVET*	SABBIA	F56
F	VELLUTO LARIO / *LARIO VELVET*	TORTORA	F57
F	VELLUTO REGAL / REGAL *VELVET*	MIRTILLO	F58
F	VELLUTO REGAL / REGAL *VELVE*	MUSCHIO	F59
F	VELLUTO REGAL / REGAL *VELVE*	CASTAGNA	F5A
H	ORSETTO	ONICE NERO	H1A
H	ORSETTO	PERLA	H1B
H	ORSETTO	OPALE	H1C
H	ORSETTO	ZAFFIRO	H1D
H	ORSETTO	GIADA	H1E
H	ORSETTO	EMATITE	H1F
H	ORSETTO	CONCHIGLIA	H1G
H	ORSETTO	ALABASTRO	H1H
H	ORSETTO	AGATA	H1J
H	ORSETTO	AMBRA	H1K
H	ORSETTO	TOPAZIO	H1L
H	ORSETTO	ALABASTRO	H1H
H	ORSETTO	AGATA	H1J
H	ORSETTO	AMBRA	H1K
H	ORSETTO	TOPAZIO	H1L
● H	PELLE LISCIA / *SMOOTH LEATHER*	ASFALTO	H08
● H	PELLE LISCIA / *SMOOTH LEATHER*	ANTRACITE	H26
● H	PELLE LISCIA / *SMOOTH LEATHER*	MUSCHIO	H3F
● H	PELLE LISCIA / *SMOOTH LEATHER*	CUOIO NATURALE	H31
● H	PELLE LISCIA / *SMOOTH LEATHER*	TAUPÈ	H32
● H	PELLE LISCIA / *SMOOTH LEATHER*	GRIGIO CALDO	H3E
● H	PELLE LISCIA / *SMOOTH LEATHER*	FANGO	H34
● H	PELLE LISCIA / *SMOOTH LEATHER*	GRIGIO CHIARO	H35
● H	PELLE LISCIA / *SMOOTH LEATHER*	CAMOSCIO	H36
● H	PELLE LISCIA / *SMOOTH LEATHER*	SABBIA	H38
● H	PELLE LISCIA / *SMOOTH LEATHER*	TERRACOTTA	H3A

CAT	NOME / *NAME*	COLORE / *COLOR*	COD
● H	PELLE LISCIA / *SMOOTH LEATHER*	CUOIO	H3B
● H	PELLE LISCIA / *SMOOTH LEATHER*	TESTA DI MORO	H71
● H	PELLE LISCIA / *SMOOTH LEATHER*	NERO	H73
● H	PELLE NABUKATA / *NABUCK LEATHER*	ORSO BRUNO	HN1
● H	PELLE NABUKATA / *NABUCK LEATHER*	RINOCERONTE	HN2
● H	PELLE NABUKATA / *NABUCK LEATHER*	LEONE	HN3
● H	PELLE SCAMOSCIATA / *SUEDE LEATHER*	LEONE	HA1
● H	PELLE SCAMOSCIATA / *SUEDE LEATHER*	SQUALO BLU	HA3
● H	PELLE SCAMOSCIATA / *SUEDE LEATHER*	FALCO	HA5
● H	PELLE SCAMOSCIATA / *SUEDE LEATHER*	ORSO POLARE	HA6
● H	PELLE SCAMOSCIATA / *SUEDE LEATHER*	ELEFANTE	HA7
● H	PELLE SCAMOSCIATA / *SUEDE LEATHER*	ALLIGATORE	HA8
● H	PELLE SCAMOSCIATA / *SUEDE LEATHER*	ANTILOPE	HA9
● H	PELLE SCAMOSCIATA / *SUEDE LEATHER*	GRIZZLY	HAA
● H	PELLE SCAMOSCIATA / *SUEDE LEATHER*	ORANGO	HAB
● H	PELLE SCAMOSCIATA / *SUEDE LEATHER*	LUPO GRIGIO	HAC
● H	PELLE SCAMOSCIATA / *SUEDE LEATHER*	TIGRE	HAD
● H	PELLE SCAMOSCIATA / *SUEDE LEATHER*	PANTHER	HAE
● H	PELLE SCAMOSCIATA / *SUEDE LEATHER*	VOLPE ARTICA	HAF
● J	PELLE LISCIA / *SMOOTH LEATHER*	ASFALTO	J08
● J	PELLE LISCIA / *SMOOTH LEATHER*	ANTRACITE	J26
● J	PELLE LISCIA / *SMOOTH LEATHER*	MUSCHIO	J3F
● J	PELLE LISCIA / *SMOOTH LEATHER*	CUOIO NATURALE	J31
● J	PELLE LISCIA / *SMOOTH LEATHER*	TAUPÈ	J32
● J	PELLE LISCIA / *SMOOTH LEATHER*	GRIGIO CALDO	J3E
● J	PELLE LISCIA / *SMOOTH LEATHER*	FANGO	J34
● J	PELLE LISCIA / *SMOOTH LEATHER*	GRIGIO CHIARO	J35
● J	PELLE LISCIA / *SMOOTH LEATHER*	CAMOSCIO	J36
● J	PELLE LISCIA / *SMOOTH LEATHER*	SABBIA	J38
● J	PELLE LISCIA / *SMOOTH LEATHER*	TERRACOTTA	J3A
● J	PELLE LISCIA / *SMOOTH LEATHER*	CUOIO	J3B
● J	PELLE LISCIA / *SMOOTH LEATHER*	TESTA DI MORO	J71
● J	PELLE LISCIA / *SMOOTH LEATHER*	NERO	J73
K	CUOIO	BIANCO LATTE	K02
K	CUOIO	BIANCO GHIACCIO	K03
K	CUOIO	MORO SCURO	K04
K	CUOIO	NERO	K06
K	CUOIO	MOKA	K11
K	CUOIO	GRAPHITE	K18
K	CUOIO	GRIGIO	K20
K	CUOIO	BRUCIATO	K25
K	CUOIO	FANGO	K28
K	CUOIO	TAUPÈ	K29
K	CUOIO	CARAMELLO	K30
K	CUOIO	TABACCO	K31
● N	NABUK	ALLIGATORE	N04
● N	NABUK	RINOCERONTE	N05
● N	NABUK	VOLPE	N06
● N	NABUK	LEONE	N07

TESSUTI 2025
FABRICS 2025

CAT	NOME / *NAME*	COLORE / *COLOR*	COD
● N	NABUK	ORSO POLARE	N08
● N	NABUK	SQUALO BLU	N09
● N	NABUK	TIGRE	N10
● N	NABUK	LUPO	N11
● N	NABUK	BALENA	N12
● N	NABUK	ORSO BRUNO	N13
● N	NABUK	ANTILOPE	N14
N **NEW**	VELLUTO PERSIANO / *PERSIANO VELVET*	BLACK PANTHER	N40
N **NEW**	VELLUTO PERSIANO / *PERSIANO VELVET*	PUMA	N41
N **NEW**	VELLUTO PERSIANO / *PERSIANO VELVET*	DOLPHIN	N42
N **NEW**	VELLUTO PERSIANO / *PERSIANO VELVET*	LAGOON	N43
N **NEW**	VELLUTO PERSIANO / *PERSIANO VELVET*	GREY WOLF	N44
N **NEW**	VELLUTO PERSIANO / *PERSIANO VELVET*	GECKO	N45
N **NEW**	VELLUTO PERSIANO / *PERSIANO VELVET*	BROEN BEAR	N46
N **NEW**	VELLUTO PERSIANO / *PERSIANO VELVET*	LION	N47
N **NEW**	VELLUTO PERSIANO / *PERSIANO VELVET*	FOX	N48

● **POSSIBILITÀ DI LAVORAZIONE TRAPUNTATO PELLE / *QUILTED PATTERN OPTION***

I rivestimenti possono presentare variazioni di tonalità da una partita all'altra. Cicatrici, punture d'insetto, rughe e venature sono caratteristiche naturali della vera pelle. Si tratta di segni che provano l'autenticità della pelle e non vanno considerati come un difetto.

Coverings may show variations in shade from one lot to another. Scars, insect bites, wrinkles and veins are natural characeristics of autentic leather. These mark are proof that this product is made of real leather, and should not be considered as defects.

FINITURE
FINISHES

DESCRIZIONE TECNICA FINITURE

Nobilitato: Agglomerato a particelle di legno, nelle finiture: 834 graphite brown, 835 champagne era, 832 tabacco roma, 833 noce andalusia, 831 cenere d'alba, 885 primo fiore, 830 cemento withe. 879 shantung di seta.

Laccato opaco : Verniciatura pigmentata semiopaca 12 Gloss all'acqua poro chiuso.

Laccato lucido: Fondo verniciatura pigmentata semiopaca all'acqua poro chiuso con ulteriore applicazione di 2 strati di vernice lucida trasparente UV e finitura spazzolata brillantata 98 Gloss.

Essenza:
50 cenere spazzolato, verniciatura semitrasparente, finitura acrilica semiopaco poro aperto 6 Gloss.
51 rovere nero spazzolato, tinto con vernice nera, finitura acrilica semiopaca poro aperto 6 Gloss.
53 olmo grey spazzolato, tinto con vernice grigia, finitura acrilica semiopaca poro aperto 6 Gloss.
54 eucalipto, verniciatura semitrasparente, finitura acrilica semiopaca poro aperto 6 Gloss.
62 ebano, verniciatura semitrasparente, finitura acrilica semiopaca poro aperto 6 Gloss.
66 tabacco spazzolato, verniciatura semitrasparente, finitura acrilica semiopaca poro aperto 6 Gloss.
67 noce canaletto, verniciatura semitrasparente, finitura acrilica semiopaca 6 Gloss.

Essenza lucida:
L51 rovere nero, tinto con vernice nera, finitura lucida UV spazzolata 98 Gloss.
L53 olmo grey, tinto con vernice grigia, finitura lucida UV spazzolata 98 Gloss.
L54 eucalipto, verniciatura semitrasparente, finitura lucida UV spazzolata 98 Gloss.
L62 ebano, verniciatura semitrasparente, finitura lucida UV spazzolata 98 Gloss.
L66 tabacco, verniciatura semitrasparente, finitura lucida UV spazzolata 98 Gloss.

Tecnomarble: Gres porcellanato Sp.6mm.

TECHNICAL DESCRIPTION OF FINISHES

Melamine finish: *Wood particleboard, in the finishes: 834 graphite brown, 835 champagne era, 832 tabacco roma, 833 noce andalusia, 831 cenere d'alba, 885 primo fiore, 830 cemento withe. 879 shantung di seta.*

Matt lacquer: *Closed pore water-based 12 Gloss semi-matt pigmented varnish.*

Glossy lacquered: *Base coat of closed pore water-based semi-matt pigmented varnish with 2 top coats of glossy transparent UV varnish and 98 Gloss brilliant brushed finish.*

Wood:
50 brushed cenere, semi-transparent varnish, open pore 6 gloss semi-matt acrylic finish.
51 brushed black oak, coloured with black varnish, open pore 6 gloss semi-matt acrylic finish.
53 brushed elm grey, coloured with grey varnish, open pore 6 gloss semi-matt acrylic finish.
54 eucalyptus, coloured with semi-transparent varnish, open pore 6 gloss semi-matt acrylic finish.
62 ebony, semi-transparent varnish, open pore 6 gloss semi-matt acrylic finish.
66 brushed tobacco, semi-transparent varnish, open pore 6 gloss semi-matt acrylic finish.
67 noce canaletto, semi-transparent varnish, 6 gloss semi-matt acrylic finish.

Glossy wood:
L51 brushed black oak, coloured with semi-transparent varnish, open pore 6 gloss semi-matt acrylic finish.
L53 brushed elm grey, coloured with semi-transparent grey varnish, open pore 6 gloss semi-matt acrylic finish.
L54 eucalyptus, semi-transparent varnish, open pore 6 gloss semi-matt acrylic finish.
L62 ebony, semi-transparent varnish, open pore 6 gloss semi-matt acrylic finish.
L66 tobacco, semi-transparent varnish, open pore 6 gloss semi-matt acrylic finish.

Non è tecnicamente possibile garantire, a distanza di tempo e tra un lotto di produzione e l'altro, la costanza di colore, sia su parti legno laccate, sia sui vetri e vetri verniciati. Le finiture in legno essenza possono subire nel tempo variazioni dovute alla luce ed invecchiamento del materiale stesso, pertanto variazioni di tonalità non costituiscono difetto ma bensì testimonianza dell'utilizzo di materiali naturali e lavorazioni effettuate con cura artigianale.

It is technically impossible to guarantee that colours will not change over time or vary from one production lot to another on parts in lacquered wood, glass or painted glass. Over time, the appearance of wood finishes may change due to exposure to light and ageing of the material. therefore colour variations should not be considered as defects, but as proof of the use of natural materials and authentic artisan processes.

FINITURE
FINISHES

COLORI LACCATI O...OPACHI E L... LUCIDI / *O... MATT AND L... GLOSSY LACQUER*

01 GESSO	8B CAOLINO	9G OSTRICA	6B GRIGIO PIETRA	▲ 14 NERO
02 TALCO	9F SAND	4G ARGILLA	8C CAPPUCCINO	5B GRIGIO LAVA
▲ 72 SABBIA	8A BEIGE	9T TOFFEE	▲ 93 MELANGE	13 SEPIA
▲ 09 WENGÉ	▲ 98 OLIVA	▲ 8Z BOSCO	▲ 9B SENAPE	▲ 94 MARSALA
▲ 95 RUGGINE	▲ 9H PETROLIO	▲ 41 BLU NOTTE	▲ 12 VINACCIA	▲ 68 MELANZANA
▲ NEW 20 GREENBLACK				

COLORI METALLICI LACCATI OPACHI / *MATT LACQUERED METAL COLOURS*

▲ 04 BRONZO	▲ 96 CANNA DI FUCILE	▲ 99 TITANIO	▲ 11 CHAMPAGNE SILVER	▲ 15 CHAMPAGNE GOLD
▲ ◆ 05 DARK BRONZE 5R ANTICATO	▲ ◆ 06 GRAFITE 6R ANTICATO	▲ ◆ 07 OTTONE 7R ANTICATO		

LACCATI SPECIALI / *SPECIAL LAQUERED*

NEW 543 BRONZO

LEGENDA / *LEGEND*

▲ PER FINITURE LACCATE OLTRE I COLORI BASE AGGIUNGERE IL 15%. / *FOR LACQUERED FINISHES OVER THE BASIC COLORS ADD 15%.*
◆ SUPPLEMENTO +20% PER ANTICATURA DA APPLICARE DOVE PREVISTO / *SURCHARGE +20% FOR ANTIQUED FINISH TO BE APPLIED WHERE REQUIRED*

FINITURE
FINISHES

NUOVA COLLEZIONE DI NOBILITATI DISPONIBILE DA NOVEMBRE 2025 /
NEW MELAMINE COLLECTION AVAILABLE FROM NOVEMBER 2025

NEW 832 TABACCO ROMA
NEW 833 NOCE ANDALUSIA
NEW 831 CENERE D'ALBA
NEW 835 CHAMPAGNE ERA
NEW 834 GRAPHITE BROWN
879 SILK SHANTUNG
885 PRIMO FIORE
NEW 830 CEMENTO WHITE

ESSENZE / *WOOD*

50 CENERE
67 NOCE CANALETTO
54 EUCALIPTO
66 TABACCO
62 EBANO
53 OLMO GREY
51 ROVERE NERO

ESSENZE LUCIDE / *GLOSSY WOOD*

L54 EUCALIPTO
L62 EBANO
L66 TABACCO
L53 OLMO GREY
L51 ROVERE NERO

ESSENZE DOGATE / *SLATTED WOOD*

R54 MILLERIGHE EUCALIPTO
R67 MILLERIGHE NOCE CANALETTO
R66 MILLERIGHE TABACCO

LACCATI DOGATI / *SLATTED LAQUER*

R11 MILLERIGHE CHAMPAGNE

FINITURE
FINISHES

VETRI TRASPARENTI / *TRANSPARENT GLASS*

★ V00 EXTRA CHIARO
★ V01 BRONZO
★ V05 FUMÈ

VETRI RIFLETTENTI / *REFLECTIVE GLASS*

● V18 NATURALE
● V03 BRONZO
● V04 FUMÈ

VETRI ACIDATI / *FROSTED GLASS*

● SAT NATURALE
● VBZ BRONZO
● VBF FUMÈ

VETRI COLATI / *CAST GLASS*

VBG BRONZO

VETRO RETE / *MESH GLASS*

VBR EXTRALIGHT

SPECCHI / *MIRROR*

★ V07 NATURALE
★ V08 BRONZO
★ V16 FUMÈ

SPECCHI ACIDATI / *FROSTED MIRROR*

● V02 NATURALE
● V11 BRONZO
● V17 FUMÈ

vetri / *glass*
★ fascia A / *category A*
● fascia C / *category C*
■ fascia LUX / *category LUX*

FINITURE
FINISHES

METALLI / *METALS*

- 540 GESSO
- 534 CHAMPAGNE SILVER
- 541 CHAMPAGNE GOLD
- 528 BRONZO
- 580 TITANIO
- 533 OTTONE
- 532 GRAPHITE
- 531 DARK BRONZE
- 524 CANNA DI FUCILE
- 538 NERO
- 537 OTTONE ANTICATO
- 536 VERNICIATO GRAPHITE
- 535 DARK BRONZE ANTICATO
- 542 CANNA DI FUCILE LUCIDO / *GLOSSY*

S... VETRI VERNICIATI, X... VETRI ACIDATI VERNICIATI / *S...VARNISHED GLASS, X...VARNISHED FROSTED GLASS COLOURS*

- 01 GESSO
- 8B CAOLINO
- 9G OSTRICA
- 6B GRIGIO PIETRA
- ▲ 14 NERO
- 02 TALCO
- 9F SAND
- 4G ARGILLA
- 8C CAPPUCCINO
- 5B GRIGIO LAVA
- ▲ 72 SABBIA
- 8A BEIGE
- 9T TOFFEE
- ▲ 93 MELANGE
- 13 SEPIA
- ▲ 09 WENGÉ
- ▲ 98 OLIVA
- ▲ 8Z BOSCO
- ▲ 9B SENAPE
- ▲ 94 MARSALA
- ▲ 95 RUGGINE
- ▲ 9H PETROLIO
- ▲ 41 BLU NOTTE
- ▲ 12 VINACCIA
- ▲ 68 MELANZANA
- ▲ NEW 20 GREENBLACK

LEGENDA / *LEGEND*

▲ PER VETRI VERNICIATI OLTRE I COLORI BASE AGGIUNGERE IL 15%. / *FOR PAINTED GLASS OVER THE BASIC COLORS ADD 15%.*

FINITURE
FINISHES

CEMENTO / *CENCRETE*

- CM NATURAL CONCRETE
- CB CEMENTO CHIARO

PAGLIA INTRECIATA / *STRAW WOVEN*

- CP GREY

MARMI / MARBLES

- ⬢ BC BIANCO CARRARA OPACO
- ○ TV TRAVERTINO OPACO
- ○ EM EMPERADOR OPACO
- ○ BA BASALTITE OPACO
- ○ MR MARQUINIA LUCIDO
- ○ GT GREY STONE LUCIDO
- ○ RL ROSSO LEPANTO LUCIDO
- ◆ SR SAHARA NOIR LUCIDO
- ◆ CA CALACATTA OPACO
- ◆ OR OROBICO LUCIDO
- ◆ NEW SD SAINT DENIS LUCIDO
- △ IG INVISIBLE GREY OPACO

LEGENDA

marmo

- ⬢ cat. M1
- ○ cat. M2
- ◆ cat. M3
- △ cat. M4

TECNOMARBLE / *TECNOMARBLE*

- T01 CALACATTA SMOOTH VENA GRIGIA
- T02 CALACATTA
- T03 DREAM ARABESQUE
- T05 SAHARA NOIR
- NEW T06 SAINT DENIS

INDICE
TABLE OF CONTENTS

divani / *sofas*

ROSÈ 16
ARGO 28
CANNES 80

divanetti / *small sofa*

ROSÈ 96
VIRGIN 100
BALTIMORA 102

poltrone / *armchairs*

MONTERREY 106
BALTIMORA 108
VIRGIN ARMCHAIR 110
ERMES 112
SURFACE 116

sedie e sgabelli / *chairs and stools*

MONTERREY 120
VIRGIN DINING CHAIR 122
BERTHA 124
CLEÒ 126
NAOS 130

tavoli / dining tables

ALA 134
GAUDÌ 146
JANUS LOUNGE 150

consolle e scrittoi / *consolles and writing desk*

JANUS CONSOLLE 154
EROS WRITING DESK 156

tavolini / *small tables*

SEATTLE 160
STOWE 162
BOSTON 164
GEMINI 166
STILETTO 168
JANUS 172
SIRIUS 176
RIALTO 178
MOAI 180

madie / *sideboards*

SHIBUYA 184
EROS 188
MILVIAN 190

letti / *beds*

VIRGIN 196
MARGARETH 200
COSY 202
SUMO 210
GIORGIA 216
ELADIO 222

complementi notte / *night complements*

EROS 234
MILVIAN 238
LINDO 242
CUBE 244
SHANGHAI 246

maestri / *maestri*

AR1 250
WL 252
WM1 / WM2 254
AA1 256
ELEGIE 258

accessori / *accesories*

IRVING 268
DENVER 270
VIRGIN pouf 272
STONE pouf 274
CLOVIS cushions 278
ALISON cushions 280
MARYLIN carpets 282
ORVILLE carpets 288
PENELOPE carpets 294

riduzioni e supplementi / *reductions and supplements*

299

Rosè

Argo

Cannes

divani
sofas

DIVANO / *SOFA*

Rosè

Studio 63

SCHEDA PRODOTTO
TECHNICAL SHEET

ROSE’

Rosè è un sistema divano disponibile in versione componibile caratterizzato dalle molteplici possibilità di composizioni, costituito da elementi accostabili per formare composizioni ad angolo o lineari.

ELEMENTI STRUTTURALI
Struttura in legno in multistrato rivestito da uno strato di poliuretano flessibile stampato, dotato di piedini H.40mm. regolabili in maniera indipendente, in PVC.
Cuscino di seduta: poliuretano espanso sagomato a quote differenziate ricoperto in fibra di poliestere.
Schienale: in fibra di poliestere rivestito in fodera di cotone.

RIVESTIMENTI
Rivestimento finale in tessuto, ecopelle o pelle; tutte le tipologie di rivestimento sono sfoderabili.
E’ possibile rivestire lo schienale con tessuto diverso dalla seduta. Considerare i punti del tessuto della categoria superiore.

ELEMENTO TAVOLINO
Il tavolino è indipendente dai divani e può essere collocato senza vincoli.
Struttura: metallo verniciato opaco Canna di fucile 524
Piano: disponibile in essenza opaca, tutte le varianti.

N.B.: La posizione a destra / sinistra dei braccioli si intende guardando gli elementi frontalmente.

Rosè is a sofa system available in a modular version, characterized by multiple composition possibilities, consisting of elements that can be combined to create corner or linear configurations.

STRUCTURAL ELEMENTS
Structure in multilayer wood structure coated with a layer of flexible molded polyurethane foam, equipped with independently adjustable H.40mm feet, PVC.
Seat cushion: *shaped polyurethane covered in polyester fiber.*
Cushion: *polyester fiber, both covered in cotton lining.*

UPHOLSTERY
Final cover in fabric, eco-leather or leather; all types of covers are removable.
It is possible to upholster the backrest with a fabric different from the seat. Please consider the point of fabric from the higher category.

TABLE ELEMENTS
The coffee table is independent from the sofas and can be placed without constraints.
Structure*: matt varnished Gumetal 524.*
Top*: available in matt wood, all variants.*

N.B.: The right / left position of the armrests is meant by looking at the elements frontally.

Bracciolo **L.100mm.**
*Armrest **W.100mm.***

Elemento libreria
Bookcase element

Divano con bracciolo curvo / *Sofas with curved armrests*

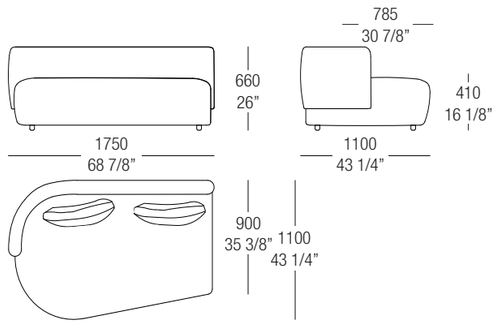

Tavolino / *Small table*

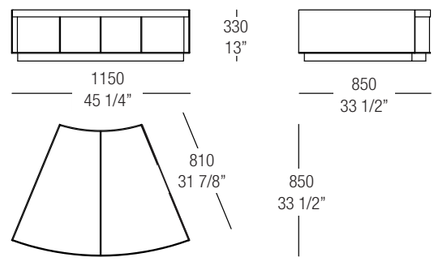

Cuscino strutturale **550x550mm** / *Structural cushion **550x550mm***

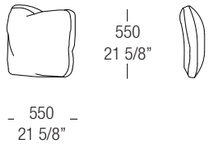

Cuscino opzionale **450x450mm** / *Optional cushion **450x450mm***

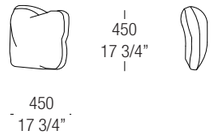

Elemento centrale lineare L. 1050mm.
Un cuscino 550x550mm per schienale incluso.

Central linear element W.1050mm.
One 550x550mm cushion for backrest included.

CODICE / *CODE*	CAT. A	CAT. B	CAT. C	CAT. D	CAT. E	CAT. F	CAT. H	CAT. J	CAT. N
RA10C	5.685	5.850	5.961	6.067	6.162	6.328	7.789	8.059	9.412

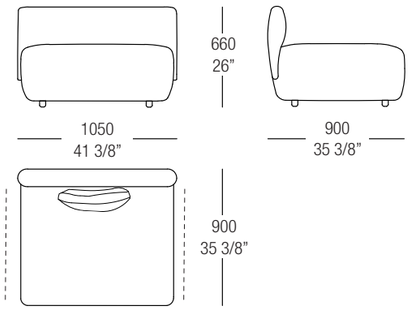

Elemento centrale lineare L.1450mm.
Un cuscino 550x550mm per schienale incluso

Central linear element W.1450mm.
One 550x550mm cushion for backrest included.

CODICE / *CODE*	CAT. A	CAT. B	CAT. C	CAT. D	CAT. E	CAT. F	CAT. H	CAT. J	CAT. N
RA14C	6.085	6.250	6.361	6.467	6.562	6.728	8.189	8.459	9.812

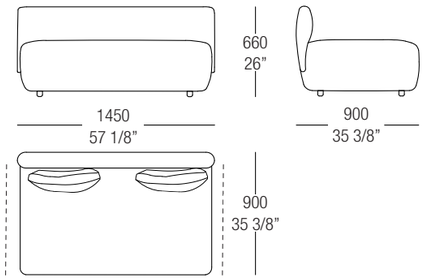

Elemento centrale lineare L.1600mm.
Due cuscini 550x550mm per schienale inclusi.

Central linear element W.1600mm.
Two 550x550mm cushions for backrest included.

CODICE / *CODE*	CAT. A	CAT. B	CAT. C	CAT. D	CAT. E	CAT. F	CAT. H	CAT. J	CAT. N
RA16C	6.385	6.550	6.661	6.767	6.862	7.028	8.489	8.759	10.112

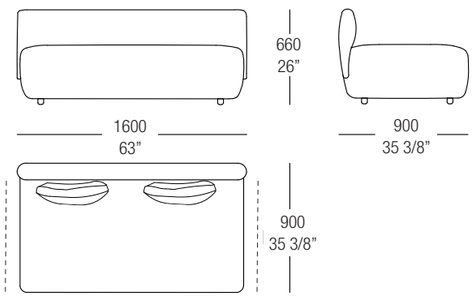

Elemento centrale curvo L.1720mm.
Due cuscini 550x550mm per schienale inclusi.

Central curved element W.1720mm
Two 550x550mm cushions for backrest included.

CODICE / *CODE*	CAT. A	CAT. B	CAT. C	CAT. D	CAT. E	CAT. F	CAT. H	CAT. J	CAT. N
RC10C	6.812	6.993	7.113	7.229	7.334	7.515	9.085	9.379	10.845

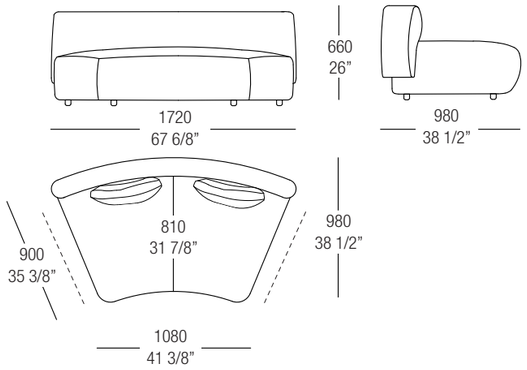

Elemento centrale senza schienale L.1050

Central element without back W.1050mm

CODICE / *CODE*	CAT. A	CAT. B	CAT. C	CAT. D	CAT. E	CAT. F	CAT. H	CAT. J	CAT. N
RA10PC	2.435	2.490	2.527	2.562	2.594	2.649	3.224	3.322	3.812

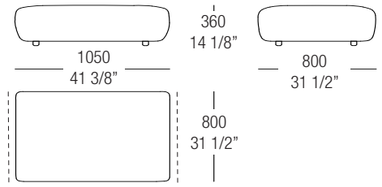

Elemento iniziale / terminale curvo L. 1860mm.
SX (DX simmetrico)
Due cuscini 550x550mm per schienale inclusi.

Initial / terminal curved element W. 1860mm.
SX (DX symmetrical)
Two 550x550mm cushions for backrest included.

CODICE / *CODE*	CAT. A	CAT. B	CAT. C	CAT. D	CAT. E	CAT. F	CAT. H	CAT. J	CAT. N
RC14TD/S	7.093	7.278	7.402	7.521	7.628	7.814	9.532	9.845	11.409

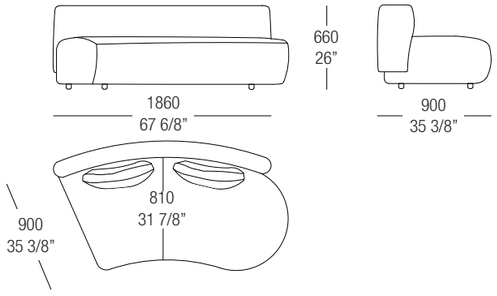

Elemento iniziale / terminale lineare L.1750mm.
SX (DX simmetrico)
Due cuscini 550x550mm per schienale inclusi.

Initial / terminal linear element W.1750mm.
SX (DX symmetrical)
Two 550x550mm cushions for backrest included.

CODICE / *CODE*	CAT. A	CAT. B	CAT. C	CAT. D	CAT. E	CAT. F	CAT. H	CAT. J	CAT. N
RACH09D/S	7.322	7.502	7.623	7.740	7.844	8.025	9.758	10.068	11.616

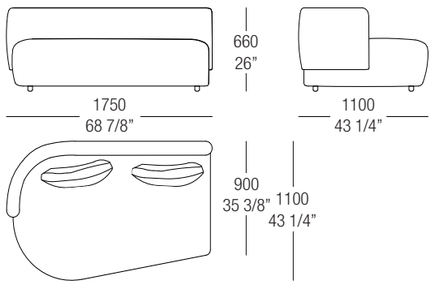

Elemento angolo L.1450mm.
SX (DX simmetrico)
Due cuscini 550x550mm per schienale inclusi.

Corner element W. 1450mm.
SX (DX symmetrical)
Two 550x550mm cushions for backrest included.

CODICE / *CODE*	CAT. A	CAT. B	CAT. C	CAT. D	CAT. E	CAT. F	CAT. H	CAT. J	CAT. N
RA14AD/S	6.875	7.040	7.151	7.257	7.352	7.518	9.158	9.448	10.898

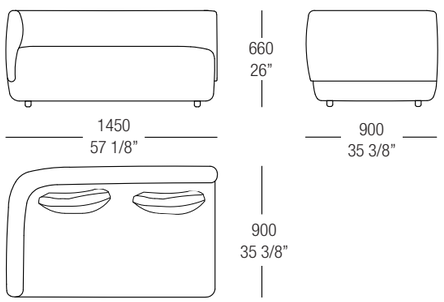

Elemento iniziale / terminale L.1050mm.
SX (DX simmetrico)
Un cuscino 550x550mm per schienale incluso.

Initial / terminal curved element W. 1050mm.
SX (DX symmetrical)
One 550x550mm cushion for backrest included.

CODICE / *CODE*	CAT. A	CAT. B	CAT. C	CAT. D	CAT. E	CAT. F	CAT. H	CAT. J	CAT. N
RA10TD/S	6.993	7.196	7.332	7.462	7.579	7.783	9.580	9.913	11.577

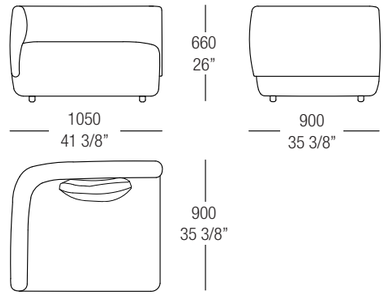

Elemento iniziale / terminale L. 1050mm.
SX (DX simmetrico)
Un cuscino 550x550mm per schienale incluso.

Initial / terminal element W. 1050mm.
SX (DX symmetrical)
One 550x550mm cushion for backrest included.

CODICE / *CODE*	CAT. A	CAT. B	CAT. C	CAT. D	CAT. E	CAT. F	CAT. H	CAT. J	CAT. N
RA14TD/S	7.322	7.525	7.661	7.791	7.908	8.112	10.124	10.457	12.321

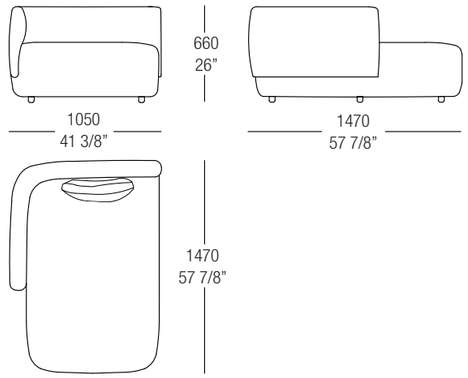

Elemento terminale senza schienale L.1050mm.
SX (DX simmetrico)

Terminal element without back W.1050mm.
SX (DX symmetrical)

CODICE / *CODE*	CAT. A	CAT. B	CAT. C	CAT. D	CAT. E	CAT. F	CAT. H	CAT. J	CAT. N
RA10PTD/S	2.435	2.490	2.527	2.562	2.594	2.649	3.224	3.322	3.812

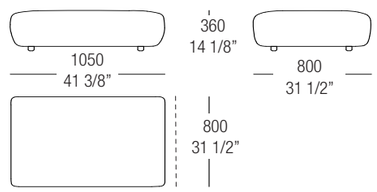

ROSÈ

POUF
POUF

Elemento finito L.1050mm.
Finite element W. 1050mm.

CODICE / *CODE*	CAT. A	CAT. B	CAT. C	CAT. D	CAT. E	CAT. F	CAT. H	CAT. J	CAT. N
RA10PF	2.435	2.490	2.527	2.562	2.594	2.649	3.224	3.322	3.812

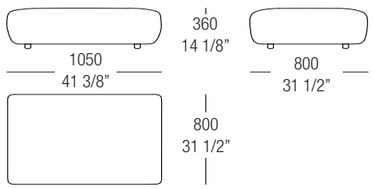

ROSÈ

TAVOLINO
SMALL TABLE

Tavolino L.1150mm.
Struttura in metallo Canna di Fucile opaco e top in essenza opaca disponibile in tutte le finiture.

Small table W. 1150mm.
Metal structure in matt Gunmetal varnished and top available in all finishes of matt veneer.

CODICE / *CODE*	PIANO / *TOP*
	ESSENZA OPACA / *MATT WOOD*
RCT	3.802

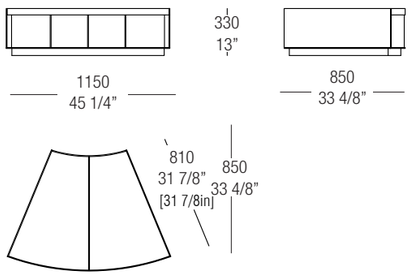

CUSCINI
CUSHIONS

ROSÈ

Cuscino strutturale supplementare **550x550mm**
*Additional structural cushion **550x550mm***

CODICE / *CODE*	CAT. A	CAT. B	CAT. C	CAT. D	CAT. E	CAT. F	CAT. H	CAT. J	CAT. N
CUSR5501	438	459	472	486	498	518	701	736	910

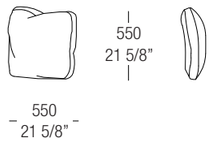

Cuscino opzionale **450x450mm**
*Optional cushion **450x450mm***

CODICE / *CODE*	CAT. A	CAT. B	CAT. C	CAT. D	CAT. E	CAT. F	CAT. H	CAT. J	CAT. N
CUSR4501	272	286	296	305	313	329	451	474	590

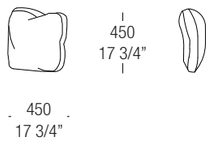

CODICE / *CODE*	CAT. H	CAT. J	CAT. N
CUSR4501T	625	648	764

ROSÈ

COMPOSIZIONE
COMPOSITIONS

L. 4314 x P.900mm.
W. 4314 x D.900mm.

CODICE / *CODE*	CAT. A	CAT. B	CAT. C	CAT. D	CAT. E	CAT. F	CAT. H	CAT. J	CAT. N
RA001	19.835	20.330	20.663	20.981	21.266	21.764	26.505	27.355	31.608

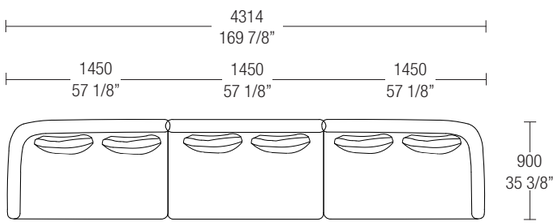

L.5800 x P.900mm.
W.5800 x D.900mm.

CODICE / *CODE*	CAT. A	CAT. B	CAT. C	CAT. D	CAT. E	CAT. F	CAT. H	CAT. J	CAT. N
RA002	25.920	26.580	27.024	27.448	27.828	28.492	34.694	35.814	41.420

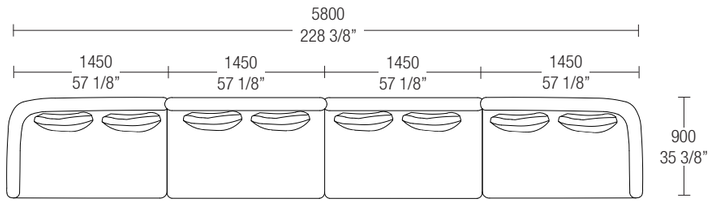

COMPOSIZIONE
COMPOSITIONS

ROSÈ

L. 6000 x P.1100mm.
W.6000 x D.1100mm.

CODICE / *CODE*	CAT. A	CAT. B	CAT. C	CAT. D	CAT. E	CAT. F	CAT. H	CAT. J	CAT. N
RA003	27.414	28.127	28.606	29.065	29.476	30.193	36.860	38.043	44.161

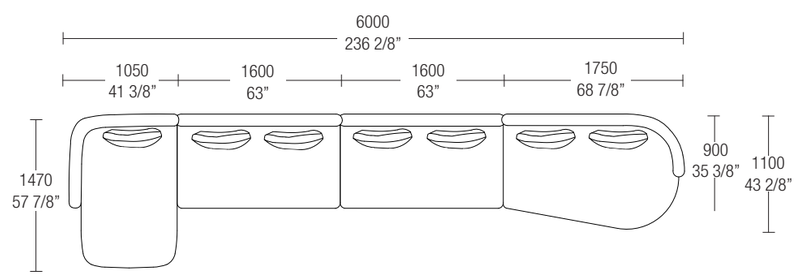

L.3200 x P.3700mm.
W.3200 x D.3700mm.

CODICE / *CODE*	CAT. A	CAT. B	CAT. C	CAT. D	CAT. E	CAT. F	CAT. H	CAT. J	CAT. N
RA004	23.954	24.534	24.924	25.299	25.634	26.217	31.898	32.906	37.942

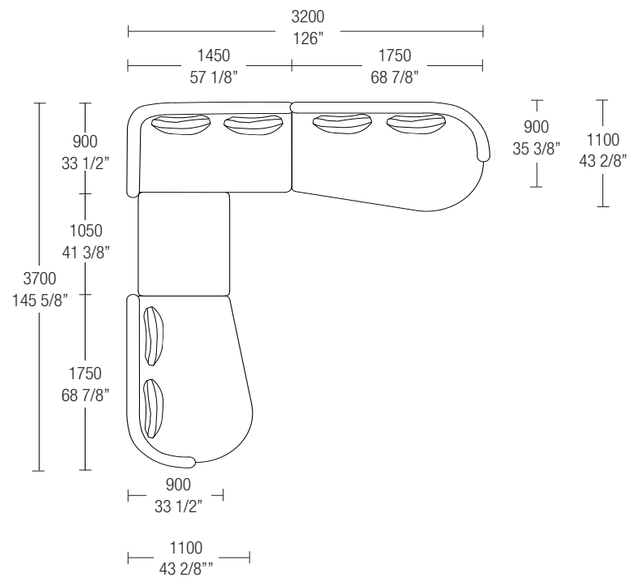

ROSÈ

COMPOSIZIONE
COMPOSITIONS

L.3355 x P.1690mm.
W.3355 x D.1690mm.

CODICE / *CODE*	CAT. A	CAT. B	CAT. C	CAT. D	CAT. E	CAT. F	CAT. H	CAT. J	CAT. N
RA005	17.707	18.073	18.317	18.552	18.764	19.131	22.419	23.026	26.056

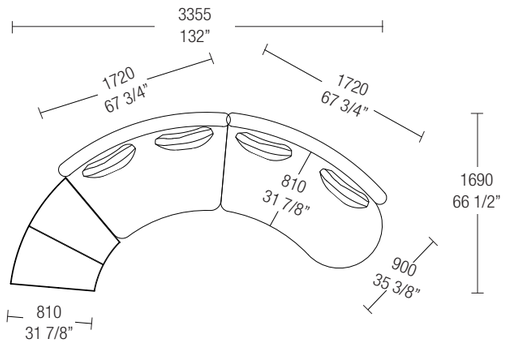

L.3698 x P.3303mm.
W.3698 x D.3303mm.

CODICE / *CODE*	CAT. A	CAT. B	CAT. C	CAT. D	CAT. E	CAT. F	CAT. H	CAT. J	CAT. N
RA006	24.301	24.828	25.179	25.517	25.822	26.350	31.130	32.008	36.390

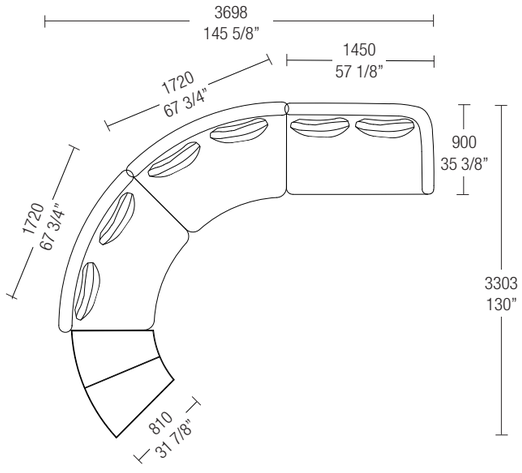

COMPOSIZIONE
COMPOSITIONS

ROSÈ

L.3550 x P.4050mm.
W.3550 x D.4050mm.

CODICE / *CODE*	CAT. A	CAT. B	CAT. C	CAT. D	CAT. E	CAT. F	CAT. H	CAT. J	CAT. N
RA007	38.244	39.310	40.027	40.712	41.326	42.398	52.230	53.994	63.032

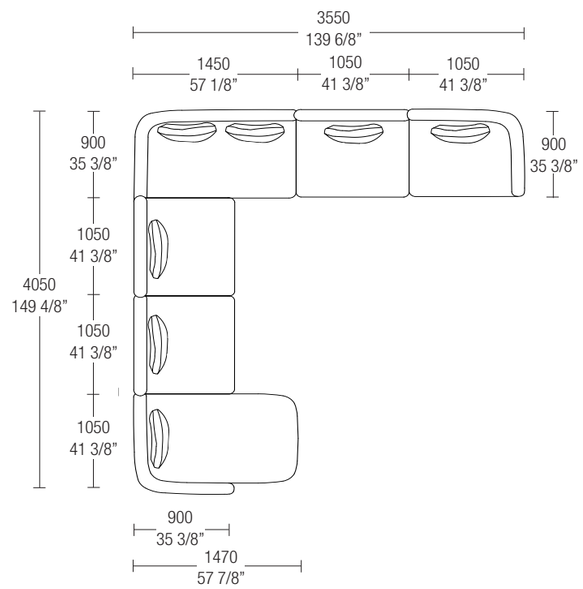

L.4850 x P.3200mm.
W.4850 x D.3200mm.

CODICE / *CODE*	CAT. A	CAT. B	CAT. C	CAT. D	CAT. E	CAT. F	CAT. H	CAT. J	CAT. N
RA008	33.360	34.238	34.828	35.393	35.899	36.782	44.874	46.347	53.715

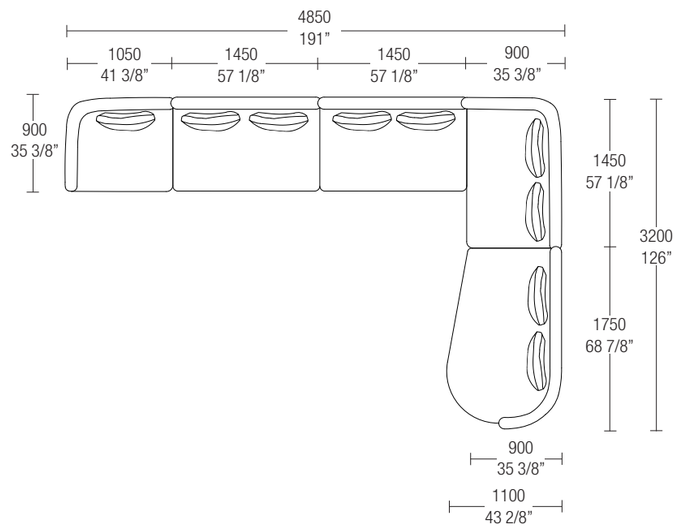

DIVANO / *SOFA*

Argo

designer M. LIPPARINI

SCHEDA PRODOTTO
PRODUCT SHEET

ARGO

Argo è un sistema divano disponibile in versione componibile caratterizzato dalle molteplici possibilità di composizioni, costituito da moduli centrali, terminali, angolari con braccioli o piani di appoggio, accostabili tra loro per formare composizioni ad angolo o lineari.

ELEMENTI STRUTTURALI
Struttura legno in multistrato rivestito da uno strato di poliuretano flessibile stampato, dotato di piedini H.80mm. regolabili in maniera indipendente, in metallo finitura Canna di fucile.
- Cuscino di seduta: poliuretano espanso sagomato a quote differenziate ricoperto in fibra di poliestere.
- Cuscino schienale: in fibra di poliestere e piuma sterilizzata, entrambi rivestiti in fodera di cotone, dotato di struttura in metallo finalizzata a migliorarne il comfort.
- Piedini: H. 80mm. regolabili, in metallo finitura opaca Canna di fucile 524.

RIVESTIMENTI
Rivestimento finale in tessuto, ecopelle o pelle; tutte le tipologie di rivestimento sono sfoderabili. E' possibile rivestire l'inserto retro cusicno con tessuto diverso dalla seduta e trapuntarlo nelle finiture pelle e nabuk.

PIANO APPOGGIO LEGNO
Piano in appoggio legno disponibile nelle finiture:
- essenze opaca: 51 rovere nero, 53 olmo grey, 62 ebano, 66 tabacco, 54 eucalipto.
- essenze lucida: L51 rovere nero, L53 olmo grey, L62 ebano, L66 tabacco, L54 eucalipto.

ELEMENTI INSERTO RETRO CUSCINO
Inserto retro cuscino disponibile nelle finiture pelle, pelle nabuccata e nabuk.

ELEMENTI LIBRERIA
Le librerie sono indipendenti dai divani e possono essere collocate senza vincoli.
Gli elementi libreria e i tavolini, realizzati con pannelli a particelle di legno Sp.38mm.
Disponibili nelle finiture:
- laccato opaco
- laccato lucido
- essenza 51 rovere nero, 53 olmo grey, 54 eucalipto, 62 ebano, 67 noce canaletto, 66 tabacco.

N.B.: La posizione a destra / sinistra dei braccioli si intende guardando gli elementi frontalmente.

Argo is a sofa system available in a modular version, characterized by multiple composition possibilities, consisting of central, end, and corner modules with armrests or support surfaces that can be combined to create corner or linear configurations.

STRUCTURAL ELEMENTS
Structure in multilayer wood structure coated with a layer of flexible molded polyurethane foam, equipped with independently adjustable H.80mm feet, Gunmetal finished.
- Seat cushion: *shaped polyurethane foam in different density and covered in polyester fiber.*
- Back cushion: *polyester fiber and sterilized feathers, both covered in cotton lining, equipped with a metal structure aimed to improve its comfort.*
- Feet: *H. 80 mm tall adjustable, in a matt Gunmetal 524 finish.*

UPHOLSTERY
Final cover in fabric, eco-leather or genuine leather; all types of covers are removable. It is possible to upholster the cushion's back insert with a fabric different from the seat and quilt it in leather and Nabuk finishes.

WOOD SUPPORT TOP
Wood armrest available in the following finishes:
- matt wood: 51 black oak, 53 elm grey, 62 ebony, 66 tobacco, 64 eucalyptus.
- glossy wood: L51 black oak, L53 elm grey, L62 ebony, L66 tobacco, L64 eucalyptus.

BACK PILLOW INSERT ELEMENTS
Back cushion insert available in leather, nubuck and nubuck leather.

BOOKCASE ELEMENTS
The bookcases are independent from the sofas and can be placed without any restrictions.
The bookcase units and tables are constructed from Th.38mm. wood particle panels.
Available in the finishes:
- matt lacquered
- glossy lacquered
- wood: 51 black oak, 53 elm grey, 54 eucalyptus 62 ebony, 67 noce canaletto, 66 tobacco.

The right / left position of the armrests is intended by looking at the elements from the front.

Bracciolo **L.100mm.**
*Armrest **W.100mm.***

Bracciolo **L.300mm.**
*Armrest **W.300mm.***

Piano appoggio legno
L.300mm. P.840mm.
Modulo con schienale.

Wood support top
W.300mm. D.840mm.
module with backrest.

Piano appoggio legno
L.300mm. P.940mm.
Modulo con schienale.

Wood support top
W.300mm. D.940mm.c
module with backrest.

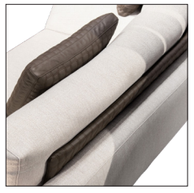

Inserto retro cuscino
Back cushion insert

Divani con braccioli **L.100mm.**
*Sofas with armrest **W.100mm.***

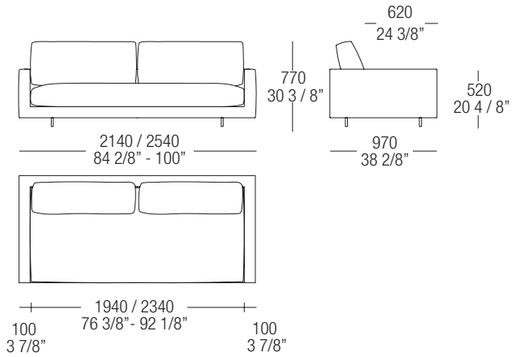

Divani con braccioli **L.300mm.**
*Sofas with armrest **W.300mm.***

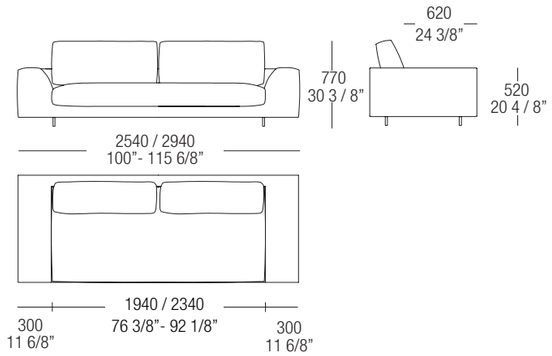

Divani con piano appoggio legno **P.840mm.**
*Sofas with wood support top **D.840mm.***

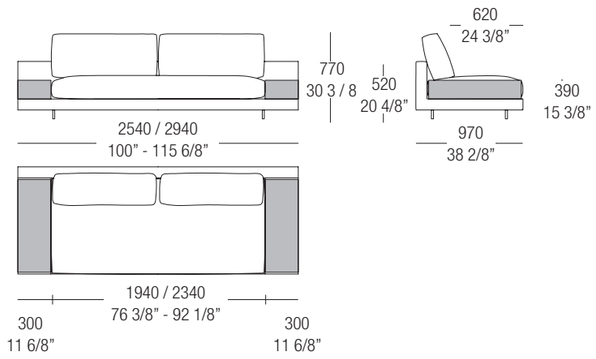

Inserto retro cuscino
Back cushion insert

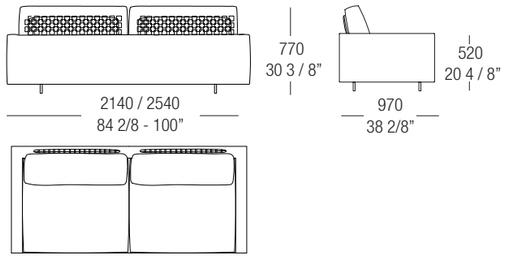

Elementi libreria
Bookcase elements

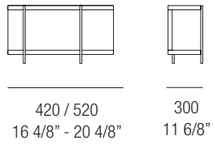

Divano L.2140mm.
bracciolo L.100mm.
cuscino seduta diviso / intero.

Sofa W.2140mm.
armrest W.100mm.
split / full sitting cushion.

CODICE / *CODE*	CAT. A	CAT. B	CAT. C	CAT. D	CAT. E	CAT. F	CAT. H	CAT. J	CAT. N
cuscino seduta diviso. *split sitting cushion.* **AG001**	7.223	7.500	7.686	7.865	8.025	8.303	10.513	10.945	13.101
cuscino seduta intero. *full sitting cushion.* **AG19FSU**	7.223	7.500	7.686	7.865	8.025	8.303	10.513	10.945	13.101

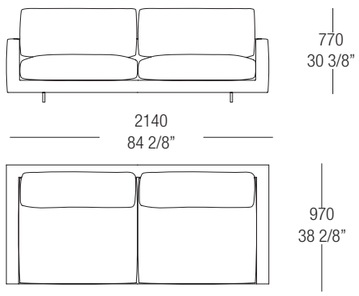

AG001
cuscino seduta diviso.
split sitting cushion.

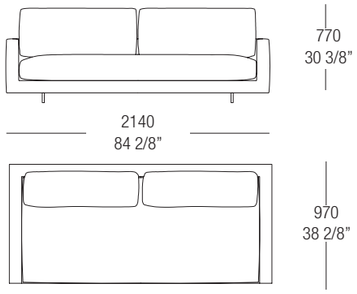

AG19FSU
cuscino seduta intero.
full sitting cushion.

Divano L.2540mm.
bracciolo L.100mm.
cuscino seduta diviso / intero.

Sofa W.2540mm.
armrest W.100mm.
split / full sitting cushion.

CODICE / *CODE*	CAT. A	CAT. B	CAT. C	CAT. D	CAT. E	CAT. F	CAT. H	CAT. J	CAT. N
cuscino seduta diviso. *split sitting cushion.* **AG23FS**	8.045	8.323	8.508	8.688	8.848	9.126	11.340	11.771	13.927
cuscino seduta intero. *full sitting cushion.* **AG23FSU**	8.045	8.323	8.508	8.688	8.848	9.126	11.340	11.771	13.927

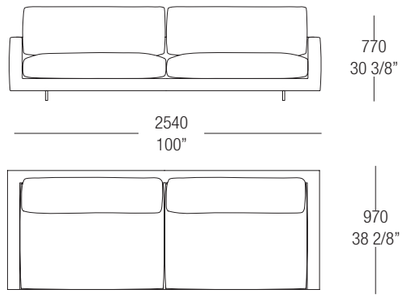

AG23FS
cuscino seduta diviso.
split sitting cushion.

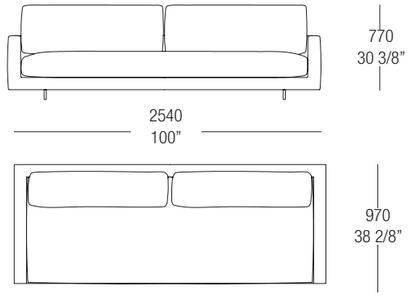

AG23FSU
cuscino seduta intero.
full sitting cushion.

ARGO

DIVANI
SOFAS

Divano L.2540mm.
bracciolo L.300mm.
cuscino seduta diviso / intero.

Sofa W.2540mm.
armrest W.300mm.
split / full sitting cushion.

	CODICE / *CODE*	CAT. A	CAT. B	CAT. C	CAT. D	CAT. E	CAT. F	CAT. H	CAT. J	CAT. N
cuscino seduta diviso. *split sitting cushion.*	**AG002**	7.669	7.952	8.140	8.322	8.485	8.767	11.137	11.588	13.842
cuscino seduta intero. *full sitting cushion.*	**AG19FLU**	7.669	7.952	8.140	8.322	8.485	8.767	11.137	11.588	13.842

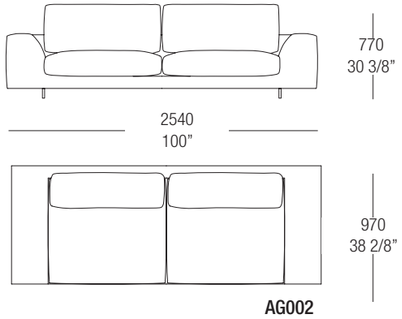

AG002

cuscino seduta diviso.
split sitting cushion.

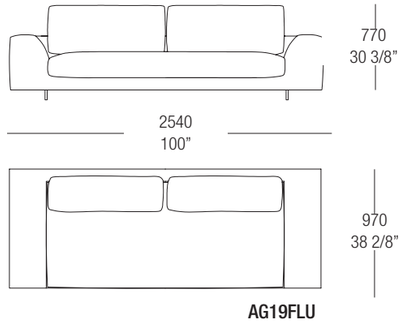

AG19FLU

cuscino seduta intero.
full sitting cushion.

Divano L.2940mm.
bracciolo L.300mm.
cuscino seduta diviso / intero.

Sofa W.2940mm.
armrest W.300mm.
split / full sitting cushion.

	CODICE / *CODE*	CAT. A	CAT. B	CAT. C	CAT. D	CAT. E	CAT. F	CAT. H	CAT. J	CAT. N
cuscino seduta diviso. *split sitting cushion.*	**AG23FL**	8.981	9.290	9.496	9.695	9.873	10.182	12.883	13.377	15.846
cuscino seduta intero. *full sitting cushion.*	**AG23FLU**	8.981	9.290	9.496	9.695	9.873	10.182	12.883	13.377	15.846

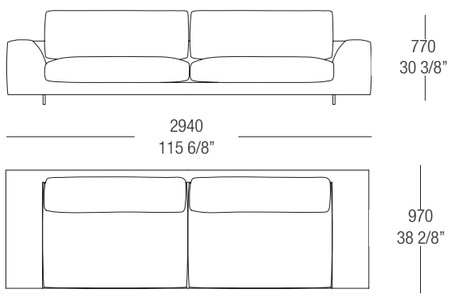

AG23FL

cuscino seduta diviso.
split sitting cushion.

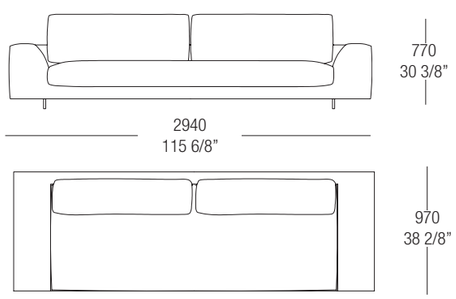

AG23FLU

cuscino seduta intero.
full sitting cushion.

DIVANI

SOFAS

ARGO

Divano L.2540mm.
piano appoggio legno L.300mm.
I punti indicati si riferiscono alla finitura essenza opaca e lucida.

Sofa W.2540mm.
top wood support W.300mm.
The points indicated refer to the matt and glossy essence finish.

	CODICE / *CODE*	CAT. A	CAT. B	CAT. C	CAT. D	CAT. E	CAT. F	CAT. H	CAT. J	CAT. N
cuscino seduta diviso. *split sitting cushion.*	**AG19FG**	10.773	11.050	11.236	11.415	11.575	11.853	14.063	14.495	16.651
cuscino seduta intero. *full sitting cushion.*	**AG19FGU**	10.773	11.050	11.236	11.415	11.575	11.853	14.063	14.495	16.651

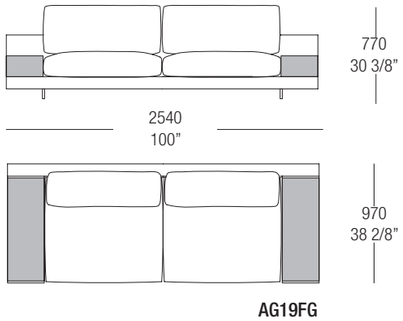

AG19FG

cuscino seduta diviso.
split sitting cushion.

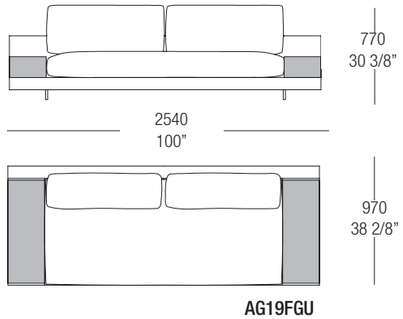

AG19FGU

cuscino seduta intero.
full sitting cushion.

Divano L.2940mm.
piano appoggio legno L.300mm.
I punti indicati si riferiscono alla finitura essenza opaca e lucida.

Sofa W.2940mm.
top wood support W.300mm.
The points indicated refer to the matt and glossy essence finish.

	CODICE / *CODE*	CAT. A	CAT. B	CAT. C	CAT. D	CAT. E	CAT. F	CAT. H	CAT. J	CAT. N
cuscino seduta diviso. *split sitting cushion.*	**AG23FG**	11.595	11.873	12.058	12.238	12.398	12.676	14.890	15.321	17.477
cuscino seduta intero. *full sitting cushion.*	**AG23FGU**	11.595	11.873	12.058	12.238	12.398	12.676	14.890	15.321	17.477

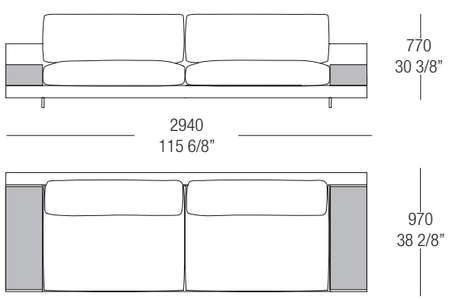

AG23FG

cuscino seduta diviso.
split sitting cushion.

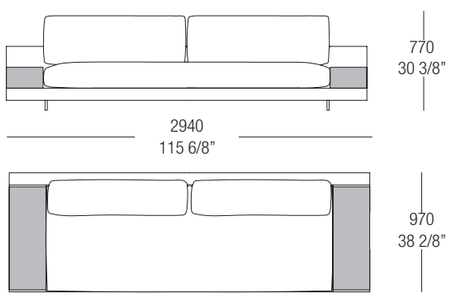

AG23FGU

cuscino seduta intero.
full sitting cushion.

ARGO

DIVANI
SOFAS

Elemento angolo terminale L.2340mm.
bracciolo L.100mm
piano appoggio legno L.300mm.
SX (DX simmetrico).
I punti indicati si riferiscono alla finitura essenza opaca e lucida.

Terminal corner element L.2340mm.
armrest W.100mm.
top wood support L.300mm.
SX (DX symmetrical).
The points indicated refer to the matt and glossy essence finish.

CODICE / *CODE*	CAT. A	CAT. B	CAT. C	CAT. D	CAT. E	CAT. F	CAT. H	CAT. J	CAT. N
cuscino seduta diviso. *split sitting cushion.* **AG19FED/S**	8.998	9.275	9.461	9.640	9.800	10.078	12.288	12.720	14.876
cuscino seduta intero. *full sitting cushion.* **AG19FEUD/S**	8.998	9.275	9.461	9.640	9.800	10.078	12.288	12.720	14.876

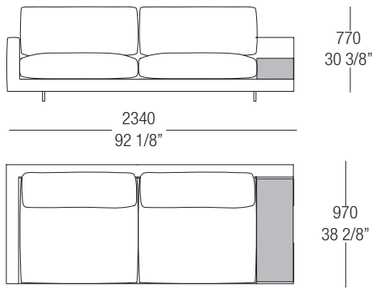

AG19FED/S
cuscino seduta diviso.
split sitting cushion.

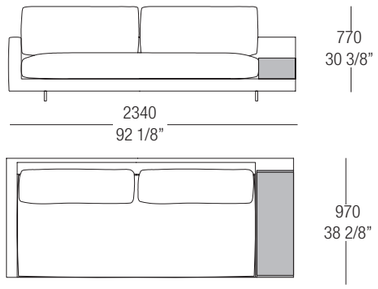

AG19FEUD/S
cuscino seduta intero.
full sitting cushion.

Elemento angolo terminale L.2740mm.
bracciolo L.100mm.
piano appoggio L.300mm.
SX (DX simmetrico).
I punti indicati si riferiscono alla finitura essenza opaca e lucida.

Terminal corner element L.2740mm.
armrest W.100mm.
top wood support L.300mm.
SX (DX symmetrical).
The points indicated refer to the matt and glossy essence finish.

CODICE / *CODE*	CAT. A	CAT. B	CAT. C	CAT. D	CAT. E	CAT. F	CAT. H	CAT. J	CAT. N
cuscino seduta diviso. *split sitting cushion.* **AG23FED/S**	9.820	10.098	10.283	10.463	10.623	10.901	13.115	13.546	15.702
cuscino seduta intero. *full sitting cushion.* **AG23FEUD/S**	9.820	10.098	10.283	10.463	10.623	10.901	13.115	13.546	15.702

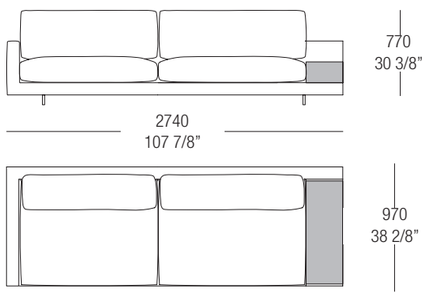

AG23FEUD/S
cuscino seduta diviso.
split sitting cushion.

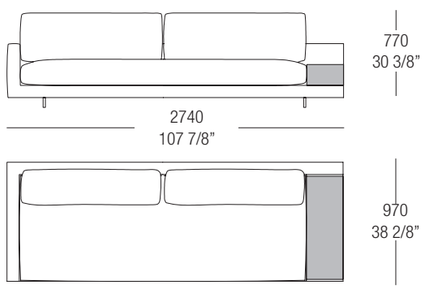

AG23FED/S
cuscino seduta intero.
full sitting cushion.

DIVANI
SOFAS

ARGO

Elemento angolo terminale L.2540mm.
piano appoggio legno L.300mm.
I punti indicati si riferiscono alla finitura essenza opaca e lucida.
SX (DX simmetrico)

Terminal corner element W.2540mm.
top wood support W.300mm.
The points indicated refer to the matt and glossy essence finish.

CODICE / *CODE*	CAT. A	CAT. B	CAT. C	CAT. D	CAT. E	CAT. F	CAT. H	CAT. J	CAT. N
cuscino seduta diviso. *split sitting cushion.* **AG19ASL**	10.885	11.162	11.348	11.527	11.687	11.965	14.175	14.607	16.763
cuscino seduta intero. *full sitting cushion.* **AG19ASLU**	10.885	11.162	11.348	11.527	11.687	11.965	14.175	14.607	16.763

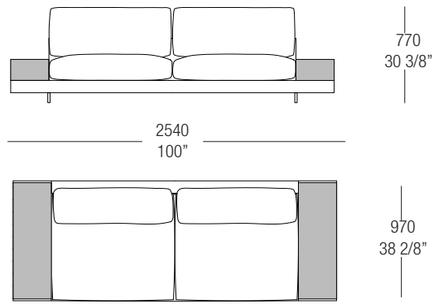

AG19ASLD/S
cuscino seduta diviso.
split sitting cushion.

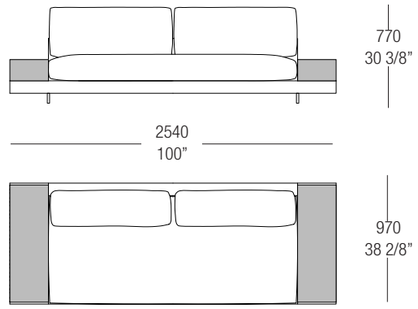

AG19ASLUD/S
cuscino seduta intero.
full sitting cushion.

Elemento angolo terminale L.2940mm.
piano appoggio legno L.300mm.
I punti indicati si riferiscono alla finitura essenza opaca e lucida.
SX (DX simmetrico)

Terminal corner element W.2940mm.
top wood support W.300mm.
The points indicated refer to the matt and glossy essence finish.

CODICE / *CODE*	CAT. A	CAT. B	CAT. C	CAT. D	CAT. E	CAT. F	CAT. H	CAT. J	CAT. N
cuscino seduta diviso. *split sitting cushion.* **AG23ASL**	11.707	11.985	12.170	12.350	12.510	12.788	15.002	15.433	17.589
cuscino seduta intero. *full sitting cushion.* **AG23ASLU**	11.707	11.985	12.170	12.350	12.510	12.788	15.002	15.433	17.589

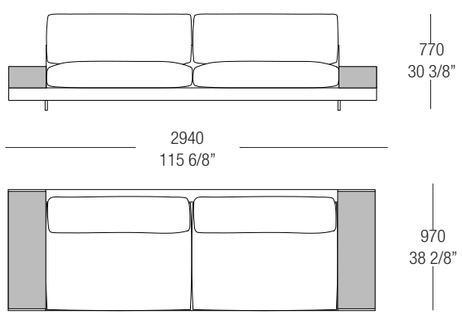

AG23ASLD/S
cuscino seduta diviso.
split sitting cushion.

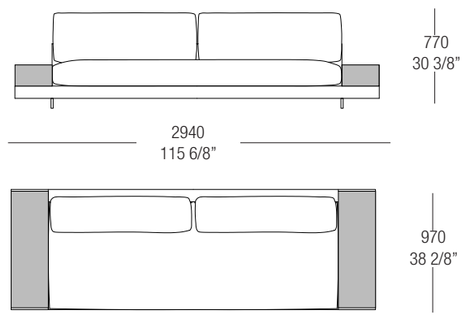

AG23ASLUD/S
cuscino seduta intero.
full sitting cushion.

ARGO

DIVANI INCLINATI 30°
30° SLANTED SOFA

Elemento terminale inclinato 30° L.2493mm.
piano appoggio legno L.300mm.
cuscino seduta intero, SX (Dx simmetrico)
I punti indicati si riferiscono alla finitura essenza opaca e lucida.

Terminal element slanted 30° W.2493mm.
top wood support W.300mm.
full sitting cushion, SX (DX symmetrical)
The points indicated refer to the matt and glossy essence finish.

CODICE / *CODE*	CAT. A	CAT. B	CAT. C	CAT. D	CAT. E	CAT. F	CAT. H	CAT. J	CAT. N
AG24AIGD/S	10.316	10.514	10.647	10.774	10.889	11.088	12.873	13.204	14.861

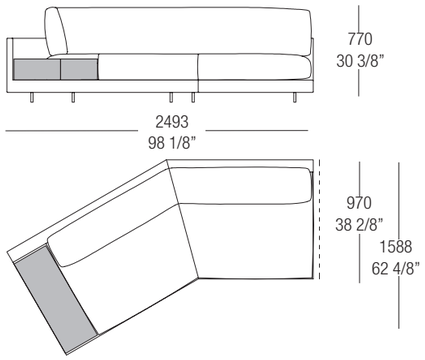

Elemento inclinato 30° L.2593mm.
bracciolo L.100mm.
piano appoggio legno L. 300
cuscino seduta intero SX (Dx simmetrico).
I punti indicati si riferiscono alla finitura essenza opaca e lucida.

Terminal element slanted W.2593mm.
armrest W. 100mm
top wood support W.300xD.840mm.
full sitting cushion, SX (DX symmetrical).
The points indicated refer to the matt and glossy essence finish.

CODICE / *CODE*	CAT. A	CAT. B	CAT. C	CAT. D	CAT. E	CAT. F	CAT. H	CAT. J	CAT. N
AG24AIED/S	10.616	10.814	10.947	11.074	11.189	11.388	13.413	13.744	15.401

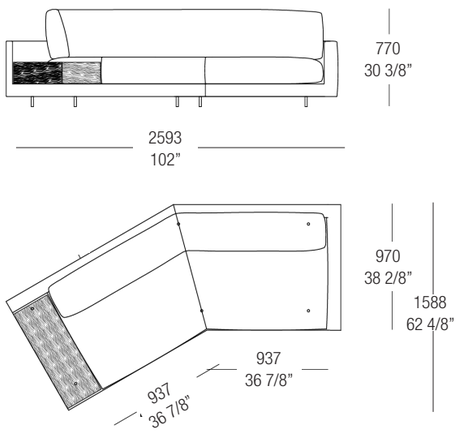

DIVANI INCLINATI 30°
30° SLANTED SOFA

ARGO

Elemento terminale inclinato 30° L.2793mm.
piano appoggio legno L.300mm.
cuscino seduta intero, SX (Dx simmetrico)
I punti indicati si riferiscono alla finitura essenza opaca e lucida.

Terminal element slanted 30° W.2793mm.
top wood support W.300mm.
full sitting cushion, SX (DX symmetrical)
The points indicated refer to the matt and glossy essence finish.

CODICE / *CODE*	CAT. A	CAT. B	CAT. C	CAT. D	CAT. E	CAT. F	CAT. H	CAT. J	CAT. N
AG27AIWD/S	12.447	12.645	12.778	12.905	13.020	13.219	15.244	15.575	17.232

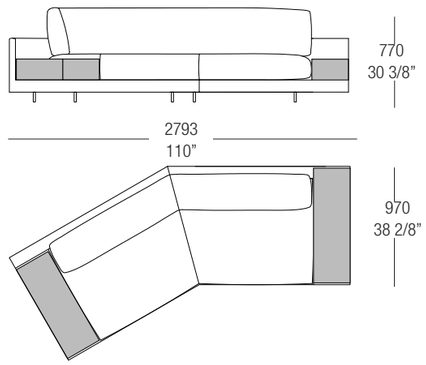

Elemento terminale inclinato 30° L.2793mm.
bracciolo L.300mm.
piano appoggio legno L.300mm.
cuscino seduta intero, SX (Dx simmetrico)
I punti indicati si riferiscono alla finitura essenza opaca e lucida.

Terminal element slanted 30° W.2793mm.
armrest W. 100mm
top wood support W.300mm.
full sitting cushion, SX (DX symmetrical)
The points indicated refer to the matt and glossy essence finish.

CODICE / *CODE*	CAT. A	CAT. B	CAT. C	CAT. D	CAT. E	CAT. F	CAT. H	CAT. J	CAT. N
AG27AIPD/S	10.866	11.064	11.197	11.324	11.439	11.638	13.723	14.054	15.711

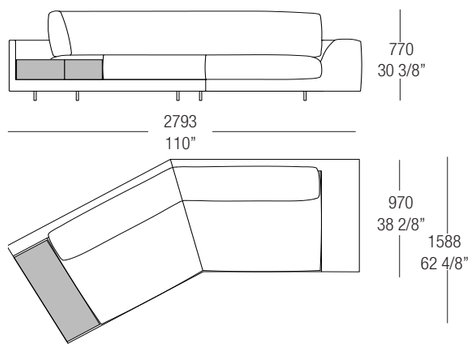

ARGO

ELEMENTI CENTRALI
CENTRAL ELEMENTS

Elemento centrale L.970mm.
Utilizzabile anche come terminale.

Central element W.970mm.
Can also be used as terminal element.

CODICE / *CODE*	CAT. A	CAT. B	CAT. C	CAT. D	CAT. E	CAT. F	CAT. H	CAT. J	CAT. N
AG09C	3.659	3.792	3.880	3.965	4.042	4.174	5.141	5.337	6.317

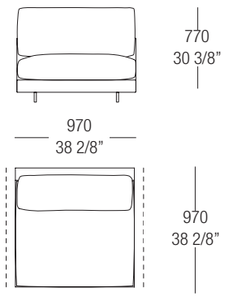

Elemento centrale L.1170mm.
Utilizzabile anche come terminale.

Central element W.1170mm.
Can also be used as terminal element.

CODICE / *CODE*	CAT. A	CAT. B	CAT. C	CAT. D	CAT. E	CAT. F	CAT. H	CAT. J	CAT. N
AG11C	4.053	4.185	4.273	4.359	4.435	4.567	5.555	5.751	6.731

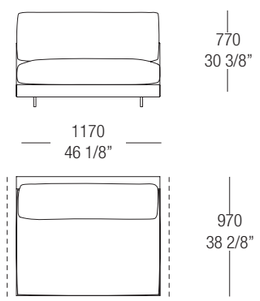

ELEMENTI CENTRALI
CENTRAL ELEMENT

ARGO

Elemento centrale L.1940mm.
Utilizzabile anche come terminale.

Central element W.1940mm.
Can also be used as terminal element.

CODICE / *CODE*	CAT. A	CAT. B	CAT. C	CAT. D	CAT. E	CAT. F	CAT. H	CAT. J	CAT. N
cuscino seduta diviso. *split sitting cushion.* **AG19C**	6.679	6.919	7.080	7.234	7.373	7.614	9.314	9.727	11.491
cuscino seduta intero. *full sitting cushion.* **AG19CU**	6.679	6.919	7.080	7.234	7.373	7.614	9.314	9.727	11.491

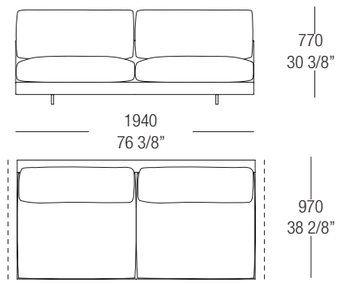

AG19C

cuscino seduta diviso.
split sitting cushion.

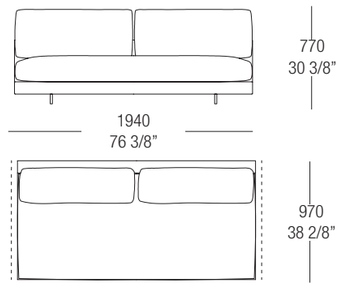

AG19CU

cuscino seduta intero.
full sitting cushion.

Elemento centrale L.2340mm.
Utilizzabile anche come terminale.

Central element W.2340mm.
Can also be used as terminal element.

CODICE / *CODE*	CAT. A	CAT. B	CAT. C	CAT. D	CAT. E	CAT. F	CAT. H	CAT. J	CAT. N
cuscino seduta diviso. *split sitting cushion.* **AG23C**	7.696	7.937	8.097	8.252	8.391	8.631	12.199	12.551	14.315
cuscino seduta intero. *full sitting cushion.* **AG23CU**	7.696	7.937	8.097	8.252	8.391	8.631	12.199	12.551	14.315

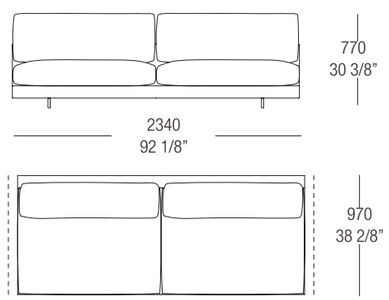

AG23C

cuscino seduta diviso.
split sitting cushion.

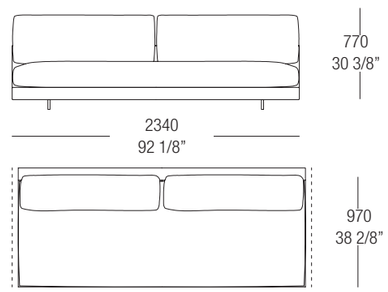

AG23CU

cuscino seduta intero.
full sitting cushion.

Elemento terminale L.1070mm.
bracciolo L.100mm.
SX (DX simmetrico).

Terminal element W.1070mm.
armrest W.100mm.
SX (DX symmetrical)

CODICE / *CODE*	CAT. A	CAT. B	CAT. C	CAT. D	CAT. E	CAT. F	CAT. H	CAT. J	CAT. N
AG09TSD/S	4.045	4.188	4.284	4.376	4.459	4.602	5.810	6.039	7.189

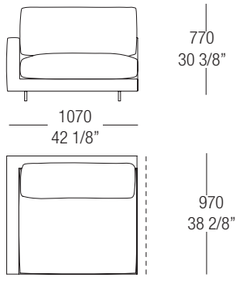

Elemento terminale L.1270mm.
bracciolo L.100mm.
SX (DX simmetrico).

Terminal element W.1270mm.
armrest W.100mm.
SX (DX symmetrical).

CODICE / *CODE*	CAT. A	CAT. B	CAT. C	CAT. D	CAT. E	CAT. F	CAT. H	CAT. J	CAT. N
AG11TSD/S	4.578	4.721	4.817	4.909	4.992	5.135	6.363	6.592	7.739

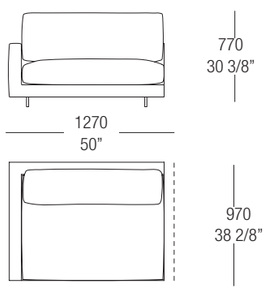

Elemento terminale L.2040mm.
bracciolo L.100mm.
SX (DX simmetrico)

Terminal element W.2040mm.
armrest W.100mm.
SX (DX symmetrical)

	CODICE / *CODE*	CAT. A	CAT. B	CAT. C	CAT. D	CAT. E	CAT. F	CAT. H	CAT. J	CAT. N
cuscino seduta diviso. *split sitting cushion.*	**AG19TSD/S**	6.981	7.243	7.418	7.587	7.739	8.001	10.235	10.655	12.754
cuscino seduta intero. *full sitting cushion.*	**AG19TSUD/S**	6.981	7.243	7.418	7.587	7.739	8.001	10.235	10.655	12.754

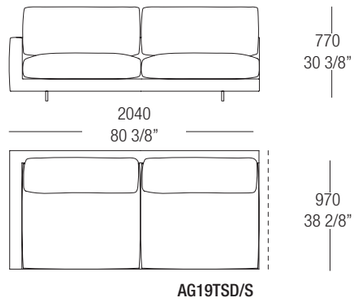

AG19TSD/S
cuscino seduta diviso.
split sitting cushion.

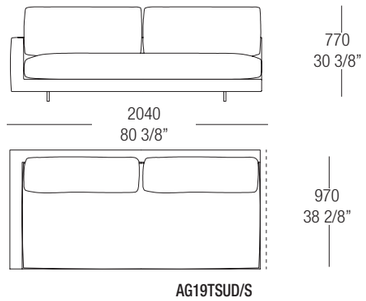

AG19TSUD/S
cuscino seduta intero.
full sitting cushion.

Elemento terminale L.2440mm.
bracciolo L.100mm.
SX (DX simmetrico).

Terminal element W.2440mm.
armrest W.100mm.
SX (DX symmetrical).

	CODICE / *CODE*	CAT. A	CAT. B	CAT. C	CAT. D	CAT. E	CAT. F	CAT. H	CAT. J	CAT. N
cuscino seduta diviso. *split sitting cushion.*	**AG23TSD/S**	7.973	8.238	8.414	8.585	8.738	9.002	11.285	11.709	13.825
cuscino seduta intero. *full sitting cushion.*	**AG23TSUD/S**	7.973	8.238	8.414	8.585	8.738	9.002	11.285	11.709	13.825

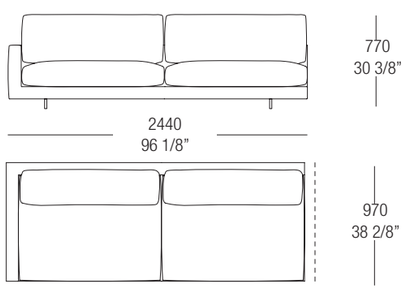

AG23TSD/S
cuscino seduta diviso.
split sitting cushion.

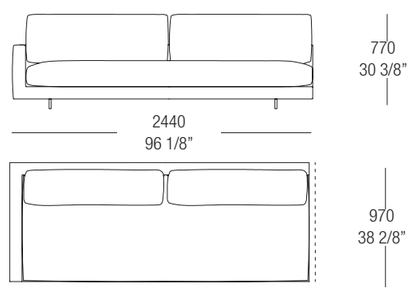

AG23TSUD/S
cuscino seduta intero.
full sitting cushion.

Elemento terminale L.1270mm.
bracciolo L.300mm.
SX (DX simmetrico)

Terminal element W.1270mm.
armrest W.300mm.
SX (DX symmetrical)

CODICE / *CODE*	CAT. A	CAT. B	CAT. C	CAT. D	CAT. E	CAT. F	CAT. H	CAT. J	CAT. N
AG09TLD/S	3.951	4.094	4.190	4.282	4.365	4.508	5.716	5.945	7.092

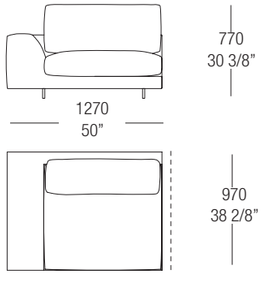

Elemento terminale L.1470mm.
bracciolo L.300mm.
SX (DX simmetrico).

Terminal element W.1470mm.
armrest W.300mm.
SX (DX symmetrical).

CODICE / *CODE*	CAT. A	CAT. B	CAT. C	CAT. D	CAT. E	CAT. F	CAT. H	CAT. J	CAT. N
AG11TLD/S	4.632	4.782	4.882	4.979	5.065	5.215	6.489	6.728	7.928

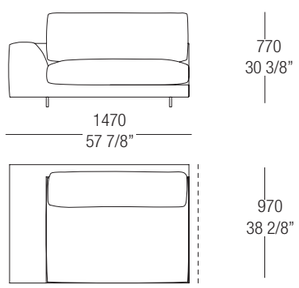

Elemento terminale L.2240mm.
bracciolo L.300mm.
SX (DX simmetrico).

Terminal element W.2240mm.
armrest W.300mm.
SX (DX symmetrical).

	CODICE / *CODE*	CAT. A	CAT. B	CAT. C	CAT. D	CAT. E	CAT. F	CAT. H	CAT. J	CAT. N
cuscino seduta diviso. *split sitting cushion.*	**AG19TLD/S**	7.287	7.541	7.710	7.873	8.020	8.274	10.432	10.838	12.866
cuscino seduta intero. *full sitting cushion.*	**AG19TLUD/S**	7.287	7.541	7.710	7.873	8.020	8.274	10.432	10.838	12.866

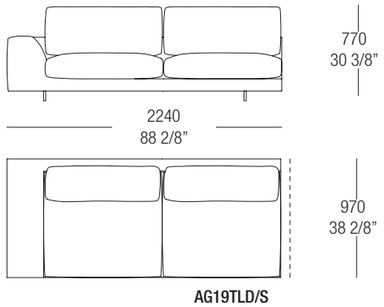

AG19TLD/S

cuscino seduta diviso.
split sitting cushion.

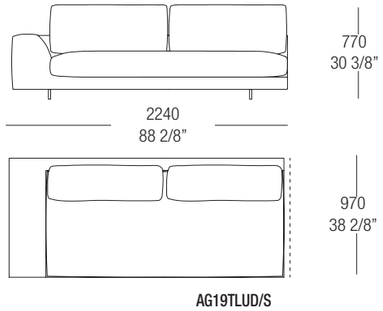

AG19TLUD/S

cuscino seduta intero.
full sitting cushion.

Elemento terminale L.2640mm.
bracciolo L.300mm.
SX (DX simmetrico).

Terminal element W.2640mm.
armrest W.300mm.
SX (DX symmetrical).

	CODICE / *CODE*	CAT. A	CAT. B	CAT. C	CAT. D	CAT. E	CAT. F	CAT. H	CAT. J	CAT. N
cuscino seduta diviso. *split sitting cushion.*	**AG23TLD/S**	8.079	8.332	8.502	8.665	8.812	9.065	11.290	11.696	13.724
cuscino seduta intero. *full sitting cushion.*	**AG23TLUD/S**	8.079	8.332	8.502	8.665	8.812	9.065	11.290	11.696	13.724

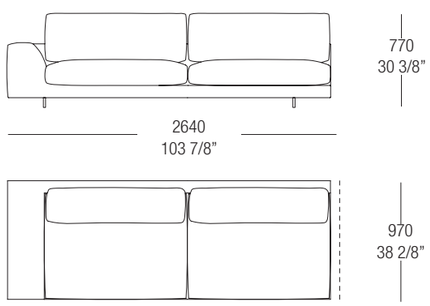

AG23TLD/S

cuscino seduta diviso.
split sitting cushion.

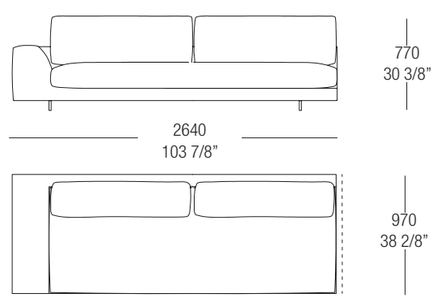

AG23TLUD/S

cuscino seduta intero.
full sitting cushion.

Elemento terminale L.1270mm.
piano appoggio legno L.300mm.
SX (DX simmetrico)
I punti indicati si riferiscono alla finitura essenza opaca e lucida.

Terminal element W.1270mm.
top wood support W.300mm.
SX (DX symmetrical)
The points indicated refer to the matt and glossy essence finish.

CODICE / *CODE*	CAT. A	CAT. B	CAT. C	CAT. D	CAT. E	CAT. F	CAT. H	CAT. J	CAT. N
AG09TGUD/S	5.820	5.963	6.059	6.151	6.234	6.377	7.585	7.814	8.964

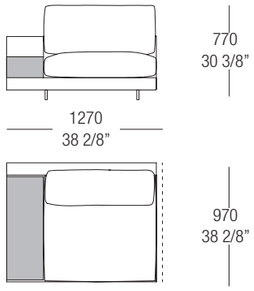

Elemento terminale L.1470mm.
piano appoggio legno L.300mm.
SX (DX simmetrico)
I punti indicati si riferiscono alla finitura essenza opaca e lucida.

Terminal element W.1470mm.
top wood support W.300mm.
SX (DX symmetrical)
The points indicated refer to the matt and glossy essence finish.

CODICE / *CODE*	CAT. A	CAT. B	CAT. C	CAT. D	CAT. E	CAT. F	CAT. H	CAT. J	CAT. N
AG11TGUD/S	6.353	6.496	6.592	6.684	6.767	6.910	8.138	8.367	9.514

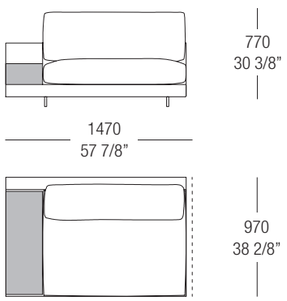

Elemento terminale L.2240mm.
piano appoggio legno L.300mm
SX (DX simmetrico).
I punti indicati si riferiscono alla finitura essenza opaca e lucida.

Terminal element W.2240mm.
top wood support W.300mm.
SX (DX symmetrical)
The points indicated refer to the matt and glossy essence finish.

	CODICE / *CODE*	CAT. A	CAT. B	CAT. C	CAT. D	CAT. E	CAT. F	CAT. H	CAT. J	CAT. N
cuscino seduta diviso. *split sitting cushion.*	**AG19TGD/S**	8.756	9.018	9.193	9.362	9.514	9.776	12.010	12.430	14.529
cuscino seduta intero. *full sitting cushion.*	**AG19TGUD/S**	8.756	9.018	9.193	9.362	9.514	9.776	12.010	12.430	14.529

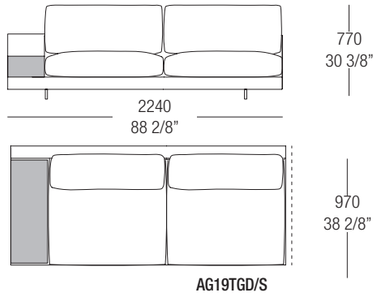

AG19TGD/S

cuscino seduta diviso.
split sitting cushion.

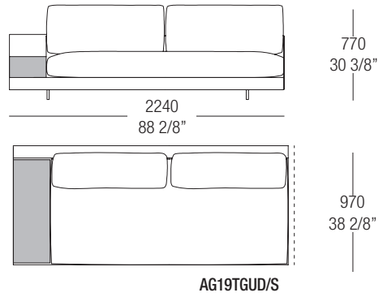

AG19TGUD/S

cuscino seduta intero.
full sitting cushion.

Elemento terminale L.2640mm.
piano appoggio legno L.300mm
SX (DX simmetrico).
I punti indicati si riferiscono alla finitura essenza opaca e lucida.

Terminal element W.2640mm.
top wood support W.300mm.
SX (DX symmetrical)
The points indicated refer to the matt and glossy essence finish.

	CODICE / *CODE*	CAT. A	CAT. B	CAT. C	CAT. D	CAT. E	CAT. F	CAT. H	CAT. J	CAT. N
cuscino seduta diviso. *split sitting cushion.*	**AG23TGD/S**	9.748	10.013	10.189	10.360	10.513	10.777	13.060	13.484	15.600
cuscino seduta intero. *full sitting cushion.*	**AG23TGUD/S**	9.748	10.013	10.189	10.360	10.513	10.777	13.060	13.484	15.600

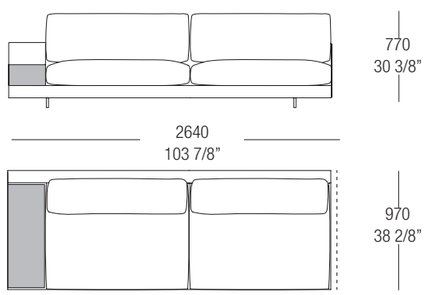

AG23TGD/S

cuscino seduta diviso.
split sitting cushion.

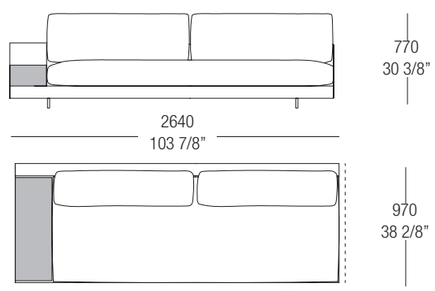

AG23TGUD/S

cuscino seduta intero.
full sitting cushion.

ARGO

ELEMENTI ANGOLO
CORNER ELEMENTS

Elemento angolo L.1070mm.
SX (DX simmetrico).

Corner element W.1070mm.
SX (DX symmetrical).

CODICE / *CODE*	CAT. A	CAT. B	CAT. C	CAT. D	CAT. E	CAT. F	CAT. H	CAT. J	CAT. N
AG09AD/S	4.725	4.897	5.011	5.122	5.221	5.393	6.820	7.094	8.466

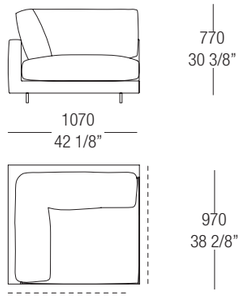

Elemento angolo L.1270mm.
SX (DX simmetrico).

Corner element W.1270mm.
SX (DX symmetrical).

CODICE / *CODE*	CAT. A	CAT. B	CAT. C	CAT. D	CAT. E	CAT. F	CAT. H	CAT. J	CAT. N
AG11AD/S	5.105	5.277	5.391	5.502	5.602	5.774	7.218	7.492	8.864

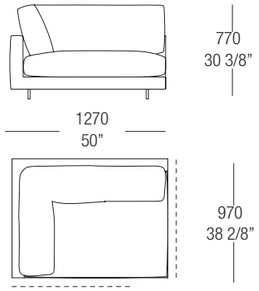

Elemento angolo 45° L.1260mm.

Corner element 45° W.1260mm.

CODICE / *CODE*	CAT. A	CAT. B	CAT. C	CAT. D	CAT. E	CAT. F	CAT. H	CAT. J	CAT. N
AG12AE	6.633	6.699	6.743	6.786	6.824	6.890	7.759	7.865	8.394

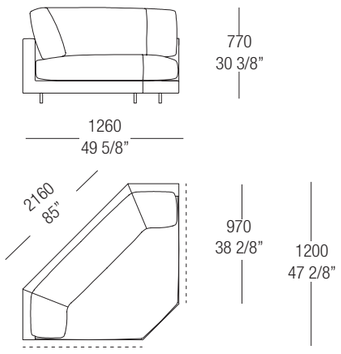

ELEMENTI ANGOLO
CORNER ELEMENTS

ARGO

Elemento angolo L.1270mm.
piano appoggio legno L.300mm
SX (DX simmetrico).
I punti indicati si riferiscono alla finitura essenza opaca e lucida.

Corner element W.1270mm.
top wood support W.300mm.
SX (DX symmetrical)
The points indicated refer to the matt and glossy essence finish.

CODICE / *CODE*	CAT. A	CAT. B	CAT. C	CAT. D	CAT. E	CAT. F	CAT. H	CAT. J	CAT. N
AG09TTUD/S	5.876	6.019	6.115	6.207	6.290	6.433	7.641	7.870	9.020

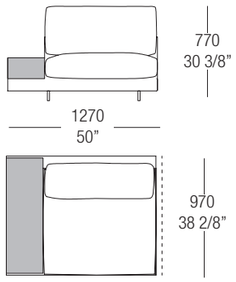

Elemento angolo L.1470mm.
piano appoggio legno L.300mm
SX (DX simmetrico).
I punti indicati si riferiscono alla finitura essenza opaca e lucida.

Corner element W.1470mm.
top wood support W.300mm.
SX (DX symmetrical)
The points indicated refer to the matt and glossy essence finish.

CODICE / *CODE*	CAT. A	CAT. B	CAT. C	CAT. D	CAT. E	CAT. F	CAT. H	CAT. J	CAT. N
AG11TTUD/S	6.409	6.552	6.648	6.740	6.823	6.966	8.194	8.423	9.570

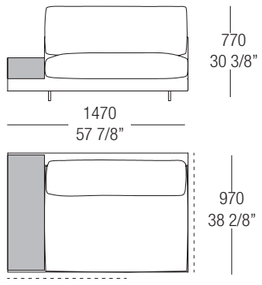

ARGO

ELEMENTI ANGOLO
CORNER ELEMENTS

Elemento angolo L.2040mm.
bracciolo L. 100mm
SX (DX simmetrico)

Corner element W.2040mm.
armrest L. 100mm
SX (DX symmetrical).

	CODICE / *CODE*	CAT. A	CAT. B	CAT. C	CAT. D	CAT. E	CAT. F	CAT. H	CAT. J	CAT. N
cuscino seduta diviso. *split sitting cushion.*	**AG19AD/S**	7.442	7.726	7.916	8.099	8.263	8.548	10.914	11.365	13.619
cuscino seduta intero. *full sitting cushion.*	**AG19AUD/S**	7.442	7.726	7.916	8.099	8.263	8.548	10.914	11.365	13.619

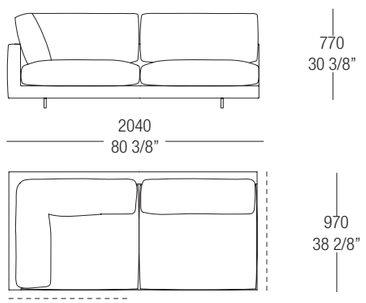

AG19AD/S

cuscino seduta diviso.
split sitting cushion.

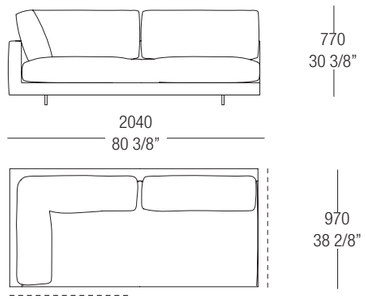

AG19AUD/S

cuscino seduta intero.
full sitting cushion.

Elemento angolo L.2440mm.
bracciolo L.100mm
SX (DX simmetrico)

Corner element W.2440mm.
armrest L.100mm
SX (DX symmetrical).

	CODICE / *CODE*	CAT. A	CAT. B	CAT. C	CAT. D	CAT. E	CAT. F	CAT. H	CAT. J	CAT. N
cuscino seduta diviso. *split sitting cushion.*	**AG23AD/S**	8.411	8.720	8.926	9.125	9.303	9.612	12.222	12.716	15.186
cuscino seduta intero. *full sitting cushion.*	**AG23AUD/S**	8.411	8.720	8.926	9.125	9.303	9.612	12.222	12.716	15.186

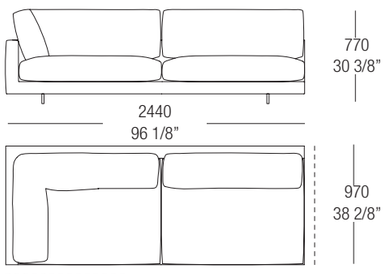

AG23AD/S

cuscino seduta diviso.
split sitting cushion.

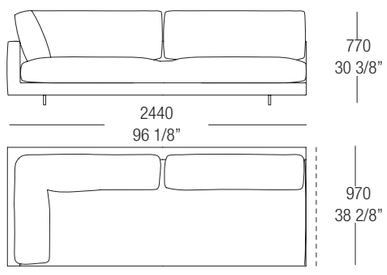

AG23AUD/S

cuscino seduta intero.
full sitting cushion.

ELEMENTI ANGOLO
CORNER ELEMENTS

ARGO

Elemento angolo L.2240mm.
piano appoggio legno L.300mm
SX (DX simmetrico).
I punti indicati si riferiscono alla finitura essenza opaca e lucida.

Corner element W.2240mm.
top wood support W.300mm.
SX (DX symmetrical)
The points indicated refer to the matt and glossy essence finish.

	CODICE / *CODE*	CAT. A	CAT. B	CAT. C	CAT. D	CAT. E	CAT. F	CAT. H	CAT. J	CAT. N
cuscino seduta diviso. *split sitting cushion.*	**AG19TTD/S**	7.442	7.726	7.916	8.099	8.263	8.548	10.914	11.365	13.619
cuscino seduta intero. *full sitting cushion.*	**AG19TTUD/S**	7.442	7.726	7.916	8.099	8.263	8.548	10.914	11.365	13.619

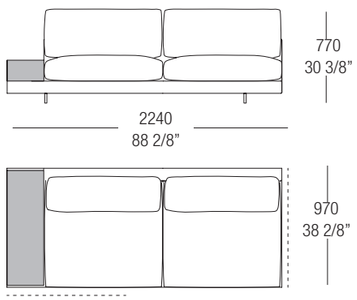

AG19TTD/S

cuscino seduta diviso.
split sitting cushion.

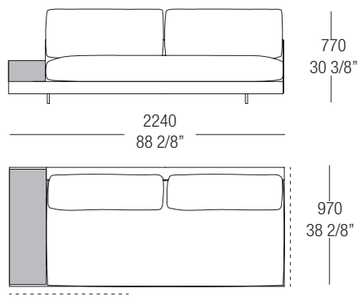

AG19TTUD/S

cuscino seduta intero.
full sitting cushion.

Elemento angolo L.2640mm.
piano appoggio legno L.300mm
SX (DX simmetrico).
I punti indicati si riferiscono alla finitura essenza opaca e lucida.

Corner element W.2640mm.
top wood support W.300mm.
SX (DX symmetrical)
The points indicated refer to the matt and glossy essence finish.

	CODICE / *CODE*	CAT. A	CAT. B	CAT. C	CAT. D	CAT. E	CAT. F	CAT. H	CAT. J	CAT. N
cuscino seduta diviso. *split sitting cushion.*	**AG23TTD/S**	9.804	10.069	10.245	10.416	10.569	10.833	13.116	13.540	15.656
cuscino seduta intero. *full sitting cushion.*	**AG23TTUD/S**	9.804	10.069	10.245	10.416	10.569	10.833	13.116	13.540	15.656

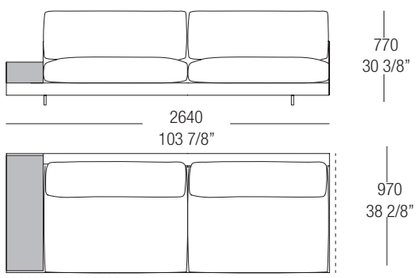

AG23TTD/S

cuscino seduta diviso.
split sitting cushion.

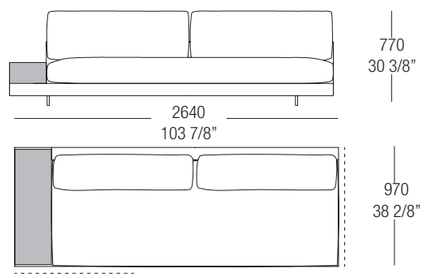

AG23TTUD/S

cuscino seduta intero.
full sitting cushion.

ARGO

ELEMENTI ANGOLO / TERMINALE
TERMINAL / CORNER ELEMENTS

Elemento angolo terminale L.2140mm.
bracciolo L.100mm.
SX (DX simmetrico).

Terminal corner element W.2140mm.
armrest W.100mm.
SX (DX symmetrical).

	CODICE / CODE	CAT. A	CAT. B	CAT. C	CAT. D	CAT. E	CAT. F	CAT. H	CAT. J	CAT. N
cuscino seduta diviso. *split sitting cushion.*	**AG19ASD/S**	7.939	8.239	8.439	8.632	8.805	9.105	11.653	12.133	14.532
cuscino seduta intero. *full sitting cushion.*	**AG19ASUD/S**	7.939	8.239	8.439	8.632	8.805	9.105	11.653	12.133	14.532

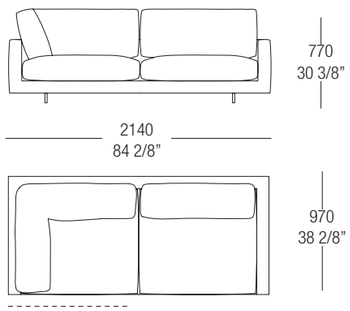

AG19ASD/S

cuscino seduta diviso.
split sitting cushion.

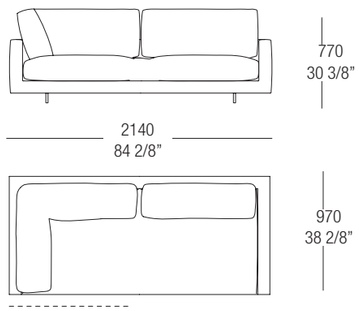

AG19ASUD/S

cuscino seduta intero.
full sitting cushion.

Elemento angolo terminale L.2540mm.
bracciolo L.100mm.
X (DX simmetrico).

Terminal corner element W.2540mm.
armrest W.100mm.
SX (DX symmetrical).

	CODICE / CODE	CAT. A	CAT. B	CAT. C	CAT. D	CAT. E	CAT. F	CAT. H	CAT. J	CAT. N
cuscino seduta diviso. *split sitting cushion.*	**AG23ASD/S**	8.448	8.770	8.985	9.192	9.378	9.700	12.429	12.944	15.519
cuscino seduta intero. *full sitting cushion.*	**AG23ASUD/S**	8.448	8.770	8.985	9.192	9.378	9.700	12.429	12.944	15.519

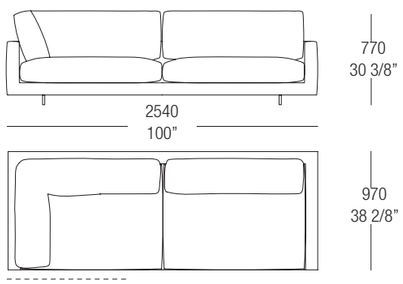

AG23ASD/S

cuscino seduta diviso.
split sitting cushion.

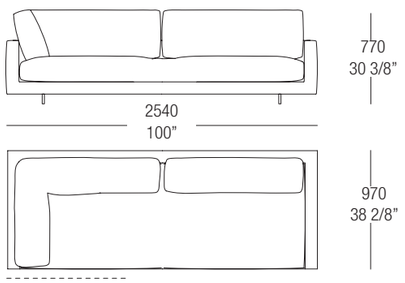

AG23ASUD/S

cuscino seduta intero.
full sitting cushion.

ELEMENTI ANGOLO / TERMINALE
TERMINAL / CORNER ELEMENTS

ARGO

Elemento angolo terminale L.2340mm.
bracciolo L.300mm.
SX (DX simmetrico)

Terminal corner element W.2340mm.
armrest W.300mm.
SX (DX symmetrical)

	CODICE / CODE	CAT. A	CAT. B	CAT. C	CAT. D	CAT. E	CAT. F	CAT. H	CAT. J	CAT. N
cuscino seduta diviso. *split sitting cushion.*	**AG19ALD/S**	8.561	8.861	9.061	9.254	9.428	9.727	12.284	12.764	15.163
cuscino seduta intero. *full sitting cushion.*	**AG19ALUD/S**	8.561	8.861	9.061	9.254	9.428	9.727	12.284	12.764	15.163

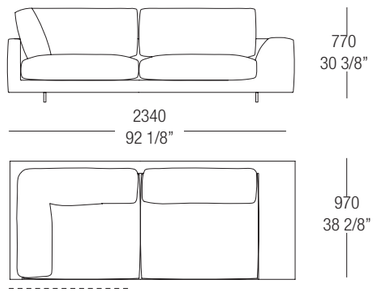

AG19ALD/S

cuscino seduta diviso.
split sitting cushion.

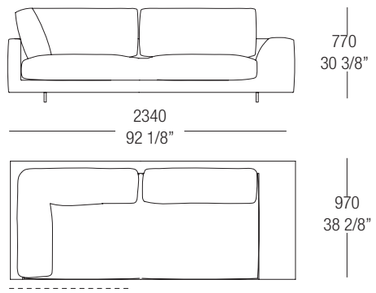

AG19ALUD/S

cuscino seduta intero.
full sitting cushion.

Elemento angolo terminale L.2740mm.
bracciolo L.300mm.
SX (DX simmetrico).

Terminal corner element W.2740mm.
armrest W.300mm.
SX (DX symmetrical).

	CODICE / CODE	CAT. A	CAT. B	CAT. C	CAT. D	CAT. E	CAT. F	CAT. H	CAT. J	CAT. N
cuscino seduta diviso. *split sitting cushion.*	**AG23ALD/S**	9.248	9.572	9.788	9.997	10.184	10.508	13.272	13.790	16.383
cuscino seduta intero. *full sitting cushion.*	**AG23ALUD/S**	9.248	9.572	9.788	9.997	10.184	10.508	13.272	13.790	16.383

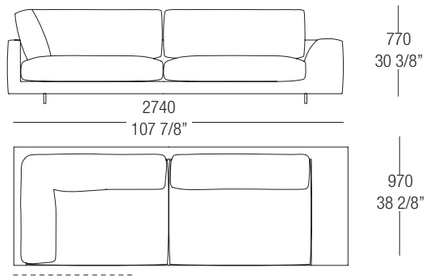

AG23ALD/S

cuscino seduta diviso.
split sitting cushion.

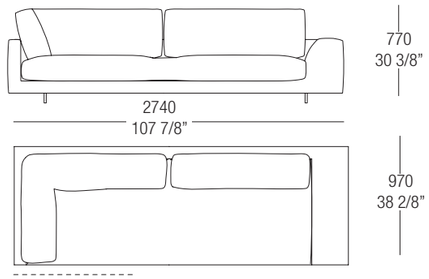

AG23ALUD/S

cuscino seduta intero.
full sitting cushion.

ARGO

ELEMENTI ANGOLO / TERMINALE
TERMINAL / CORNER ELEMENTS

Elemento angolo terminale L.2340mm.
piano appoggio legno L.300mm
SX (DX simmetrico).
I punti indicati si riferiscono alla finitura essenza opaca e lucida.

Terminal corner element W.2340mm.
top wood support W.300mm.
SX (DX symmetrical)
The points indicated refer to the matt and glossy essence finish.

	CODICE / *CODE*	CAT. A	CAT. B	CAT. C	CAT. D	CAT. E	CAT. F	CAT. H	CAT. J	CAT. N
cuscino seduta diviso. *split sitting cushion.*	**AG19AED/S**	9.714	10.014	10.214	10.407	10.580	10.880	13.428	13.908	16.307
cuscino seduta intero. *full sitting cushion.*	**AG19AEUD/S**	9.714	10.014	10.214	10.407	10.580	10.880	13.428	13.908	16.307

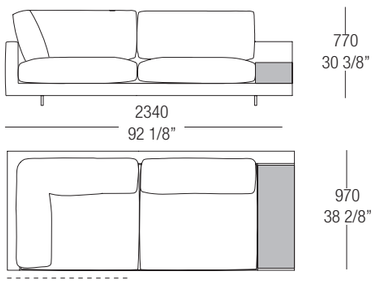

AG19AED/S
cuscino seduta diviso.
split sitting cushion.

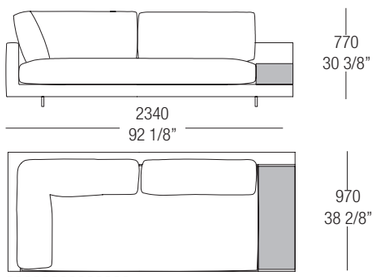

AG19AEUD/S
cuscino seduta intero.
full sitting cushion.

Elemento angolo terminale L.2740mm.
piano appoggio legno L.300mm.
SX (DX simmetrico).
I punti indicati si riferiscono alla finitura essenza opaca e lucida.

Terminal corner element W.2740mm.
top wood support W.300mm.
SX (DX symmetrical).
The points indicated refer to the matt and glossy essence finish.

	CODICE / *CODE*	CAT. A	CAT. B	CAT. C	CAT. D	CAT. E	CAT. F	CAT. H	CAT. J	CAT. N
cuscino seduta diviso. *split sitting cushion.*	**AG23AED/S**	10.223	10.545	10.760	10.967	11.153	11.475	14.204	14.719	17.294
cuscino seduta intero. *full sitting cushion.*	**AG23AEUD/S**	10.223	10.545	10.760	10.967	11.153	11.475	14.204	14.719	17.294

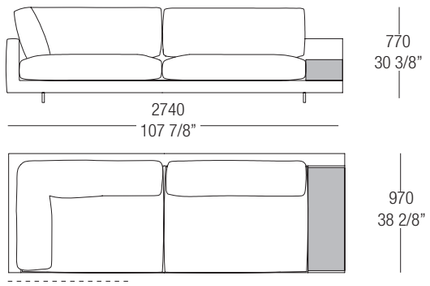

AG23AED/S
cuscino seduta diviso.
split sitting cushion.

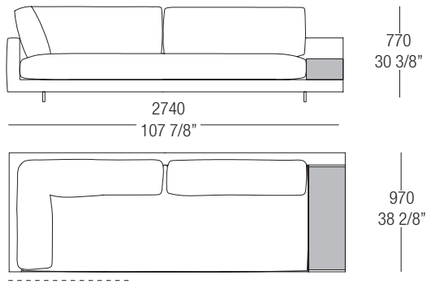

AG23AEUD/S
cuscino seduta intero.
full sitting cushion.

ELEMENTI ANGOLO / TERMINALE
TERMINAL / CORNER ELEMENTS

ARGO

Elemento angolo terminale L.2340mm.
bracciolo L.100mm.
piano appoggio legno L.300mm.
SX (DX simmetrico).
I punti indicati si riferiscono alla finitura essenza opaca e lucida.

Terminal corner element W.2340mm.
armrest W.100mm.
top wood support W.300mm
SX (DX symmetrical).
The points indicated refer to the matt and glossy essence finish.

	CODICE / *CODE*	CAT. A	CAT. B	CAT. C	CAT. D	CAT. E	CAT. F	CAT. H	CAT. J	CAT. N
cuscino seduta diviso. *split sitting cushion.*	**AG19FRD/S**	9.054	9.331	9.517	9.696	9.856	10.134	12.344	12.776	14.932
cuscino seduta intero. *full sitting cushion.*	**AG19FRUD/S**	9.054	9.331	9.517	9.696	9.856	10.134	12.344	12.776	14.932

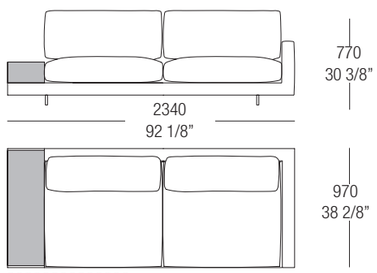

AG19FRD/S
cuscino seduta diviso.
split sitting cushion.

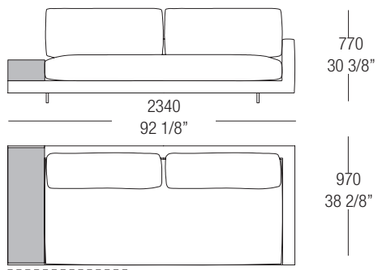

AG19FRUD/S
cuscino seduta intero.
full sitting cushion.

Elemento angolo terminale L.2740mm.
bracciolo L.100mm.
piano appoggio legno L.300mm.
SX (DX simmetrico).
I punti indicati si riferiscono alla finitura essenza opaca e lucida.

Terminal corner element W.2740mm.
armrest W.100mm.
top wood support W.300mm
SX (DX symmetrical).
The points indicated refer to the matt and glossy essence finish.

	CODICE / *CODE*	CAT. A	CAT. B	CAT. C	CAT. D	CAT. E	CAT. F	CAT. H	CAT. J	CAT. N
cuscino seduta diviso. *split sitting cushion.*	**AG23FRD/S**	9.876	10.154	10.339	10.519	10.679	10.957	13.171	13.602	15.758
cuscino seduta intero. *full sitting cushion.*	**AG23FRUD/S**	9.876	10.154	10.339	10.519	10.679	10.957	13.171	13.602	15.758

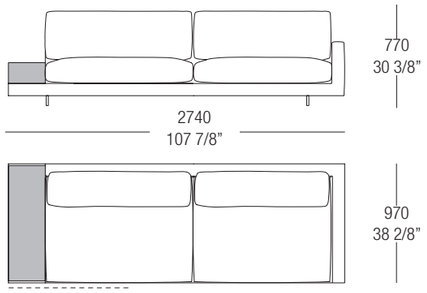

AG23FRD/S
cuscino seduta diviso.
split sitting cushion.

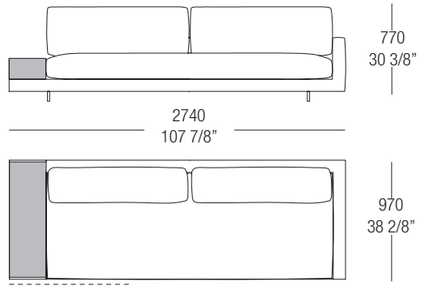

AG23FRUD/S
cuscino seduta intero.
full sitting cushion.

ARGO

ELEMENTI ANGOLO / TERMINALE
TERMINAL / CORNER ELEMENTS

Elemento angolo terminale L.2540mm.
bracciolo L.300mm.
piano appoggio legno L.300mm.
SX (DX simmetrico).
I punti indicati si riferiscono alla finitura essenza opaca e lucida.

Terminal corner element W.2540mm.
armrest W.300mm.
top wood support W.300mm
SX (DX symmetrical).
The points indicated refer to the matt and glossy essence finish.

	CODICE / *CODE*	CAT. A	CAT. B	CAT. C	CAT. D	CAT. E	CAT. F	CAT. H	CAT. J	CAT. N
cuscino seduta diviso. *split sitting cushion.*	**AG19APD/S**	9.304	9.581	9.767	9.946	10.106	10.384	12.654	13.086	15.242
cuscino seduta intero. *full sitting cushion.*	**AG19APUD/S**	9.304	9.581	9.767	9.946	10.106	10.384	12.654	13.086	15.242

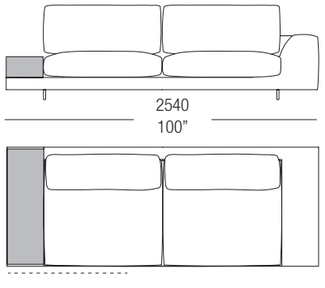

AG19APD/S
cuscino seduta diviso.
split sitting cushion.

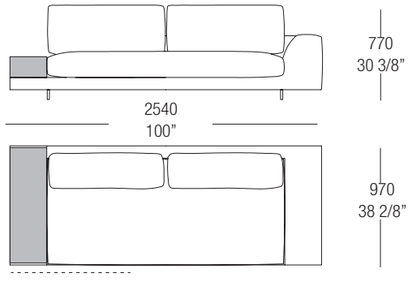

AG19APUD/S
cuscino seduta intero.
full sitting cushion.

Elemento angolo terminale L.2940mm.
bracciolo L.300mm.
piano appoggio legno L.300mm.
SX (DX simmetrico).
I punti indicati si riferiscono alla finitura essenza opaca e lucida.

Terminal corner element W.2940mm.
armrest W.300mm.
top wood support W.300mm
SX (DX symmetrical).
The points indicated refer to the matt and glossy essence finish.

	CODICE / *CODE*	CAT. A	CAT. B	CAT. C	CAT. D	CAT. E	CAT. F	CAT. H	CAT. J	CAT. N
cuscino seduta diviso. *split sitting cushion.*	**AG23APD/S**	10.126	10.404	10.589	10.769	10.929	11.207	13.481	13.912	16.068
cuscino seduta intero. *full sitting cushion.*	**AG23APUD/S**	10.126	10.404	10.589	10.769	10.929	11.207	13.481	13.912	16.068

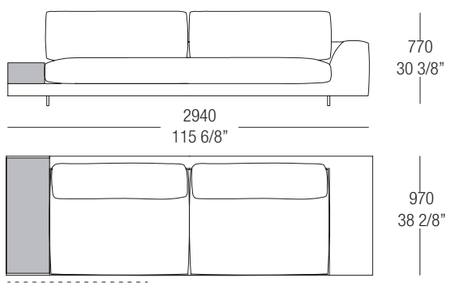

AG23APD/S
cuscino seduta diviso.
split sitting cushion.

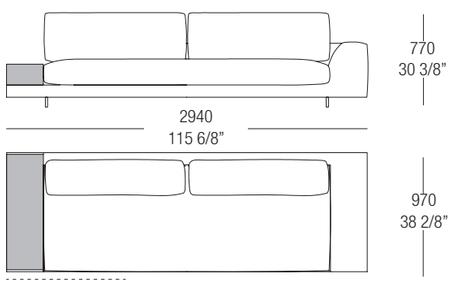

AG23APUD/S
cuscino seduta intero.
full sitting cushion.

ELEMENTI ANGOLO / TERMINALE
TERMINAL / CORNER ELEMENTS

ARGO

Elemento angolo terminale L.2540mm.
piano appoggio legno L.300mm.
SX (DX simmetrico).
I punti indicati si riferiscono alla finitura essenza opaca e lucida.

Terminal corner element W.2540mm.
top wood support W.300mm
SX (DX symmetrical).
The points indicated refer to the matt and glossy essence finish.

	CODICE / *CODE*	CAT. A	CAT. B	CAT. C	CAT. D	CAT. E	CAT. F	CAT. H	CAT. J	CAT. N
cuscino seduta diviso. *split sitting cushion.*	**AG19FWD/S**	10.829	11.106	11.292	11.471	11.631	11.909	14.119	14.551	16.707
cuscino seduta intero. *full sitting cushion.*	**AG19FWUD/S**	10.829	11.106	11.292	11.471	11.631	11.909	14.119	14.551	16.707

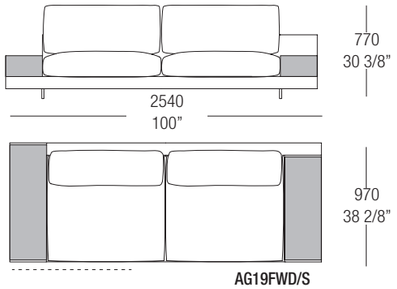

AG19FWD/S
cuscino seduta diviso.
split sitting cushion.

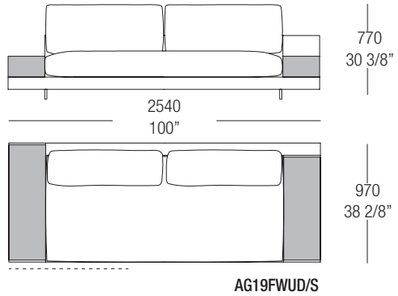

AG19FWUD/S
cuscino seduta intero.
full sitting cushion.

Elemento angolo terminale L.2940mm.
piano appoggio legno L.300mm.
SX (DX simmetrico).
I punti indicati si riferiscono alla finitura essenza opaca e lucida.

Terminal corner element W.2940mm.
top wood support W.300mm
SX (DX symmetrical).
The points indicated refer to the matt and glossy essence finish.

	CODICE / *CODE*	CAT. A	CAT. B	CAT. C	CAT. D	CAT. E	CAT. F	CAT. H	CAT. J	CAT. N
cuscino seduta diviso. *split sitting cushion.*	**AG23FWD/S**	11.651	11.929	12.114	12.294	12.454	12.732	14.946	15.377	17.533
cuscino seduta intero. *full sitting cushion.*	**AG23FWUD/S**	11.651	11.929	12.114	12.294	12.454	12.732	14.946	15.377	17.533

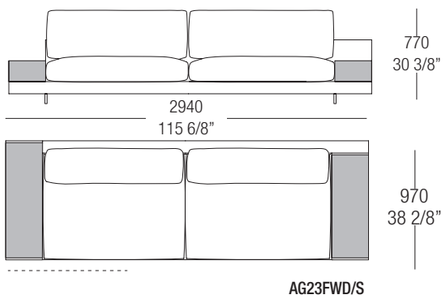

AG23FWD/S
cuscino seduta diviso.
split sitting cushion.

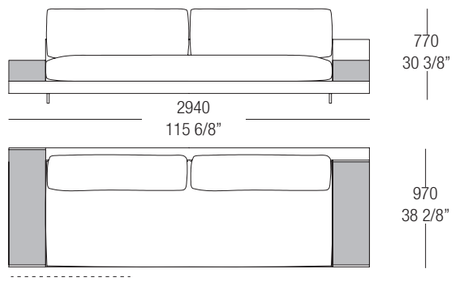

AG23FWUD/S
cuscino seduta intero.
full sitting cushion.

ARGO

ELEMENTI INCLINATI 30°
30° ELEMENTS SLANTED

Elemento centrale inclinato 30° L.2233mm.
cuscino seduta intero con cucitura. SX (DXsimmetrico).

Central element slanted 30° W.2233 mm.
full sitting cushion with stitching.SX (DX symmetrical).

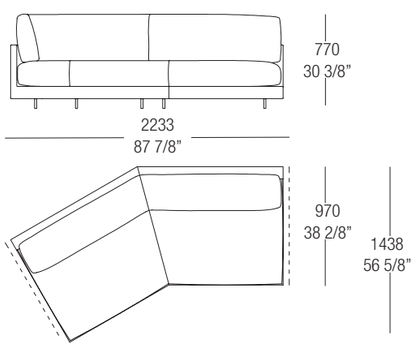

CODICE / *CODE*	CAT. A	CAT. B	CAT. C	CAT. D	CAT. E	CAT. F	CAT. H	CAT. J	CAT. N
AG22AI	8.527	8.726	8.858	8.986	9.101	9.299	11.090	11.407	12.995

Elemento terminale inclinato 30° L.2320mm.
bracciolo L.100mm. cuscino seduta intero con cucitura.
SX (DXsimmetrico).

Terminal element slanted 30° W.2320mm.
armrest W.100mm. full sitting cushion with stitching.
SX (DX symmetrical).

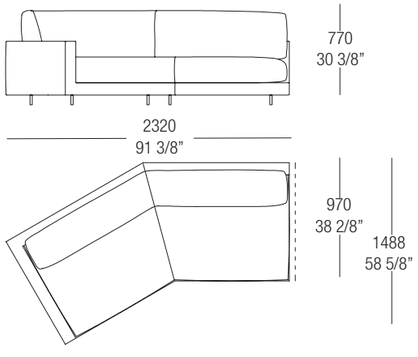

CODICE / *CODE*	CAT. A	CAT. B	CAT. C	CAT. D	CAT. E	CAT. F	CAT. H	CAT. J	CAT. N
AG23AISD/S	8.541	8.739	8.872	8.999	9.114	9.313	11.098	11.429	13.086

Elemento terminale inclinato 30° L.2493mm.
bracciolo L.300mm. cuscino seduta intero con cucitura.
SX (Dx simmetrico).

Terminal element slanted 30° W.2493mm.
armrest W.300mm. full sitting cushion with stitching.
SX (DX symmetrical).

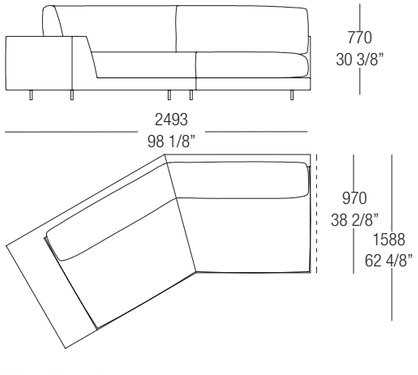

CODICE / *CODE*	CAT. A	CAT. B	CAT. C	CAT. D	CAT. E	CAT. F	CAT. H	CAT. J	CAT. N
AG24AILD/S	9.157	9.465	9.671	9.870	10.048	10.357	12.805	13.299	15.769

CHAISE - LONGUE
CHAISE - LONGUE

ARGO

Chaise loungue L.970mm.
Utilizzabile anche come centrale / terminale.

Chaise loungue W.970mm.
Can also be used as central / terminal element.

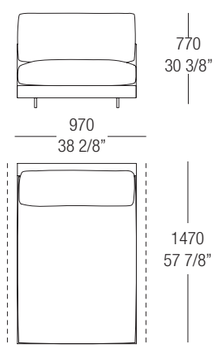

CODICE / *CODE*	CAT. A	CAT. B	CAT. C	CAT. D	CAT. E	CAT. F	CAT. H	CAT. J	CAT. N
AGCH09	4.090	4.218	4.303	4.386	4.460	4.588	5.597	5.803	6.832

Chaise loungue L.1170mm.
Utilizzabile anche come centrale / terminale.

Chaise loungue W.1170mm.
Can also be used as central / terminal element.

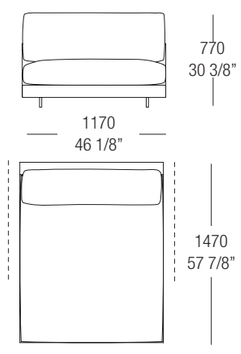

CODICE / *CODE*	CAT. A	CAT. B	CAT. C	CAT. D	CAT. E	CAT. F	CAT. H	CAT. J	CAT. N
AGCH11	4.490	4.618	4.703	4.786	4.860	4.988	6.047	6.253	7.282

ARGO

CHAISE - LONGUE
CHAISE - LONGUE

Chaise loungue L.1470mm.
piano appoggio L.300mm.
Utilizzabile anche come terminale.
SX (DX simmetrico)
I punti indicati si riferiscono alla finitura essenza opaca e lucida.

Chaise loungue W.1470mm.
top support W.300mm.
Can also be used as terminal element.
SX (DX symmetrical) The points indicated refer to the matt and glossy essence finish.

CODICE / *CODE*	CAT. A	CAT. B	CAT. C	CAT. D	CAT. E	CAT. F	CAT. H	CAT. J	CAT. N
AGCH14TD/S	6.565	6.693	6.778	6.861	6.935	7.063	8.362	8.568	9.597

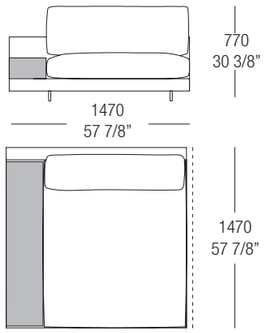

Chaise loungue L.1070mm.
bracciolo L.100mm.
Utilizzabiei anche come terminale.
SX (DX simmetrico).

Chaise loungue W.1070mm.
armrest W.100mm.
Can also be used as terminal element.
SX (DX symmetrical).

CODICE / *CODE*	CAT. A	CAT. B	CAT. C	CAT. D	CAT. E	CAT. F	CAT. H	CAT. J	CAT. N
AGCH09SD/S	4.390	4.518	4.603	4.686	4.760	4.888	6.137	6.343	7.372

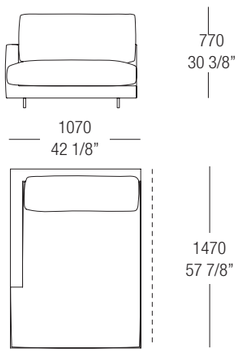

CHAISE - LONGUE
CHAISE - LONGUE

ARGO

Chaise loungue L.1270mm.
bracciolo L.100mm.
Utilizzabile anche come terminale. SX (DX simmetrico).

Chaise loungue W.1270mm.
armrest W.100mm.
Can also be used as terminal element. SX (DX symmetrical).

CODICE / *CODE*	CAT. A	CAT. B	CAT. C	CAT. D	CAT. E	CAT. F	CAT. H	CAT. J	CAT. N
AGCH11SD/S	4.790	4.918	5.003	5.086	5.160	5.288	6.587	6.793	7.822

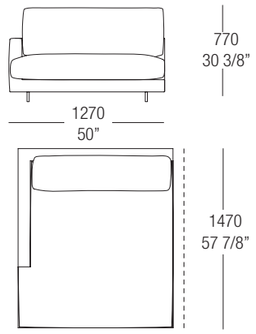

Chaise loungue L.1270mm.
bracciolo L.300mm.
Utilizzabile anche come terminale.. SX (DX simmetrico).

Chaise loungue W.1270mm.
armrest W.300mm.
Can also be used as terminal element. SX (DX symmetrical)

CODICE / *CODE*	CAT. A	CAT. B	CAT. C	CAT. D	CAT. E	CAT. F	CAT. H	CAT. J	CAT. N
AGCH09LD/S	5.040	5.168	5.253	5.336	5.410	5.538	6.897	7.103	8.132

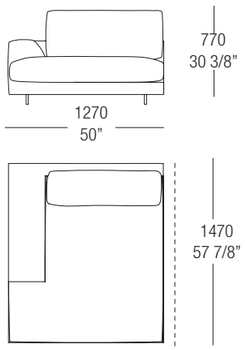

ARGO

CHAISE - LONGUE 45°
45° CHAISE - LONGUE

Chaise loungue inclinato 45° L.1727mm.
cuscino seduta intero, SX (DX simmetrico).

Chaise loungue slanted 45° W.1727mm.
full sitting cushion, SX (DX symmetrical).

CODICE / *CODE*	CAT. A	CAT. B	CAT. C	CAT. D	CAT. E	CAT. F	CAT. H	CAT. J	CAT. N
AGCH17ID/S	7.839	8.060	8.207	8.346	8.697	10.646	10.999	12.763	11.981

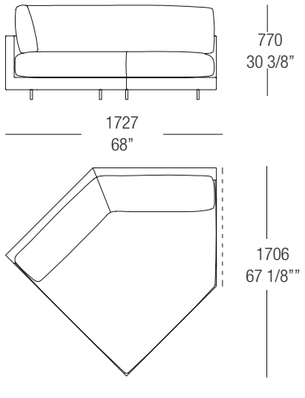

Chaise loungue inclinato 45° L.1756mm.
cuscino seduta intero con cucitura. SX (DX simmetrico).

Chaise loungue slanted 45° W.1756mm.
full sitting cushion with stitching, SX (DX symmetrical).

CODICE / *CODE*	CAT. A	CAT. B	CAT. C	CAT. D	CAT. E	CAT. F	CAT. H	CAT. J	CAT. N
AGCH24I	8.650	8.871	9.018	9.160	9.287	9.508	11.479	11.832	13.596

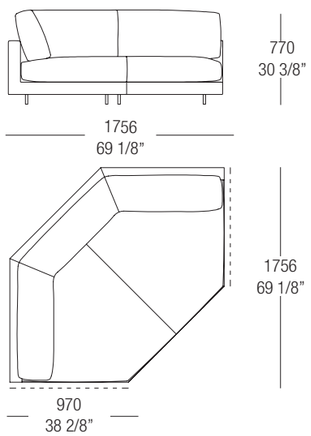

POUF
POUF

ARGO

Pouf L.970mm. x P.970mm.
Utilizzabili anche come centrali / terminali / angolo.

Pouf W.970mm. x D.970mm.
Can also be used as central / terminal / corner elements.

CODICE / *CODE*	CAT. A	CAT. B	CAT. C	CAT. D	CAT. E	CAT. F	CAT. H	CAT. J	CAT. N
AG09P9	2.591	2.696	2.767	2.835	2.896	3.002	3.884	4.054	4.900

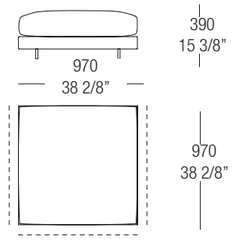

Pouf L.1170mm. x P.970mm.
Utilizzabili anche come centrali / terminali / angolo.

Pouf W.1170mm. x D.970mm.
Can also be used as central / terminal / corner elements.

CODICE / *CODE*	CAT. A	CAT. B	CAT. C	CAT. D	CAT. E	CAT. F	CAT. H	CAT. J	CAT. N
AG11P9	2.982	3.088	3.159	3.227	3.288	3.394	4.370	4.546	5.428

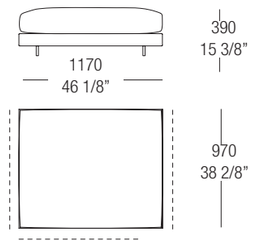

Pouf L.970mm. x P.670mm.
Utilizzabili anche come centrali / terminali / angolo.

Pouf W.970mm. x D.670mm.
Can also be used as central / terminal / corner elements.

CODICE / *CODE*	CAT. A	CAT. B	CAT. C	CAT. D	CAT. E	CAT. F	CAT. H	CAT. J	CAT. N
AG09P6	2.270	2.358	2.417	2.474	2.524	2.613	3.365	3.506	4.212

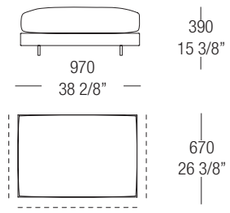

ARGO

POUF
POUF

Pouf L.1170mm. x P.670mm.
Utilizzabili anche come centrali / terminali / angolo.

Pouf W. 1170mm. x D.670mm.
Can also be used as central / terminal / corner elements.

CODICE / *CODE*	CAT. A	CAT. B	CAT. C	CAT. D	CAT. E	CAT. F	CAT. H	CAT. J	CAT. N
AG11P6	2.759	2.818	2.858	2.921	2.974	3.105	3.786	3.941	4.778

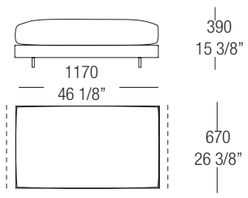

Pouf L.1270mm. x P.970mm.
piano appoggio legno L.300mm.
I punti indicati si riferiscono alla finitura essenza opaca e lucida.

Pouf W.1270mm. x D.970mm.
top support W.300mm.
The points indicated refer to the matt and glossy essence finish.

CODICE / *CODE*	CAT. A	CAT. B	CAT. C	CAT. D	CAT. E	CAT. F	CAT. H	CAT. J	CAT. N
AG12P9D/S	4.422	4.527	4.598	4.666	4.727	4.833	5.715	5.885	6.731

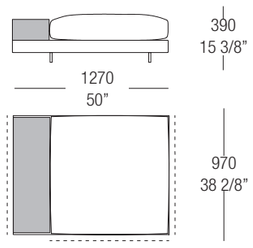

Pouf L.1470mm. x P.970mm.
piano appoggio legno L.300mm.
I punti indicati si riferiscono alla finitura essenza opaca e lucida.

Pouf W.1470mm. x D.970mm.
top support W.300mm.
The points indicated refer to the matt and glossy essence finish.

CODICE / *CODE*	CAT. A	CAT. B	CAT. C	CAT. D	CAT. E	CAT. F	CAT. H	CAT. J	CAT. N
AG14P9D/S	4.813	4.919	4.990	5.058	5.119	5.225	6.201	6.377	7.259

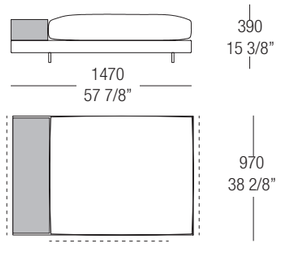

POUF
POUF

ARGO

Pouf L.1670mm. x P.970mm.
piano appoggio legno L.300mm.
I punti indicati si riferiscono alla finitura essenza opaca e lucida.

Pouf W.1670mm. x D.970mm.
top support W.300mm.
The points indicated refer to the matt and glossy essence finish.

CODICE / *CODE*	CAT. A	CAT. B	CAT. C	CAT. D	CAT. E	CAT. F	CAT. H	CAT. J	CAT. N
AG16P9D/S	5.113	5.219	5.290	5.358	5.419	5.525	6.501	6.677	7.559

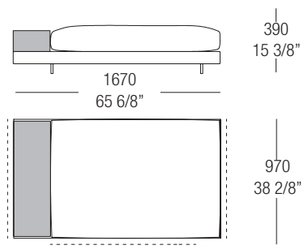

Pouf L.1870mm. x P.970mm.
piano appoggio legno L.300mm.
I punti indicati si riferiscono alla finitura essenza opaca e lucida.

Pouf W.1870mm. x D.970mm.
top support W.300mm.
The points indicated refer to the matt and glossy essence finish.

CODICE / *CODE*	CAT. A	CAT. B	CAT. C	CAT. D	CAT. E	CAT. F	CAT. H	CAT. J	CAT. N
AG18P9D/S	5.413	5.519	5.590	5.658	5.719	5.825	6.801	6.977	7.859

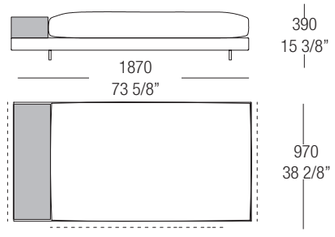

ARGO

COMPLEMENTI
CPMPLEMENTS

Cuscino opzionale
Da utilizzare in appoggio come bracciolo
L.970mm.

Cushion optional
To be used as armrest
W.970mm.

CODICE / *CODE*	CAT. A	CAT. B	CAT. C	CAT. D	CAT. E	CAT. F	CAT. H	CAT. J	CAT. N
AGCO	537	374	386	397	408	425	548	573	767

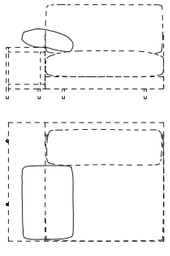

Inserto retro cuscino
Disponibile esclusivamente trapuntato in Pelle liscia e Nabuk.

Back cushion insert
Available only quilted in Smooth leather and Nabuk.

CODICE / *CODE*	CAT. A	CAT. B	CAT. C	CAT. D	CAT. E	CAT. F	CAT. H	CAT. J	CAT. N
AGINST	923	938	948	958	967	982	1.453	1.478	1.600

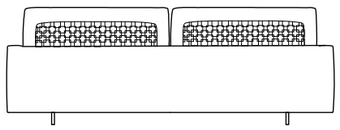

ELEMENTI LIBRERIA P.300 mm
BOOKCASE ELEMENTS P. 300 mm

ARGO

P.300mm.
H.420 o 520mm.
Da utilizzare in accostamento al fianco o al retro del divano.

D. 300mm.
H.420 or 520mm.
To be used in combination to the side or at the back of the sofa.

L.970 x P.300mm.
W.970 x D.300mm.

	CODICE / *CODE*	LACCATO OPACO / *MATT LACQUERED*	LACCATO LUCIDO / *GLOSSY LACQUERED*	ESSENZA / *WOOD*
H.420	**AGL3094**	658	885	1.051
H.520	**AGL3095**	666	924	1.090

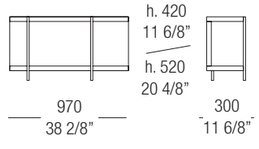

L.1170 x P.300mm.
W.1170 x D.300mm.

	CODICE / *CODE*	LACCATO OPACO / *MATT LACQUERED*	LACCATO LUCIDO / *GLOSSY LACQUERED*	ESSENZA / *WOOD*
H.420	**AGL3114**	715	1.014	1.206
H.520	**AGL3115**	742	1.043	1.234

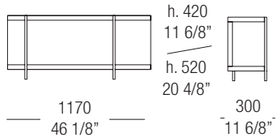

L.1470 x P.300mm.
W.1470 x D.300mm.

	CODICE / *CODE*	LACCATO OPACO / *MATT LACQUERED*	LACCATO LUCIDO / *GLOSSY LACQUERED*	ESSENZA / *WOOD*
H.420	**AGL3144**	828	1.207	1.458
H.520	**AGL3145**	858	1.237	1.488

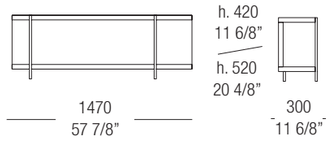

L.1940 x P.300mm.
W.1940 x D.300mm.

	CODICE / *CODE*	LACCATO OPACO / *MATT LACQUERED*	LACCATO LUCIDO / *GLOSSY LACQUERED*	ESSENZA / *WOOD*
H.420	**AGL3194**	1.111	1.610	1.940
H.520	**AGL3195**	1.155	1.654	1.984

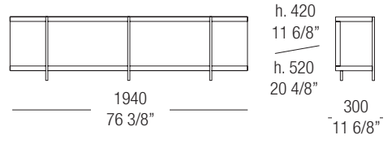

ARGO

ELEMENTI LIBRERIA P. 300 mm
BOOKCASE ELEMENTS P. 300 mm

P.300mm.
H.420 o 520mm.
Da utilizzare in accostamento al fianco o al retro del divano.

D. 300mm.
H.420 or 520mm.
To be used in combination to the side or at the back of the sofa.

L.2040 x P.300mm.
W.2040 x D.300mm.

	CODICE / *CODE*	LACCATO OPACO / *MATT LACQUERED*	LACCATO LUCIDO / *GLOSSY LACQUERED*	ESSENZA / *WOOD*
H.420	**AGL3204**	1.164	1.694	2.025
H.520	**AGL3205**	1.208	1.738	2.069

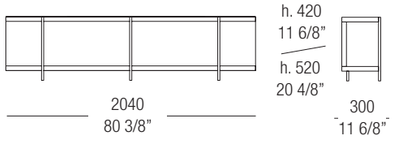

L.2140 x P.300mm.
W.2140 x D.300mm.

	CODICE / *CODE*	LACCATO OPACO / *MATT LACQUERED*	LACCATO LUCIDO / *GLOSSY LACQUERED*	ESSENZA / *WOOD*
H.420	**AGL3214**	1.215	1.752	2.109
H.520	**AGL3215**	1.243	1.796	2.154

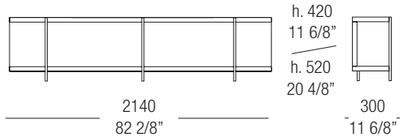

L.2240 x P.300mm.
W.2240 x D.300mm.

	CODICE / *CODE*	LACCATO OPACO / *MATT LACQUERED*	LACCATO LUCIDO / *GLOSSY LACQUERED*	ESSENZA / *WOOD*
H.420	**AGL3224**	1.249	1.827	2.203
H.520	**AGL3225**	1.288	1.866	2.242

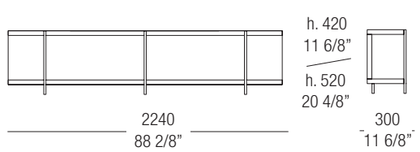

L.2340 x P.300mm.
W.2340 x D.300mm.

	CODICE / *CODE*	LACCATO OPACO / *MATT LACQUERED*	LACCATO LUCIDO / *GLOSSY LACQUERED*	ESSENZA / *WOOD*
H.420	**AGL3234**	1.281	1.886	2.278
H.520	**AGL3225**	1.288	1.866	2.242

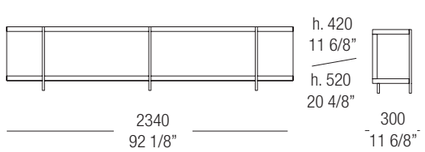

ELEMENTI LIBRERIA P.300 mm
BOOKCASE ELEMENTS P. 300 mm

ARGO

P.300mm.
H.420 o 520mm.
Da utilizzare in accostamento al fianco o al retro del divano.

D. 300mm.
H.420 or 520mm.
To be used in combination to the side or at the back of the sofa.

L.2440 x P.300mm.
W.2440 x D.300mm.

	CODICE / *CODE*	LACCATO OPACO / *MATT LACQUERED*	LACCATO LUCIDO / *GLOSSY LACQUERED*	ESSENZA / *WOOD*
H.420	**AGL3244**	1.317	1.943	2.355
H.520	**AGL3245**	1.361	1.987	2.400

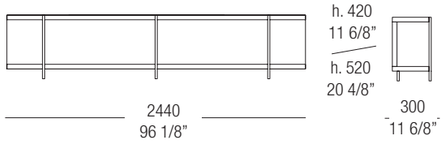

L.2540 x P.300mm.
W.2540 x D.300mm.

	CODICE / *CODE*	LACCATO OPACO / *MATT LACQUERED*	LACCATO LUCIDO / *GLOSSY LACQUERED*	ESSENZA / *WOOD*
H.420	**AGL3254**	1.362	2.016	2.446
H.520	**AGL3255**	1.406	2.060	2.490

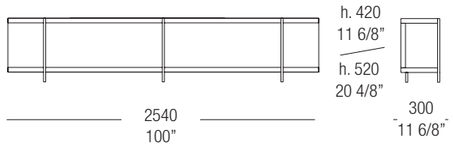

L.2640 x P.300mm.
W.2640 x D.300mm.

	CODICE / *CODE*	LACCATO OPACO / *MATT LACQUERED*	LACCATO LUCIDO / *GLOSSY LACQUERED*	ESSENZA / *WOOD*
H.420	**AGL3264**	1.456	2.137	2.562
H.520	**AGL3265**	1.412	2.093	2.058

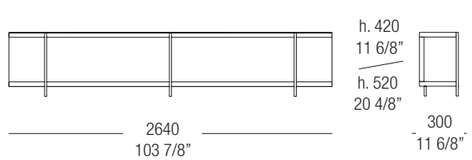

ARGO

ELEMENTI LIBRERIA P. 500 mm
BOOKCASE ELEMENTS P. 500 mm

P.500mm.
H.420 o 520mm.
Da utilizzare in accostamento al fianco o al retro del divano.

D. 500mm.
H.420 or 520mm.
To be used in combination to the side or at the back of the sofa.

L.970 x P.500mm.
W.970 x D.500mm.

	CODICE / *CODE*	LACCATO OPACO / *MATT LACQUERED*	LACCATO LUCIDO / *GLOSSY LACQUERED*	ESSENZA / *WOOD*
H.420	**AGL5094R**	789	1.157	1.393
H.520	**AGL5095R**	819	1.186	1.422

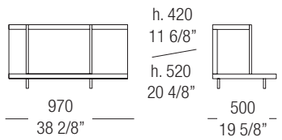

L.1170 x P.500mm.
W.1170 x D.500mm.

	CODICE / *CODE*	LACCATO OPACO / *MATT LACQUERED*	LACCATO LUCIDO / *GLOSSY LACQUERED*	ESSENZA / *WOOD*
H.420	**AGL5114R**	903	1.343	1.627
H.520	**AGL5115R**	923	2.363	1.646

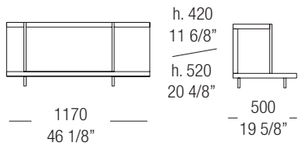

L.1470 x P.500mm.
W.1470 x D.500mm.

	CODICE / *CODE*	LACCATO OPACO / *MATT LACQUERED*	LACCATO LUCIDO / *GLOSSY LACQUERED*	ESSENZA / *WOOD*
H.420	**AGL5144R**	1.082	1.637	1.989
H.520	**AGL5145R**	1.111	1.666	2.018

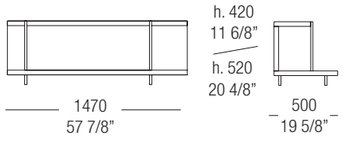

L.1940 x P.500mm.
W.1940 x D.500mm.

	CODICE / *CODE*	LACCATO OPACO / *MATT LACQUERED*	LACCATO LUCIDO / *GLOSSY LACQUERED*	ESSENZA / *WOOD*
H.420	**AGL5194R**	1.447	2.179	2.639
H.520	**AGL5195R**	1.492	2.233	2.683

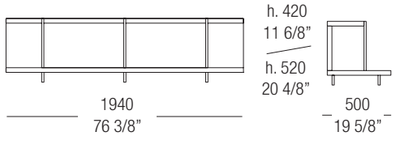

ELEMENTI LIBRERIA P.500 mm
BOOKCASE ELEMENTS P. 500 mm

ARGO

P.500mm.
H.420 o 520mm.
Da utilizzare in accostamento al fianco o al retro del divano.

D. 500mm.
H.420 or 520mm.
To be used in combination to the side or at the back of the sofa.

L.2040 x P.500mm.
W.2040 x D.500mm.

	CODICE / *CODE*	LACCATO OPACO / *MATT LACQUERED*	LACCATO LUCIDO / *GLOSSY LACQUERED*	ESSENZA / *WOOD*
H.420	**AGL5204R**	1.505	2.275	2.760
H.520	**AGL5205R**	1.549	2.319	2.804

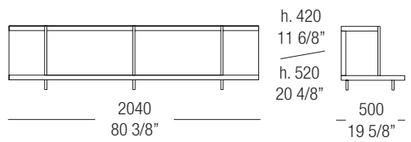

L.2140 x P.500mm.
W.2140 x D.500mm.

	CODICE / *CODE*	LACCATO OPACO / *MATT LACQUERED*	LACCATO LUCIDO / *GLOSSY LACQUERED*	ESSENZA / *WOOD*
H.420	**AGL5214R**	1.561	2.368	2.868
H.520	**AGL5215R**	1.600	2.407	2.910

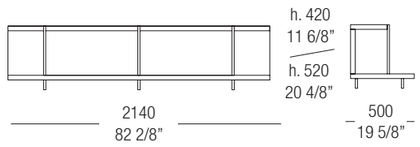

L.2240 x P.500mm.
W.2240 x D.500mm.

	CODICE / *CODE*	LACCATO OPACO / *MATT LACQUERED*	LACCATO LUCIDO / *GLOSSY LACQUERED*	ESSENZA / *WOOD*
H.420	**AGL5224R**	1.624	2.467	3.000
H.520	**AGL5225R**	1.664	2.506	3.039

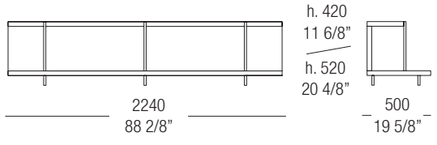

L.2340 x P.500mm.
W.2340 x D.500mm.

	CODICE / *CODE*	LACCATO OPACO / *MATT LACQUERED*	LACCATO LUCIDO / *GLOSSY LACQUERED*	ESSENZA / *WOOD*
H.420	**AGL5234R**	1.675	2.558	3.109
H.520	**AGL5235R**	1.729	2.612	3.162

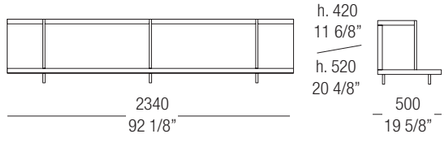

ARGO

ELEMENTI LIBRERIA P. 500 mm
BOOKCASE ELEMENTS P. 500 mm

P.500mm.
H.420 o 520mm.
Da utilizzare in accostamento al fianco o al retro del divano.

D. 500mm.
H.420 or 520mm.
To be used in combination to the side or at the back of the sofa.

L.2440 x P.500mm.
W.2440 x D.500mm.

	CODICE / *CODE*	LACCATO OPACO / *MATT LACQUERED*	LACCATO LUCIDO / *GLOSSY LACQUERED*	ESSENZA / *WOOD*
H.420	**AGL5244R**	1.735	2.653	3.230
H.520	**AGL5245R**	1.779	2.697	3.274

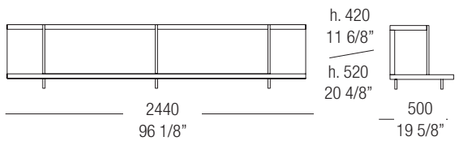

L.2540 x P.500mm.
W.2540 x D.500mm.

	CODICE / *CODE*	LACCATO OPACO / *MATT LACQUERED*	LACCATO LUCIDO / *GLOSSY LACQUERED*	ESSENZA / *WOOD*
H.420	**AGL5254R**	1.799	2.758	3.353
H.520	**AGL5255R**	1.843	2.802	3.397

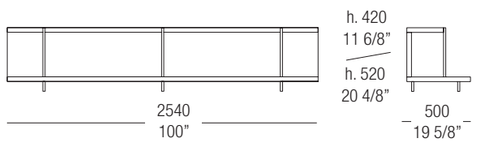

L.2640 x P.500mm.
W.2640 x D.500mm.

	CODICE / *CODE*	LACCATO OPACO / *MATT LACQUERED*	LACCATO LUCIDO / *GLOSSY LACQUERED*	ESSENZA / *WOOD*
H.420	**AGL5264R**	1.853	2.847	3.475
H.520	**AGL5265R**	1.897	2.891	3.519

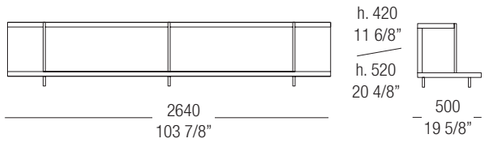

COMPOSIZIONE
COMPOSITIONS

ARGO

L.3310 x P.1470mm.
W.3310 x D.1470mm.

CODICE / *CODE*	CAT. A	CAT. B	CAT. C	CAT. D	CAT. E	CAT. F	CAT. H	CAT. J	CAT. N
AGCN01	11.771	12.616	12.421	12.673	12.899	13.289	16.822	17.448	20.576

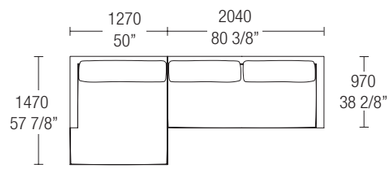

L.3610 x P.1470mm.
Piano appoggio essenza opaca.

W.3610 x D.1470mm.
wood support top in matt finish.

CODICE / *CODE*	CAT. A	CAT. B	CAT. C	CAT. D	CAT. E	CAT. F	CAT. H	CAT. J	CAT. N
AGCN02	13.844	14.249	14.520	14.782	15.016	15.422	18.931	19.569	22.754

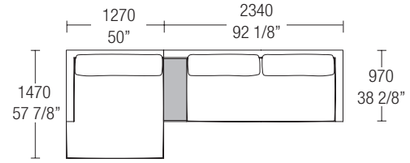

L.3510 x P.1470mm.
Piano appoggio essenza opaca

W.3510 x D.1470mm.
wood support top in matt finish

CODICE / *CODE*	CAT. A	CAT. B	CAT. C	CAT. D	CAT. E	CAT. F	CAT. H	CAT. J	CAT. N
AGCN03	13.546	13.936	14.196	14.448	14.674	15.064	18.597	19.223	22.351

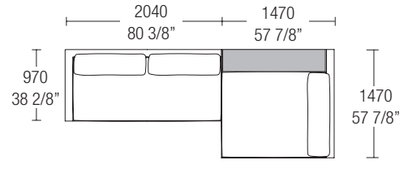

ARGO

COMPOSIZIONE
COMPOSITIONS

L.2940 x P.3010mm.
Piano appoggio essenza opaca

W.2940 x D.3010mm.
wood support top in matt finish

CODICE / *CODE*	CAT. A	CAT. B	CAT. C	CAT. D	CAT. E	CAT. F	CAT. H	CAT. J	CAT. N
AGCN04	18.576	19.116	19.476	19.825	20.137	20.677	25.125	25.976	30.231

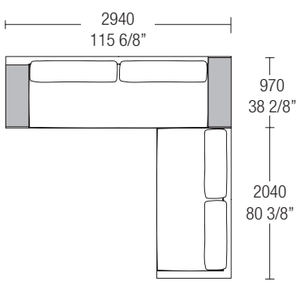

L.3210 x P.2940mm.
Piano appoggio essenza opaca

W.3210 x D.2940mm.
wood support top in matt finish.

CODICE / *CODE*	CAT. A	CAT. B	CAT. C	CAT. D	CAT. E	CAT. F	CAT. H	CAT. J	CAT. N
AGCN05	17.413	17.945	18.299	18.642	18.949	19.481	23.913	24.750	28.934

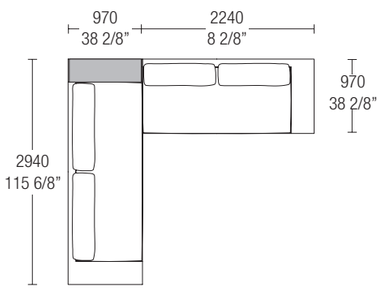

L.3610 x P.2940mm.
Piano appoggio essenza opaca.

W.3610 x D.2940mm.
wood support top in matt finish.

CODICE / *CODE*	CAT. A	CAT. B	CAT. C	CAT. D	CAT. E	CAT. F	CAT. H	CAT. J	CAT. N
AGCN06	19.064	19.610	19.976	20.328	20.644	21.190	25.917	26.791	31.166

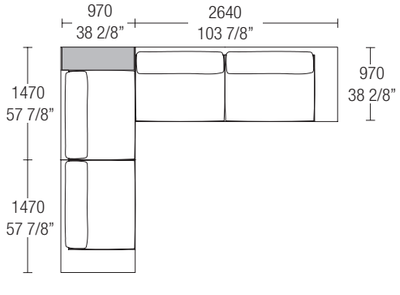

COMPOSIZIONE
COMPOSITIONS

ARGO

L.3710 x P.3210mm.
Libreria laccato opaco.

W.3710 x D.3210mm.
Bookcase element in matt lacquered

CODICE / *CODE*	CAT. A	CAT. B	CAT. C	CAT. D	CAT. E	CAT. F	CAT. H	CAT. J	CAT. N
AGCN07	20.024	20.644	21.057	21.456	21.815	22.435	27.801	28.779	33.662

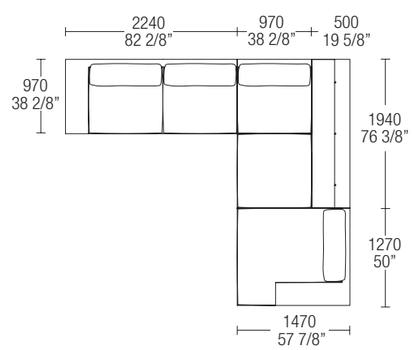

L.4210 x P.3010mm.
Piano appoggio essenza opaca.

W.4210 x D.3010mm.
wood support top in matt finish.

CODICE / *CODE*	CAT. A	CAT. B	CAT. C	CAT. D	CAT. E	CAT. F	CAT. H	CAT. J	CAT. N
AGCN08	23.422	24.090	24.535	24.967	25.353	26.021	31.768	32.825	38.109

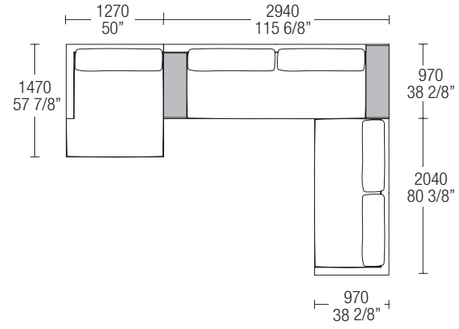

L.4180 x P.3210mm.
Libreria laccato opaco.

W.4180 x D.3210mm.
Bookcase element in matt lacquered.

CODICE / *CODE*	CAT. A	CAT. B	CAT. C	CAT. D	CAT. E	CAT. F	CAT. H	CAT. J	CAT. N
AGCN09	22.279	23.004	23.488	23.955	24.375	25.101	31.349	32.497	38.226

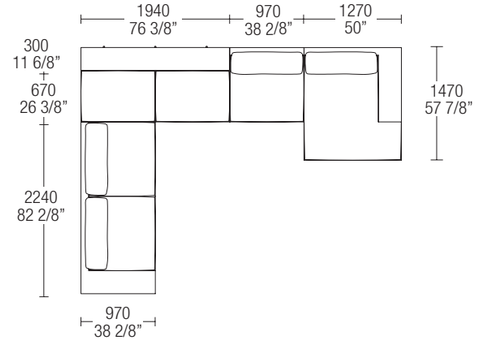

ARGO

COMPOSIZIONE
COMPOSITIONS

L.4220 x P.1706mm.
Piano appoggio essenza opaca.

W.4220 x D.1706mm.
wood support top in matt finish.

CODICE / *CODE*	CAT. A	CAT. B	CAT. C	CAT. D	CAT. E	CAT. F	CAT. H	CAT. J	CAT. N
AGCN10	18.155	18.574	18.854	19.120	19.586	21.734	23.872	25.967	26.842

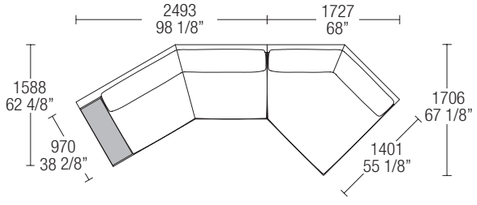

L.4667 x P.3010mm.
Piano appoggio essenza opaca.

W.4667 x D.3010mm.
wood support top in matt finish.

CODICE / *CODE*	CAT. A	CAT. B	CAT. C	CAT. D	CAT. E	CAT. F	CAT. H	CAT. J	CAT. N
AGCN11	26.471	27.232	27.739	28.227	28.890	31.379	36.180	38.795	42.268

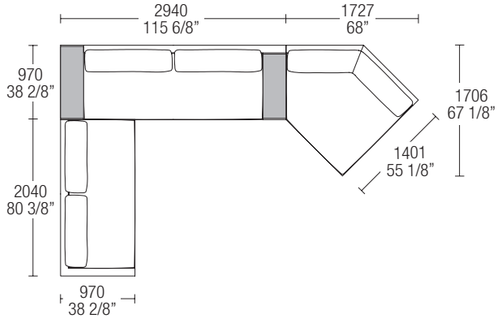

L.4163 x P.3210mm.
Piano appoggio essenza opaca.

W.4163 x D.3210mm.
wood support top in matt finish.

CODICE / *CODE*	CAT. A	CAT. B	CAT. C	CAT. D	CAT. E	CAT. F	CAT. H	CAT. J	CAT. N
AGCN12	21.557	22.225	22.671	23.101	23.487	24.156	29.738	30.814	36.194

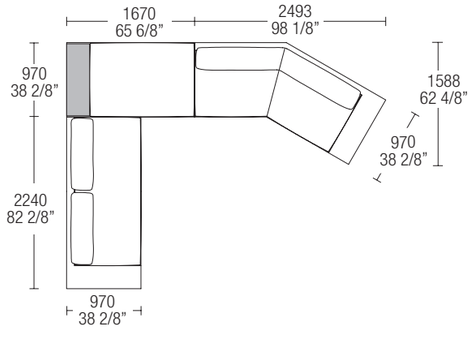

COMPOSIZIONE
COMPOSITIONS

ARGO

L.4396 x P.4096mm.
Piano appoggio essenza opaca.

W.4396 x D.4096mm.
wood support top in matt finish.

CODICE / *CODE*	CAT. A	CAT. B	CAT. C	CAT. D	CAT. E	CAT. F	CAT. H	CAT. J	CAT. N
AGCN13	25.727	26.478	26.981	27.465	27.899	28.651	35.057	36.248	42.196

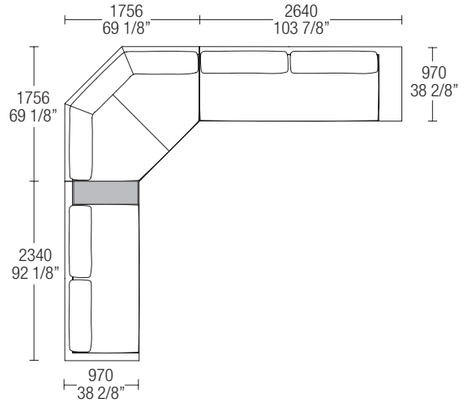

L.4110 x P.4167mm.
Piano appoggio essenza opaca.

W.4110 x D.4167mm.
wood support top in matt finish.

CODICE / *CODE*	CAT. A	CAT. B	CAT. C	CAT. D	CAT. E	CAT. F	CAT. H	CAT. J	CAT. N
AGCN14	26.417	27.162	27.660	28.137	28.792	31.265	36.080	38.685	42.107

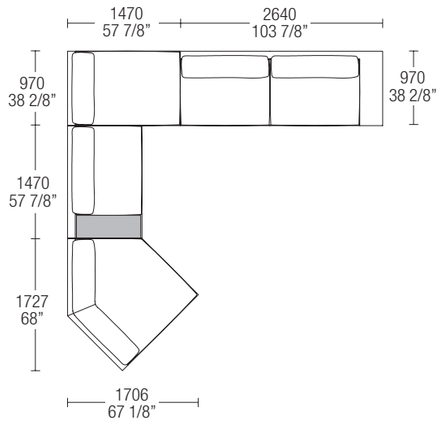

ARGO

COMPOSIZIONE
COMPOSITIONS

L.5066 x P.3510mm.
Libreria laccato opaco.

W.5066 x D.3510mm.
Bookcase element in matt lacquered.

CODICE / *CODE*	CAT. A	CAT. B	CAT. C	CAT. D	CAT. E	CAT. F	CAT. H	CAT. J	CAT. N
AGCN15	31.376	32.273	32.872	33.450	33.968	34.866	42.495	43.938	51.153

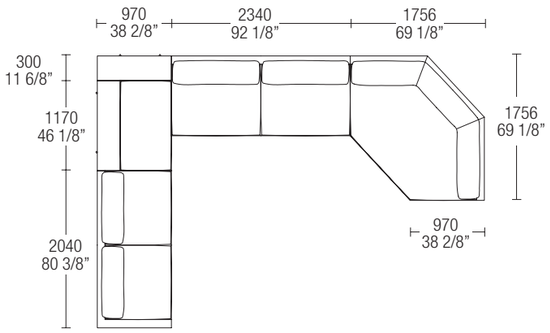

L.4966 x P.3963mm.
Piano appoggio essenza opaca.

W.4966 x D.3963mm.
wood support top in matt finish.

CODICE / *CODE*	CAT. A	CAT. B	CAT. C	CAT. D	CAT. E	CAT. F	CAT. H	CAT. J	CAT. N
AGCN16	27.459	28.242	28.764	29.293	29.764	30.618	39.072	40.352	46.816

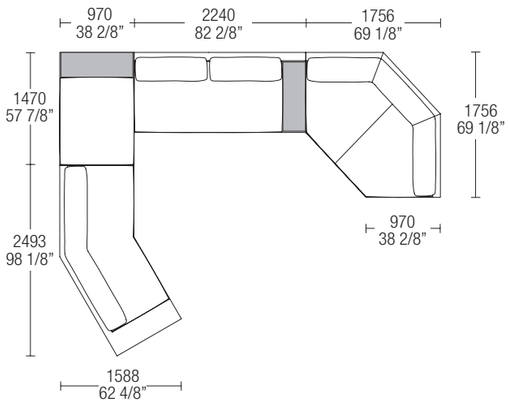

COMPOSIZIONE
COMPOSITIONS

ARGO

W.3300 x D.3300mm.
L.3300 x P.3300mm.

CODICE / *CODE*	CAT. A	CAT. B	CAT. C	CAT. D	CAT. E	CAT. F	CAT. H	CAT. J	CAT. N
AGCN17	20.595	21.185	21.579	21.960	22.302	22.892	28.229	29.175	33.902

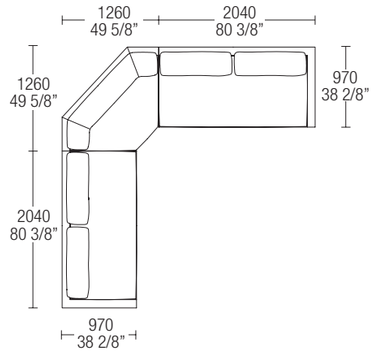

L.3010 x P.2540mm.
W.3010 x D.2540mm.

CODICE / *CODE*	CAT. A	CAT. B	CAT. C	CAT. D	CAT. E	CAT. F	CAT. H	CAT. J	CAT. N
AGCN18	15.026	15.566	15.926	16.275	16.587	17.127	21.575	22.426	26.681

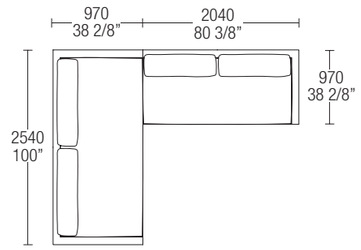

L.3410 x P.2540mm.
W.3410 x D.2540mm.

CODICE / *CODE*	CAT. A	CAT. B	CAT. C	CAT. D	CAT. E	CAT. F	CAT. H	CAT. J	CAT. N
AGCN19	16.421	17.008	17.399	17.777	18.116	18.702	23.714	24.653	29.344

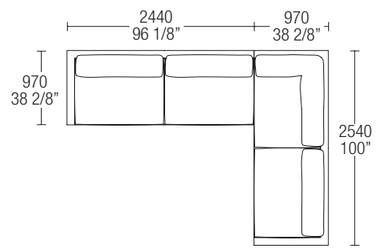

ARGO

COMPOSIZIONE
COMPOSITIONS

L.3410x P.3010mm.
W.3410x D.3010mm.

CODICE / *CODE*	CAT. A	CAT. B	CAT. C	CAT. D	CAT. E	CAT. F	CAT. H	CAT. J	CAT. N
AGCN20	18.948	19.623	20.072	20.507	20.897	21.571	27.130	28.194	33.508

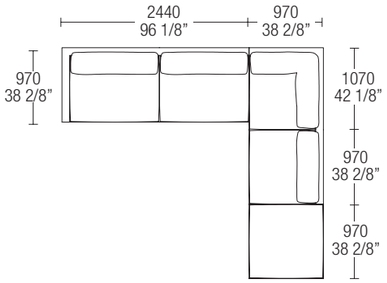

L.3710 x P.2910mm.
W.3710 x D.2910mm.

CODICE / *CODE*	CAT. A	CAT. B	CAT. C	CAT. D	CAT. E	CAT. F	CAT. H	CAT. J	CAT. N
AGCN21	19.328	20.003	20.452	20.887	21.278	21.952	27.528	28.592	33.906

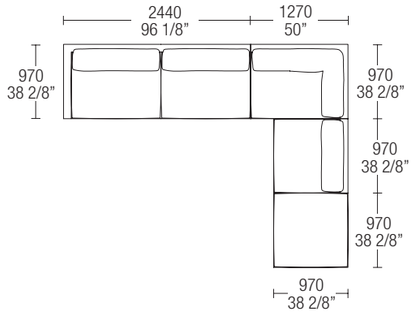

L.3410 x P.2540mm.
Libreria laccato opaco.

W.3410 x D.2540mm.
Bookcase element in matt lacquered

CODICE / *CODE*	CAT. A	CAT. B	CAT. C	CAT. D	CAT. E	CAT. F	CAT. H	CAT. J	CAT. N
AGCN22	15.300	15.792	16.120	16.437	16.720	17.213	21.397	22.183	26.117

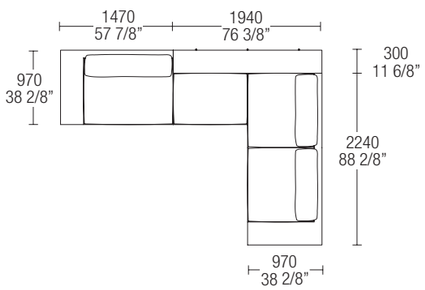

COMPOSIZIONE
COMPOSITIONS

ARGO

L.3910 x P.3010mm.
Piano appoggio essenza opaca.

W.3910 x D.3010mm.
wood support top in matt finish.

CODICE / *CODE*	CAT. A	CAT. B	CAT. C	CAT. D	CAT. E	CAT. F	CAT. H	CAT. J	CAT. N
AGCN23	21.018	21.700	22.157	22.597	22.991	23.675	29.425	30.514	35.961

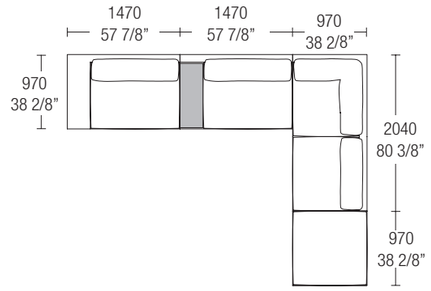

L.4010 x P.3010mm.
Piano appoggio essenza opaca.

W.4010 x D.3010mm.
wood support top in matt finish.

CODICE / *CODE*	CAT. A	CAT. B	CAT. C	CAT. D	CAT. E	CAT. F	CAT. H	CAT. J	CAT. N
AGCN24	21.994	22.706	23.181	23.640	24.052	24.764	31.026	32.167	37.870

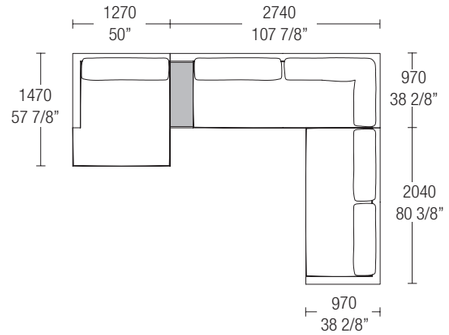

L.3963 x P.1590 mm.
Piano appoggio essenza opaca.

W.3963 x D.1590 mm.
wood support top in matt finish.

CODICE / *CODE*	CAT. A	CAT. B	CAT. C	CAT. D	CAT. E	CAT. F	CAT. H	CAT. J	CAT. N
AGCN25	15.129	15.433	15.637	15.832	16.008	16.313	19.074	19.581	22.120

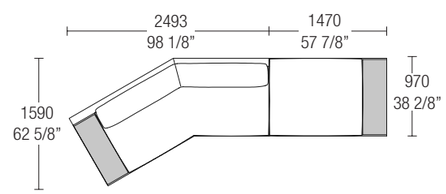

DIVANO / *SOFA*

Cannes

designer F. LAVIANI

SCHEDA PRODOTTO
PRODUCT SHEET

CANNES

Cannes è un sistema divano disponibile in versione fissa e componibile caratterizzato dalle molteplici possibilità di composizioni, costituito da elementi base accostabili per formare composizioni lineari e angolari.
Caratterizzato da base di appoggio e sostegno piano e bracciolo in metallo verniciato.

ELEMENTI STRUTTURALI
Struttura portante in legno con cinghie elastiche, ricoperta con poliuretano espanso a densità differenziate e materassina in piuma sulla seduta e schienale. Parti in metallo finitura 524 Canna di fucile.
Piedini H.60 mm.

RIVESTIMENTI
Rivestimento disponibile in tessuto, sfoderabile da personale esperto, dopo aver smontato lo schienale; o in pelle, non sfoderabile.

PIANO APPOGGIO LACCATO
Piano appoggio L.300 x P.1090mm.
Finiture: laccato opaco.

N.B.: La posizione a destra / sinistra dei braccioli si intende guardando gli elementi frontalmente.

Cannes is a sofa system available in a fixed and modular version that offers many different possibilities of compositions, consisting of base units that can be combined to form linear and corner compositions.
Featuring a support base and flat support and painted metal armrest.

STRUCTURAL ELEMENTS
Structure in wood with elastic belts, coated with polyurethane foam with different densities and feather inlay on backrest and seat cushions.
All metal parts are in 524 Gunmetal.
Feet H. 60 mm.

UPHOLSTERY
Coverings are available in fabric, removed by expert personnel, after having disassembled the backrest; or in leather upholstery not removable.

LACQUERED SUPPORT TOP
Support top W. 300 x D.1090 mm.
Finishes: matt lacquered.

The right / left position of the armrests is intended by looking at the elements from the front.

Elemento senza bracciolo
Element without armrest

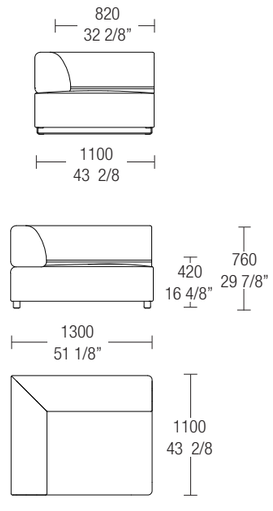

Elemento con bracciolo P. 300 mm
Element with armrest D. 300mm.

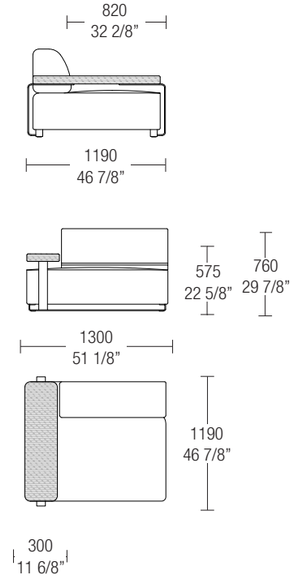

Elemento con piano d’appoggio P. 300mm.
Element with top support D. 300mm.

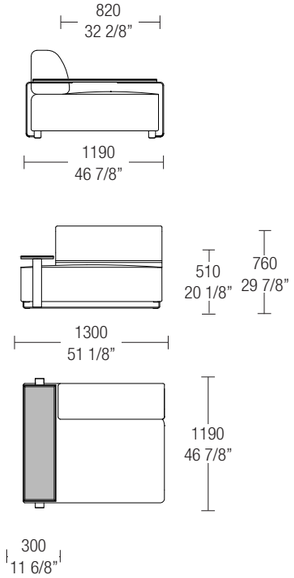

CANNES

ELEMENTI TERMINALI E ANGOLO
TERMINAL AND CORNER ELEMENT

Elemento terminale / angolo L.1300mm.
SX (DX simmetrico)

Corner element W.1300mm.
SX (DX symmetrical)

CODICE / *CODE*	CAT. A	CAT. B	CAT. C	CAT. D	CAT. E	CAT. F	CAT. H	CAT. J	CAT. N
CNTADX/SX	5.976	6.072	6.135	6.195	6.251	6.346	6.988	7.122	7.794

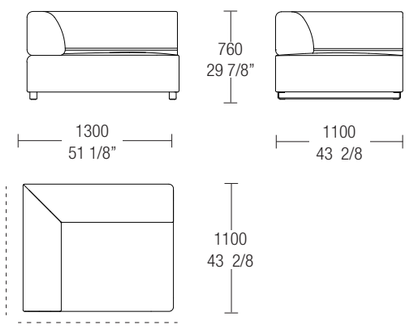

Elemento terminale L.1300mm.
Elemento con bracciolo L. 300mm. SX (DX simmetrico)

Terminal element W.1300mm.
Element with armrest W. 300mm. SX (DX symmetrical)

CODICE / *CODE*	CAT. A	CAT. B	CAT. C	CAT. D	CAT. E	CAT. F	CAT. H	CAT. J	CAT. N
CNBDX/SX	6.212	6.328	6.405	6.479	6.547	6.662	7.163	7.316	8.080

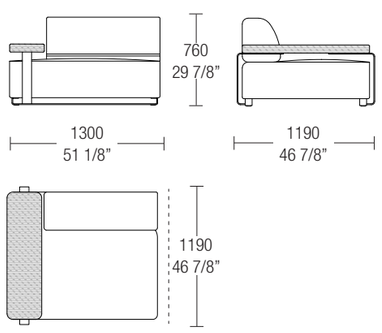

Elemento terminale L.1300mm.
Elemento con piano appoggio L. 300mm. SX (DX simmetrico)

Terminal element W.1300mm.
Element with top support W.300mm. SX (DX symmetrical)

CODICE / *CODE*	CAT. A	CAT. B	CAT. C	CAT. D	CAT. E	CAT. F	CAT. H	CAT. J	CAT. N
CNVDX/SX	6.444	6.540	6.603	6.663	6.719	6.814	7.306	7.440	8.112

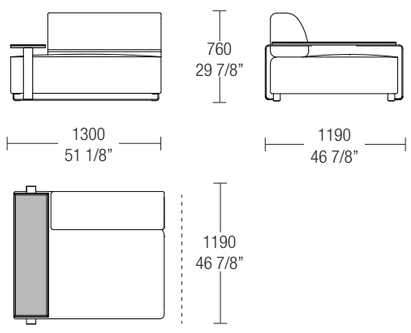

ELEMENTI CENTRALI
CENTRAL ELEMENTS

CANNES

Elemento centrale L.1300mm.
Elemento senza bracciolo. SX (DX simmetrico)

Central element W.1300mm.
Element without armrest SX (DX symmetrical)

CODICE / *CODE*	CAT. A	CAT. B	CAT. C	CAT. D	CAT. E	CAT. F	CAT. H	CAT. J	CAT. N
CNT1DX/SX	4.876	4.972	5.035	5.095	5.151	5.246	5.738	5.872	6.544

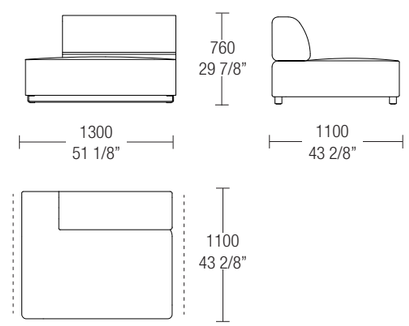

Elemento centrale L.980mm.

Central element W.980mm.

CODICE / *CODE*	CAT. A	CAT. B	CAT. C	CAT. D	CAT. E	CAT. F	CAT. H	CAT. J	CAT. N
CNC	4.453	4.541	4.600	4.657	4.708	4.796	5.188	5.306	5.894

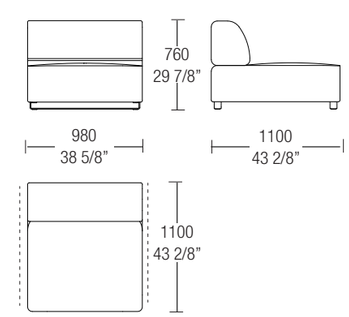

CANNES

POUF TERMINALI E CENTRALI
TERMINAL AND CENTRAL POUF

Pouf quadrato L.1100mm

Square pouf W.1100mm.

	CODICE / *CODE*	CAT. A	CAT. B	CAT. C	CAT. D	CAT. E	CAT. F	CAT. H	CAT. J	CAT. N
senza piano di appoggio / *without top support*	**CNP**	3.311	3.375	3.418	3.459	3.496	3.560	3.903	3.995	4.455
con piano di appoggio / *with top support*	**CNPV**	4.879	4.943	4.986	5.027	5.064	5.128	5.471	5.563	6.023

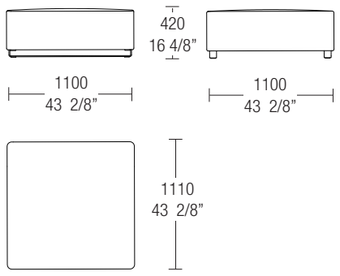

CNP
senza piano di appoggio / *without top support*

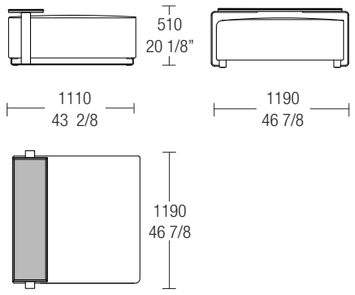

CNPV
con piano di appoggio / *with top support*

Pouf L.1300mm.

Pouf W.1300mm.

	CODICE / *CODE*	CAT. A	CAT. B	CAT. C	CAT. D	CAT. E	CAT. F	CAT. H	CAT. J	CAT. N
senza piano di appoggio / *without top support*	**CNPM**	3.669	3.777	3.849	3.918	3.980	4.088	4.267	4.404	5.094
con piano di appoggio / *with top support*	**CNPMV**	5.237	5.345	5.417	5.486	5.548	5.656	5.835	5.972	6.662

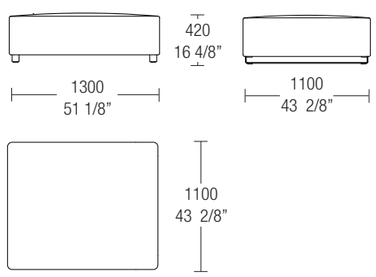

CNPM
senza piano di appoggio / *without top support*

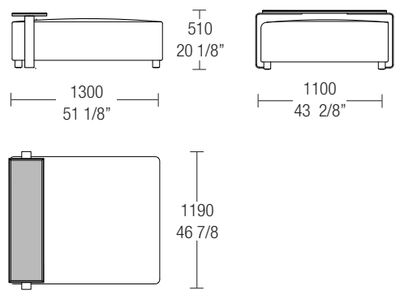

CNPMV
con piano di appoggio / *with top support*

POUF TERMINALI
TERMINAL POUF

CANNES

Pouf rettangolare L.1870mm.

Rectangular pouf W.1870mm.

	CODICE / *CODE*	CAT. A	CAT. B	CAT. C	CAT. D	CAT. E	CAT. F	CAT. H	CAT. J	CAT. N
senza piano di appoggio / *without top support*	**CNPR**	4.119	4.227	4.299	4.368	4.430	4.538	4.967	5.104	5.794
con piano di appoggio / *with top support*	**CNPRV**	5.687	5.795	5.867	5.936	5.998	6.106	6.535	6.672	7.362

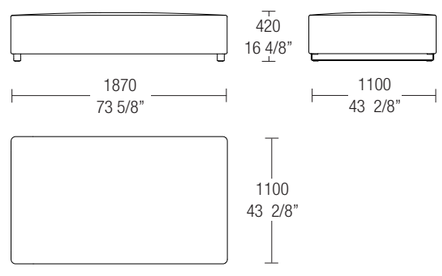

CNPR
senza piano di appoggio / *without top support*

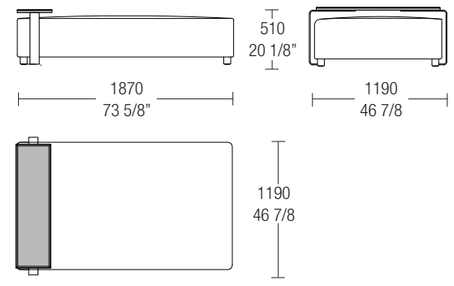

CNPRV
con piano di appoggio / *with top support*

CHAISE - LONGUE
CHAISE - LONGUE

CANNES

Chaise-longue. L.1870mm.
SX (DX simmetrico)

Chaise-longue. W.1870mm.
SX (DX symmetrical)

CODICE / *CODE*	CAT. A	CAT. B	CAT. C	CAT. D	CAT. E	CAT. F	CAT. H	CAT. J	CAT. N
CNLDX/SX	6.262	6.427	6.538	6.645	6.740	6.906	7.642	7.863	8.967

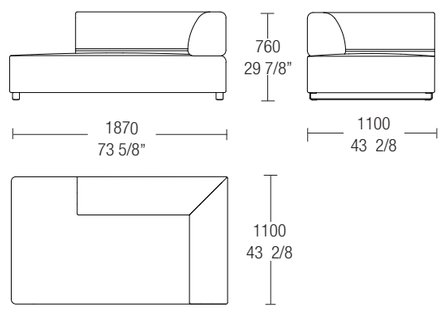

CANNES

COMPOSIZIONE
COMPOSITIONS

L.2600 x P.1100mm.
W.2600 x D.1100mm.

CODICE / *CODE*	CAT. A	CAT. B	CAT. C	CAT. D	CAT. E	CAT. F	CAT. H	CAT. J	CAT. N
CN001	11.952	12.144	12.270	12.390	12.502	12.692	13.976	14.244	15.588

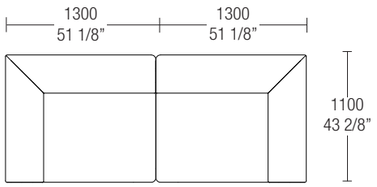

L.2600 x P.1100mm.
W.2600 x D.1100mm.

CODICE / *CODE*	CAT. A	CAT. B	CAT. C	CAT. D	CAT. E	CAT. F	CAT. H	CAT. J	CAT. N
CN002	12.424	12.656	12.810	12.958	13.094	13.324	14.326	14.632	16.160

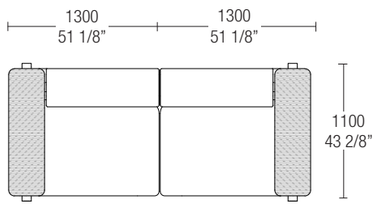

L.3580 x P.1100mm.
W.3580 x D.1100mm.

CODICE / *CODE*	CAT. A	CAT. B	CAT. C	CAT. D	CAT. E	CAT. F	CAT. H	CAT. J	CAT. N
CN003	20.858	21.226	21.470	21.704	21.918	22.284	24.352	24.856	27.376

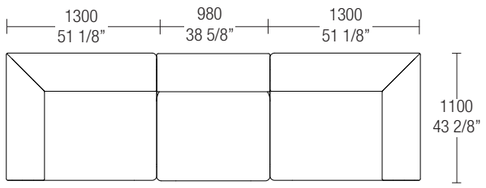

COMPOSIZIONE
COMPOSITIONS

CANNES

L.3580 x P.1190mm.
W.3580 x D.1190mm.

CODICE / *CODE*	CAT. A	CAT. B	CAT. C	CAT. D	CAT. E	CAT. F	CAT. H	CAT. J	CAT. N
CN004	12.424	12.656	12.810	12.958	13.094	13.324	14.326	14.632	16.160

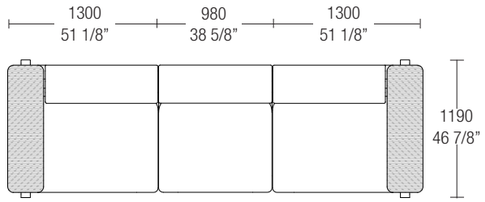

L.3380 x P.1190mm.
W.3380 x D.1190mm.

CODICE / *CODE*	CAT. A	CAT. B	CAT. C	CAT. D	CAT. E	CAT. F	CAT. H	CAT. J	CAT. N
CN005	15.544	15.812	15.991	16.163	16.319	16.586	17.822	18.185	19.997

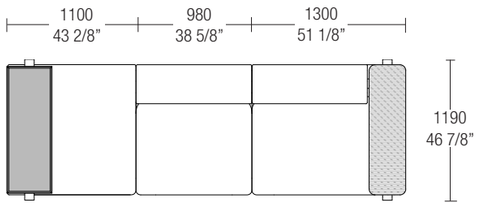

L.3580x P.1190mm.
W.3580 x D.1190mm.

CODICE / *CODE*	CAT. A	CAT. B	CAT. C	CAT. D	CAT. E	CAT. F	CAT. H	CAT. J	CAT. N
CN006	17.109	17.409	17.608	17.799	17.974	18.272	19.657	20.062	22.086

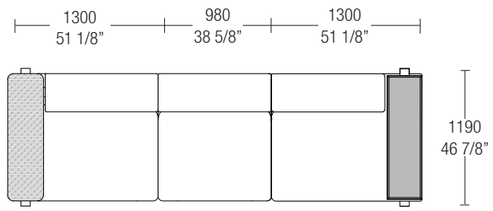

CANNES

COMPOSIZIONE
COMPOSITIONS

L.3380 x P.1190mm.
W.3380 x D.1190mm.

CODICE / *CODE*	CAT. A	CAT. B	CAT. C	CAT. D	CAT. E	CAT. F	CAT. H	CAT. J	CAT. N
CN007	17.159	17.508	17.741	17.965	18.167	18.516	20.136	20.609	22.973

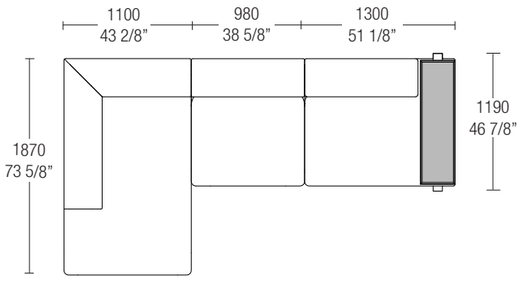

L.4360 x P.1870mm.
W.4360 x D.1870mm.

CODICE / *CODE*	CAT. A	CAT. B	CAT. C	CAT. D	CAT. E	CAT. F	CAT. H	CAT. J	CAT. N
CN008	21.380	21.837	22.143	22.438	22.703	23.160	25.181	25.791	28.835

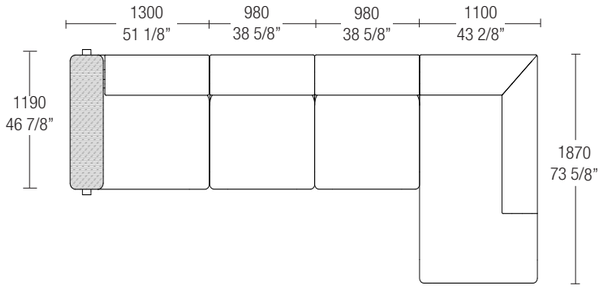

L.4360 x P.3580mm.
W.4360 x D.3580mm.

CODICE / *CODE*	CAT. A	CAT. B	CAT. C	CAT. D	CAT. E	CAT. F	CAT. H	CAT. J	CAT. N
CN009	31.287	31.839	32.205	32.556	32.877	33.426	36.528	37.284	41.064

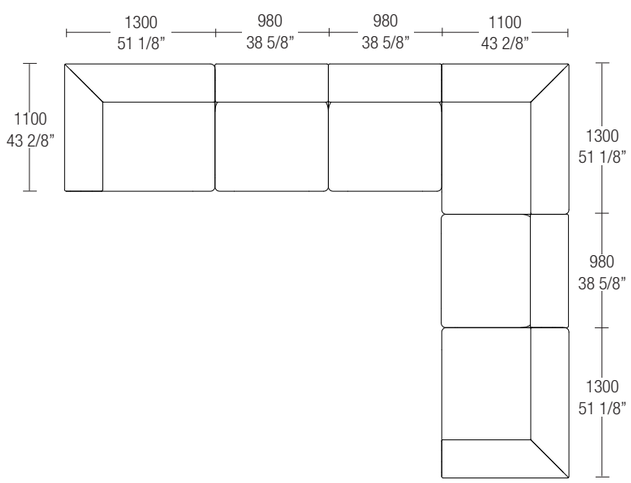

CANNES

COMPOSIZIONE
COMPOSITIONS

L.3580 x P.3380mm.
W.3580 x D.3380mm.

CODICE / *CODE*	CAT. A	CAT. B	CAT. C	CAT. D	CAT. E	CAT. F	CAT. H	CAT. J	CAT. N
CN010	27.538	28.022	28.343	28.651	28.933	29.414	31.833	32.490	35.774

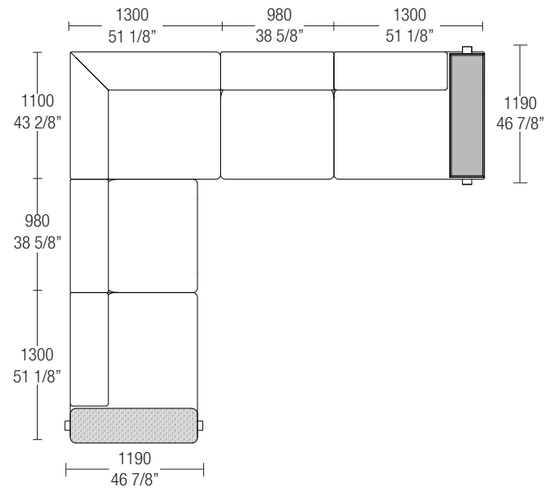

L.4260 x P.3580mm.
W.4260 x D.3580mm.

CODICE / *CODE*	CAT. A	CAT. B	CAT. C	CAT. D	CAT. E	CAT. F	CAT. H	CAT. J	CAT. N
CN011	31.759	32.351	32.745	33.124	33.469	34.058	36.878	37.672	41.636

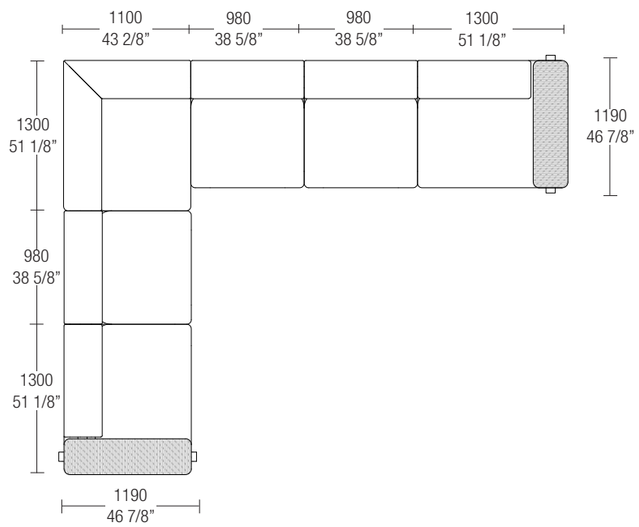

CANNES

COMPOSIZIONE
COMPOSITIONS

L.3580 x P.3180mm.
W.3580 x D.3180mm.

CODICE / *CODE*	CAT. A	CAT. B	CAT. C	CAT. D	CAT. E	CAT. F	CAT. H	CAT. J	CAT. N
CN012	25.737	26.169	26.456	26.731	26.982	27.412	29.823	30.419	33.399

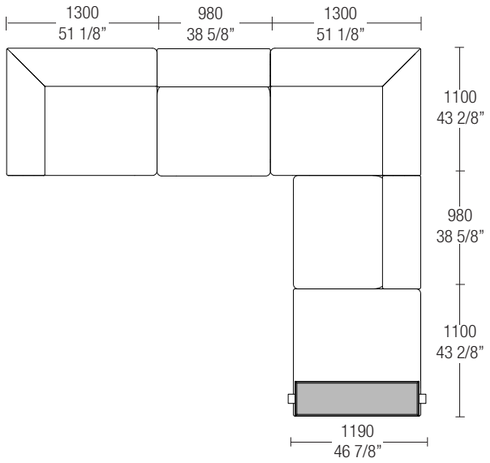

L.4270 x P.3380mm.
W.4270 x D.3380mm.

CODICE / *CODE*	CAT. A	CAT. B	CAT. C	CAT. D	CAT. E	CAT. F	CAT. H	CAT. J	CAT. N
CN013	26.450	26.999	27.366	27.719	28.038	28.586	31.059	31.796	35.476

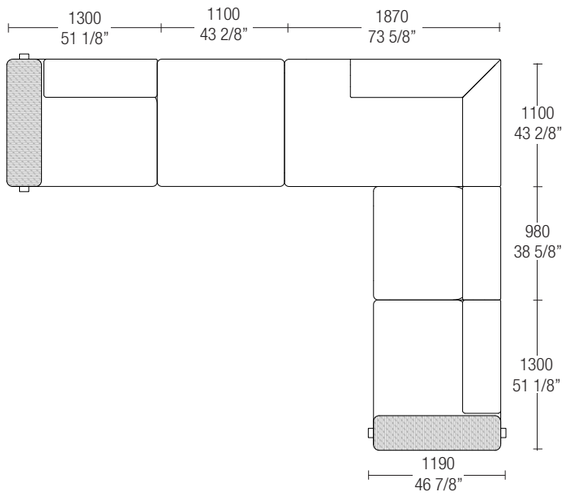

COMPOSIZIONE
COMPOSITIONS

CANNES

L.4070 x P.3580mm.
W.4070 x D.3580mm.

CODICE / *CODE*	CAT. A	CAT. B	CAT. C	CAT. D	CAT. E	CAT. F	CAT. H	CAT. J	CAT. N
CN014	26.446	26.955	27.294	27.619	27.914	28.422	31.027	31.726	35.222

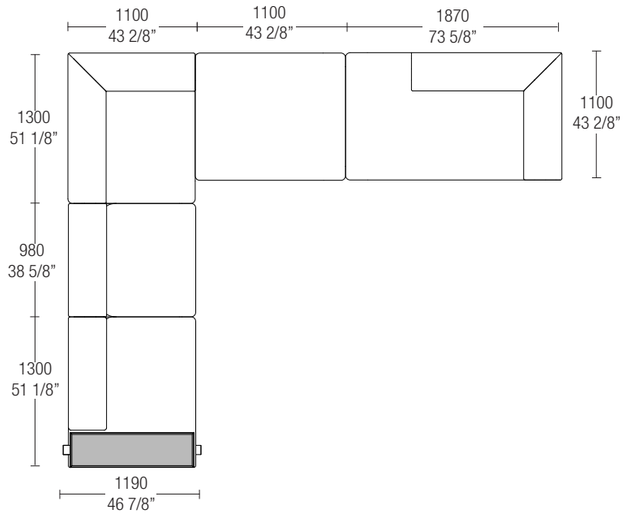

L.4680 x P.3170mm.
W.4680 x D.3170mm.

CODICE / *CODE*	CAT. A	CAT. B	CAT. C	CAT. D	CAT. E	CAT. F	CAT. H	CAT. J	CAT. N
CN015	25.704	26.257	26.625	26.978	27.298	27.850	30.141	30.885	34.611

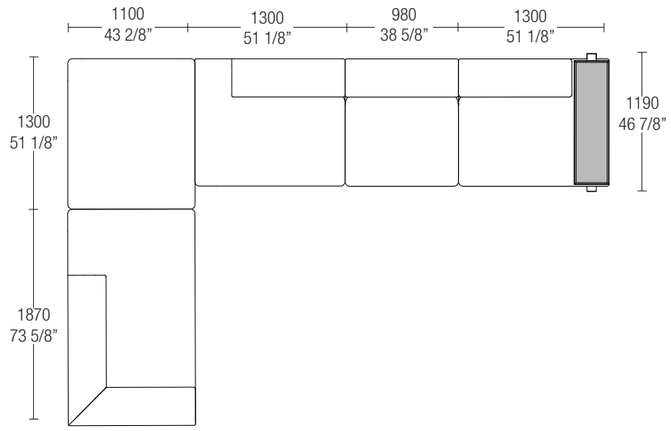

CANNES

COMPOSIZIONE
COMPOSITIONS

L.4360 x P.4470mm.
W.4360 x D.4470mm.

CODICE / *CODE*	CAT. A	CAT. B	CAT. C	CAT. D	CAT. E	CAT. F	CAT. H	CAT. J	CAT. N
CN016	34.268	34.917	35.349	35.764	36.141	36.788	39.793	40.671	45.059

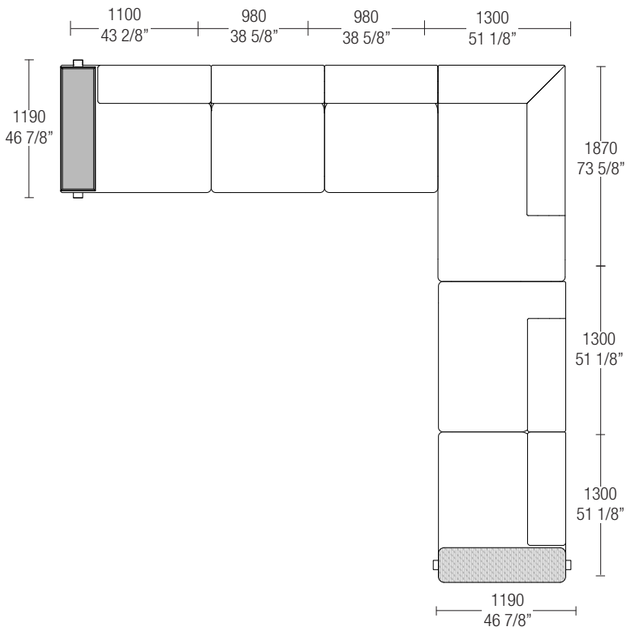

L.5560 x P.3740mm.
W.5560 x D.3740mm.

CODICE / *CODE*	CAT. A	CAT. B	CAT. C	CAT. D	CAT. E	CAT. F	CAT. H	CAT. J	CAT. N
CN017	30.607	31.248	31.675	32.085	32.456	33.096	36.029	36.891	41.205

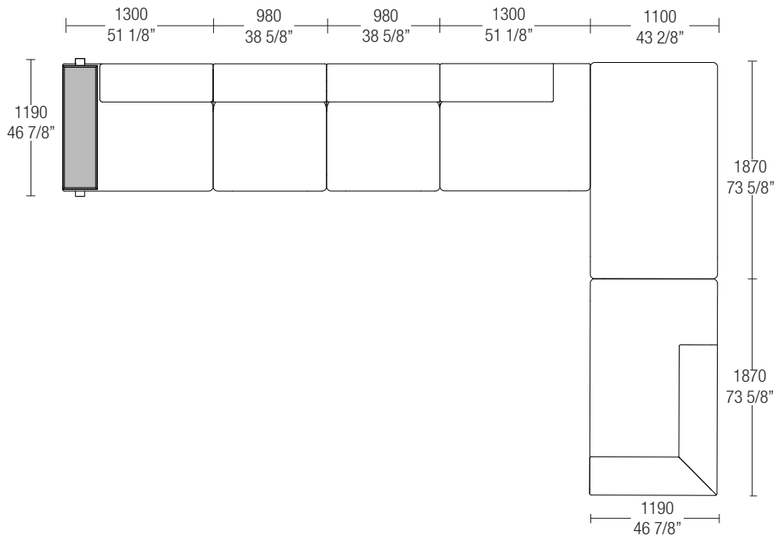

Rosè

Baltimora

Virgin

divanetti
small sofas

DIVANETTO / *SMALL SOFA*

Rosè

designer STUDIO63

SCHEDA PRODOTTO
PRODUCT SHEET

ROSÈ

Il divanetto Rosè è contraddistinto da un design con linee morbide e abbondati in grado di arredare lo spazio circostante. La sua duttilità permette di soddisfare le esigenze di qualsiasi spazio abitativo, adattandosi sia alla zona giorno che alla zona notte.

ELEMENTI STRUTTURALI
Chaise longue disponibile in versione fissa con struttura legno in multistrato rivestito da uno strato di poliuretano flessibile stampato, dotato di piedini H.40mm. regolabili in maniera indipendente, in PCV.
- Cuscino di seduta: poliuretano espanso sagomato a quote differenziate ricoperto in fibra di poliestere.
- Schienale: in fibra di poliestere rivestito in fodera di cotone.

RIVESTIMENTO
Rivetsimento in tessuto, ecopelle o pelle; tutte le tipologie di rivestimento sono sfoderabili.
E' possibile rivestire lo schienale con tessuto diverso dalla seduta.
Considerare i punti del tessuto della categoria superiore.

The Rosè sofa is characterized by an design with soft, abundant lines that furnish the surrounding space. Its versatility allows it to meet the needs of any living environment, adapting seamlessly to both the living and the night area.

STRUCTURAL ELEMENTS
Chaise longue available in a fixed with a multilayer wood structure coated with a layer of flexible molded polyurethane foam, equipped with independently adjustable H.40mm feet, PVC.
- Seat cushion: *shaped polyurethane covered in polyester fiber.*
- Cushion: *polyester fiber, both covered in cotton lining.*

UPHOLSTERY
Upholstery in fabric, eco-leather or genuine leather; all types of covers are removable.
It is possible to upholster the backrest with a fabric different from the seat. Please consider the point of fabric from the higher category.

Divani con bracciolo curvo / *Sofas with curved armrests*

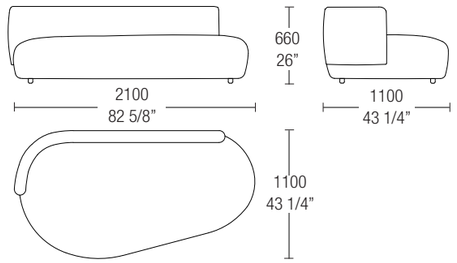

Bracciolo **L.100mm.**
Armrest ***W.100mm.***

Cuscino strutturale **550x550mm** / *Structural cushion* ***550x550mm***

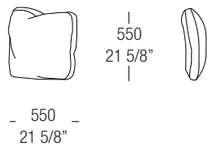

Cuscino opzionale **450x450mm** / *Optional cushion* ***450x450mm***

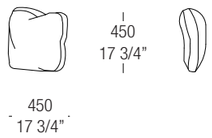

ROSÈ

CHAISE-LONGUE

Chaise longue L.2100mm.
cuscino seduta intero. SX (DX simmetrico)
Due cuscini 550x550mm per schienale inclusi.

Chaise longue W.2100mm.
split sitting cushion. SX (DX symmetrical)
Two 550x550mm cushions for backrest included.

CODICE / *CODE*	CAT. A	CAT. B	CAT. C	CAT. D	CAT. E	CAT. F	CAT. H	CAT. J	CAT. N
RC20D/S	8.372	8.579	8.717	8.851	8.970	9.177	10.727	11.073	12.802

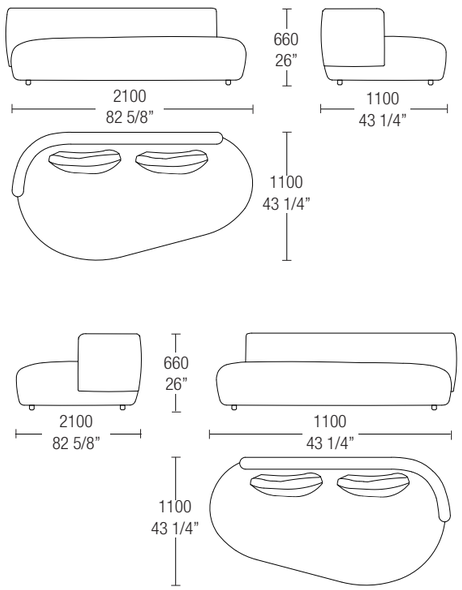

CUSCINI
CUSHIONS

ROSÈ

divanetti /
small sofa

Cuscino strutturale supplementare **550x550mm**

*Additional structural cushion **550x550mm***

CODICE / *CODE*	CAT. A	CAT. B	CAT. C	CAT. D	CAT. E	CAT. F	CAT. H	CAT. J	CAT. N
CUSR5501	438	459	472	486	498	518	701	736	910

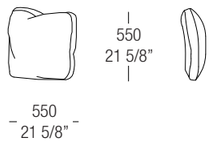

Cuscino opzionale **450x450mm**

*Optional cushion **450x450mm***

CODICE / *CODE*	CAT. A	CAT. B	CAT. C	CAT. D	CAT. E	CAT. F	CAT. H	CAT. J	CAT. N
CUSR4501	272	286	296	305	313	329	451	474	590

CODICE / *CODE*	CAT. H	CAT. J	CAT. N
CUSR4501T	625	648	764

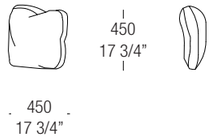

DIVANETTO / SMALL *SOFA*

Virgin

designer M. LIPPARINI

SCHEDA PRODOTTO
PRODUCT SHEET

VIRGIN

Il divanetto Virgin è caratterizzato da un elegante e colto recupero di linee morbide anni 50, manifestate nella sezione lenticolare dei braccioli e nella sezione ellittica della base del divanetto. Il contrasto tra esile e massiccio emerge nei piedi filiformi della parte anteriore e nella parte posteriore formata dal prolungamento dello schienale che si trasforma in un corposo e rassicurante appoggio.
Il divanetto Virgin è disponibile nella versione lineare o nella versione tonda.

ELEMENTI STRUTTURALI
- Base: metallo verniciato Nero 538. Piedi H.300 mm.
- Seduta: scocca in poliuretano schiumato a freddo con rivestimento tessuto o pelle, non disponibile in ecopelle e in velluto.

RIVESTIMENTI
Rivestimento disponibile in tessuto e pelle. Solo la versione in tessuto è sfoderabile. Non disponibile in ecopelle e velluto.
E' possibile rivestire la parte frontale della sedia con tessuto diverso dal retro. Considerare il prezzo del tessuto della categoria superiore.

The Virgin sofa is characterized by an elegant and refined revival of soft 1950s lines, showcased in the lenticular shape of the armrests and the elliptical section of the sofa's base. The contrast between slender and bulky elements emerges in the front threadlike legs and the rear, where the backrest extends into a solid and reassuring support.
The Virgin sofa is available in a linear or round version.

STRUCTURAL ELEMENTS
- Base: *black varnished metal 538. Feet H.300 mm.*
- Sitting: *shell in cold moulded polyurethane foam with fabric or leather covering, removable by expert personnel, not available in eco-leather and velvet.*

UPHOLSTERY
Cover available in fabric, eco-leather and leather. Only the version in fabric is rubdable. not avaiable in eco-leather and velvet.
It is possible to cover the front part of the armchair with a different fabric than the back. Consider the price of the higher category.

DIVANETTO LINEARE /
LINEAR SMALL SOFA

CODICE / *CODE*	CAT. A	CAT. B	CAT. C	CAT. D	CAT. E	CAT. F	CAT. H	CAT. J	CAT. N
VISB	8.353	8.498	8.594	8.688	8.771	8.916	10.216	10.448	11.607

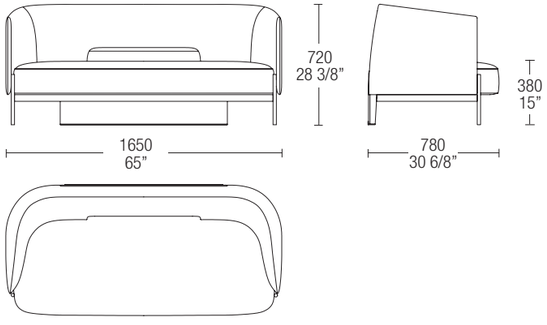

DIVANETTO TONDO /
ROUND SMALL SOFA

CODICE / *CODE*	CAT. A	CAT. B	CAT. C	CAT. D	CAT. E	CAT. F	CAT. H	CAT. J	CAT. N
VISC	8.498	8.642	8.739	8.832	8.916	9.061	10.361	10.593	11.752

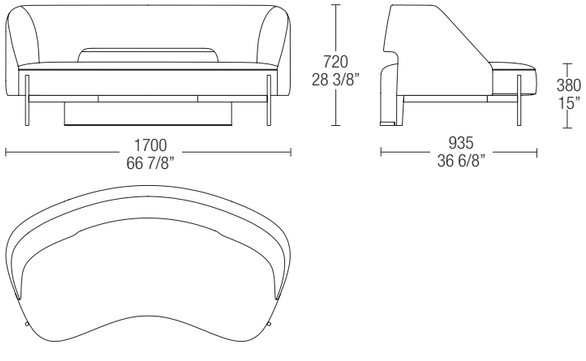

DIVANETTO / *SMALL SOFA*

Baltimora

designer STUDIO63

SCHEDA PRODOTTO
PRODUCT SHEET

BALTIMORA

La chaise longue Baltimora è caratterizzata da importanti dimensioni e dall'attenzione sartoriale dell'imbottitura tipica degli anni 70. All'apparenza rigida la struttura tubolare in metallo è vestita da due morbidi imbottiti che accolgono la possibilità di applicare due diverse finiture.

ELEMENTI STRUTTURALI
La cuscinatura è sostenuta da cinghie ed è formata da due diversi imbottiti che permettono di cambiare la finitura e trasformarsi in bicolor.
- **Base**: tutte le finiture del metallo verniciato lucido e opaco.
- **Seduta**: scocca in acciaio ricoperta in poliuretano.

RIVESTIMENTI
Rivestimento tessuto o pelle, NON disponibile in pelle scamosciata e in ecopelle. Solo la versione in tessuto è sfoderabile.
E' possibile rivestire la parte frontale della poltrona con tessuto diverso dal retro. Considerare il prezzo del tessuto della categoria superiore.

The Baltimora chaise lounge is characterized by significant dimensions and the tailor-made attention to upholstery typical of the 1970s. At first glance, the tubular metal structure appears rigid but is adorned with two soft upholsteries that offer the possibility to apply two different finishes.

STRUCTURAL ELEMENTS
The cushioning is supported by straps and is composed of two different paddings that allow changing the finish and transforming into bicolor.
- ***Base**: all finished of matt and glossy varnished metal.*
- ***Seat**: steel shell covered in polyurethane.*

UPHOLSTERY
The upholstery is available in fabric or leather, but NOT in suede leather and in eco-leather. Only the fabric version is removable.
The front part of the armchair can be upholstered with a fabric different from the back. The price will be based on the fabric from the higher category.

CHAISE LONGUE /
CHAISE LONGUE

CODICE / *CODE*	BASE OPACA / *MATT BASE*								
	CAT. A	CAT. B	CAT. C	CAT. D	CAT. E	CAT. F	CAT. H	CAT. J	CAT. N
BALP01	8.083	8.197	8.273	8.346	8.412	8.526	9.713	9.897	10.817

CODICE / *CODE*	BASE LUCIDA / *GLOSSY BASE*								
	CAT. A	CAT. B	CAT. C	CAT. D	CAT. E	CAT. F	CAT. H	CAT. J	CAT. N
BALP01L	8.122	8.244	8.325	8.403	8.473	8.594	10.064	10.260	11.240

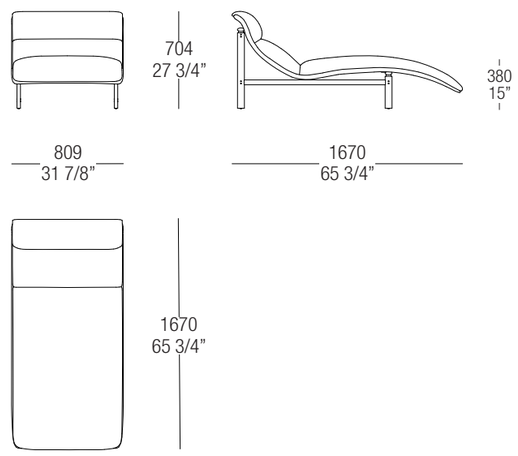

Monterrey

Baltimora

Virgin

Ermes

Surface

poltrone
armchairs

POLTRONA / *ARMCHAIR*

Monterrey

designer STUDIO63

SCHEDA PRODOTTO
PRODUCT SHEET

MONTERREY

La poltrona Monterrey unisce il rigore di una struttura tecnica e metallica, contraddistinta dalla struttura in tubolare con sezione ellittica in metallo e da una seduta morbida ed accogliente. L'unione di queste due peculiarità dà vita ad un'eleganza raffinata perfetta per ogni spazio ed occasione.

ELEMENTI STRUTTURALI
- **Base**: tutte le finiture del metallo verniciato lucido e opaco.
- **Seduta**: in poliuretano schiumato a freddo.

RIVESTIMENTI
Rivestimento tessuto o pelle, NON disponibile in pelle scamosciata e in ecopelle.
NON sfoderabile.

The Monterrey armchair combines the rigor of a technical and metal structure, distinguished by a tubular frame with an elliptical metal section and a soft and welcoming seat. The union of these two peculiarities creates a refined elegance perfect for any space and occasion.

STRUCTURAL ELEMENTS
- ***Base**: all finished of matt and glossy varnished metal.*
- ***Seat**: steel shell covered in polyurethane with fabric or leather upholstery.*

UPHOLSTERY
Upholstery in fabric, eco-leather or leather, but NOT in suede leather and in eco-leather
NOT removable.

POLTRONA /
ARMCHAIR

CODICE / *CODE*	BASE OPACA / *MATT BASE*								
	CAT. A	CAT. B	CAT. C	CAT. D	CAT. E	CAT. F	CAT. H	CAT. J	CAT. N
MONP01	2.931	2.997	3.041	3.084	3.122	3.188	3.570	3.668	4.158

CODICE / *CODE*	BASE LUCIDA / *GLOSSY BASE*								
	CAT. A	CAT. B	CAT. C	CAT. D	CAT. E	CAT. F	CAT. H	CAT. J	CAT. N
MONP01L	3.225	3.291	3.335	3.378	3.416	3.482	3.864	3.962	4.452

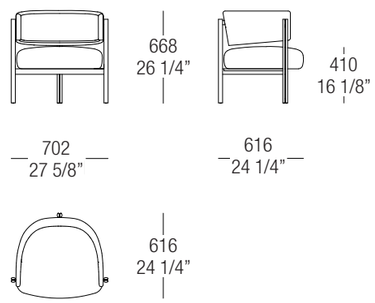

POLTRONA / *ARMCHAIR*

Baltimora

designer STUDIO63

La poltrona Baltimora è caratterizzata da importanti dimensioni e dall'attenzione sartoriale dell'imbottitura tipica degli anni 70. All'apparenza rigida la struttura tubolare in metallo è vestita da due morbidi imbottiti che accolgono la possibilità di applicare due diverse finiture.

ELEMENTI STRUTTURALI
La cuscinatura è sostenuta da cinghie ed è formata da due diversi imbottiti che permettono di cambiare la finitura e trasformarsi in bicolor.
- **Base**: tutte le finiture del metallo verniciato lucido e opaco.
- **Seduta**: scocca in acciaio ricoperta in poliuretano.

RIVESTIMENTI
Rivestimento tessuto o pelle. Solo la versione in tessuto è sfoderabile.
E' possibile rivestire la parte frontale della poltrona con tessuto diverso dal retro. Considerare il prezzo del tessuto della categoria superiore.

The Baltimora armachair is characterized by significant dimensions and the tailor-made attention to upholstery typical of the 1970s. At first glance, the tubular metal structure appears rigid but is adorned with two soft upholsteries that offer the possibility to apply two different finishes.

STRUCTURAL ELEMENTS
The cushioning is supported by straps and is composed of two different paddings that allow changing the finish and transforming into bicolor.
- ***Base**: all finished of matt and glossy varnished metal.*
- ***Seat**: steel shell covered in polyurethane*

UPHOLSTERY
Upholstery in fabric or leather. Only the textile version is removable.
It is possible to upholster the front part of the armchair with fabric different from the back. Consider the price of the fabric from the higher category.

POLTRONA / *ARMCHAIR*

CODICE / *CODE*	BASE OPACA / *MATT BASE*								
	CAT. A	CAT. B	CAT. C	CAT. D	CAT. E	CAT. F	CAT. H	CAT. J	CAT. N
BALS01	5.471	5.560	5.619	5.676	5.729	5.817	6.552	6.708	7.490

CODICE / *CODE*	BASE LUCIDA / *GLOSSY BASE*								
	CAT. A	CAT. B	CAT. C	CAT. D	CAT. E	CAT. F	CAT. H	CAT. J	CAT. N
BALS01L	5.821	5.910	5.969	6.026	6.079	6.167	6.902	7.058	7.840

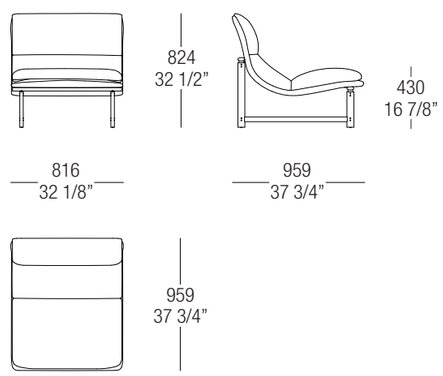

POLTRONA / *ARMCHAIR*

Virgin

designer M. LIPPARINI

Collezione da divano, sedie e poltrone con o senza braccioli, caratterizzate dalla sezione lenticolare dei braccioli ed ellittica nella base del divano. Contrasto tra esile e massiccio,fra i piedi filiformi della parte anteriore e quello della parte posteriore che è formato dal prolungamento dello schienale e diventa un corposo e rassicurante appoggio.

ELEMENTI STRUTTURALI
- Base: metallo verniciato Nero 538.
- Seduta: scocca in poliuretano schiumato a freddo.

RIVESTIMENTI
Rivestimento tessuto o pelle, non disponibile in ecopelle e in velluto. Sfoderabile solo la versione in tessuto.
E' possibile rivestire la parte frontale della sedia con tessuto diverso dal retro. Considerare il prezzo del tessuto della categoria superiore.

Collection of sofas, chairs and armchairs with or without armrests characterized by a lenticular section of the armrests and elliptical shape in the base of the sofa. Contrast between slender and massive, between the thread-like feet of the front and that of the back that is formed by the extension of the back and becomes a full-bodied and reassuring support.

STRUCTURAL ELEMENTS.
- Base: *black varnished metal 538.*
- Seat *shell in cold moulded polyurethane foam.*

UPHOLSTERY
Upholstery is available in fabric or leather, but not in eco-leather or velvet. Only the fabric version is removable.
It is possible to upholster the front part of the chair with a different fabric from the back. The price will be based on the fabric from the higher category.

POLTRONA SENZA BRACCIOLI /
ARMCHAIR WITHOUT ARMRESTS

CODICE / *CODE*	CAT. A	CAT. B	CAT. C	CAT. D	CAT. E	CAT. F	CAT. H	CAT. J	CAT. N
VIAS	3.712	3.756	3.785	3.813	3.838	3.881	4.500	4.593	5.053

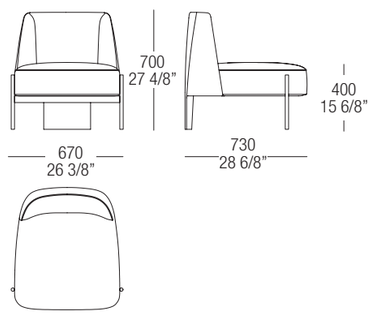

POLTRONA CON BRACCIOLI /
ARMCHAIR WITH ARMRESTS

CODICE / *CODE*	CAT. A	CAT. B	CAT. C	CAT. D	CAT. E	CAT. F	CAT. H	CAT. J	CAT. N
VIAB	4.360	4.420	4.460	4.498	4.533	4.593	5.109	5.201	5.561

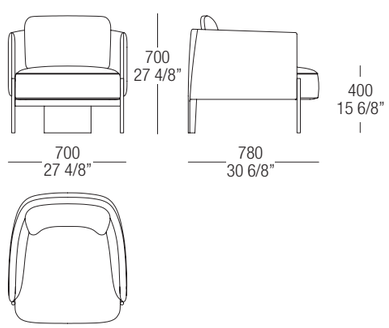

POLTRONA / *ARMCHAIR*

Ermes

designer M. LIPPARINI

ELEMENTI STRUTTURALI
Collezione di poltrone disponibile in 2 varianti:
- **Base fissa** con lavorazione artigianale in massello di rovere tinto: 50 cenere, 51 rovere nero, 53 olmo grey, 54 eucalipto, 66 tabacco.
- **Base metallo:** verniciato Canna di fucile 524.
- **Seduta:** scocca in poliuretano schiumato a freddo.

RIVESTIMENTI
Rivestimento tessuto, ecopelle o pelle, sfoderabile da personale esperto.
E' possibile rivestire la parte frontale della poltrona con tessuto diverso dal retro. Considerare il prezzo del tessuto della categoria superiore.

STRUCTURAL ELEMENTS
Collection of armchair available in 2 variants:
- ***Fixed base*** *with artisan craftsmanship in solid Oak wood stained: 50 cenere, 51 black oak, 53 elm grey, 54 eucalyptus, 66 tobacco.*
- ***Metal base:*** *varnished matt Gunmetal 524.*
- ***Sitting:*** *have the shell in cold moulded polyurethane foam.*

UPHOLSTERY
Cover in fabric. eco-laether or leather covering, removable by expert personnel.
It is possible to cover the front part of the small armchair with a different fabric than the back. Consider the price of the higher category.

POLTRONA CON BASE LEGNO FISSA /
ARMCHAIR WITH WOOD FIXED BASE

CODICE / *CODE*	CAT. A	CAT. B	CAT. C	CAT. D	CAT. E	CAT. F	CAT. H	CAT. J	CAT. N
ERPL	4.080	4.143	4.188	4.261	4.320	4.465	5.219	5.334	5.933

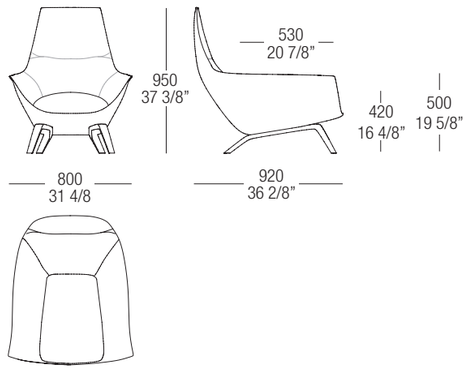

POLTRONA CON BASE METALLO GIREVOLE /
ARMCHAIR WITH METAL SWIVEL BASE

CODICE / *CODE*	CAT. A	CAT. B	CAT. C	CAT. D	CAT. E	CAT. F	CAT. H	CAT. J	CAT. N
ERPX	4.700	4.763	4.808	4.881	4.940	5.085	5.839	5.954	6.553

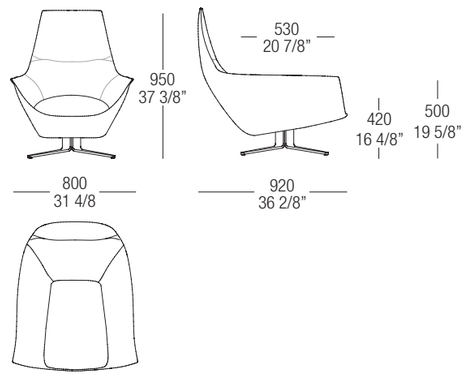

ERMES

SCHEDA PRODOTTO
PRODUCT SHEET

POUF POGGIAPIEDI /
OTTOMAN

CODICE / *CODE*	CAT. A	CAT. B	CAT. C	CAT. D	CAT. E	CAT. F	CAT. H	CAT. J	CAT. N
ERPP	914	937	952	975	996	1.044	1.266	1.305	1.430

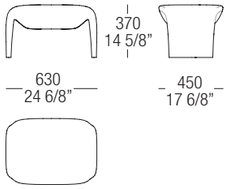

CUSCINO POGGIARENI /
LOWER BACK SUPPORT CUSHION

interno piuma /
down filling

CODICE / *CODE*	CAT. A	CAT. B	CAT. C	CAT. D	CAT. E	CAT. F	CAT. H	CAT. J	CAT. N
CUSPER02	187	201	210	218	226	240	341	352	420

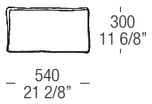

POLTRONA / *ARMCHAIR*

Surface

designer M. PIVA

SCHEDA PRODOTTO
PRODUCT SHEET

SURFACE

ELEMENTI STRUTTURALI
- Seduta: scocca in poliuretano schiumato a freddo.
Cuscino seduta in appoggio rivestito.

RIVESTIMENTI
Rivestimento in tessuto, ecopelle o pelle, non sfoderabile.
E' possibile rivestire la parte frontale della poltroncina con tessuto diverso dal retro. Considerare il prezzo del tessuto della categoria superiore.

STRUCTURAL ELEMENTS
- Sitting: *shell in cold moulded polyurethane foam.*
Additional covered seat cushion.

TWO-COLOUR COVERING VERSION
Coverd in fabric , eco-leather or leather, not removable.
It is possible to cover the front part of the small armchair with a different fabric than the back. Consider the price of the higher category.

poltrone / armchiar

POLTRONA /
ARMCHAIR

CODICE / CODE	CAT. A	CAT. B	CAT. C	CAT. D	CAT. E	CAT. F	CAT. H	CAT. J	CAT. N
SF	1.960	2.028	2.075	2.151	2.211	2.365	2.939	3.024	3.119

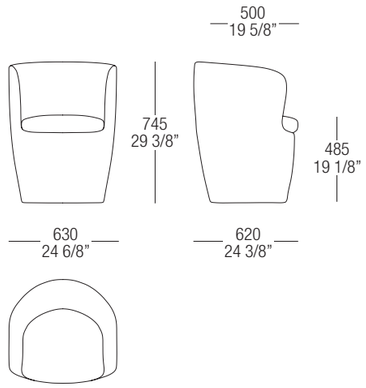

Monterrey

Virgin

Bertha

Cleo

Naos

sedie e sgabelli
chairs and stools

SEDIA / *CHAIR*

Monterrey

designer STUDIO63

La sedia Monterrey unisce il rigore di una struttura tecnica e metallica, contraddistinta dalla struttura in tubolare con sezione ellittica in metallo e da una seduta morbida ed accogliente. L'unione di queste due peculiarità dà vita ad un'eleganza raffinata perfetta per ogni spazio.

ELEMENTI STRUTTURALI
- **Base**: tutte le finiture del metallo verniciato lucido e opaco.
- **Schienale**: in poliuretano schiumato a freddo
- **Seduta**: in poliuretano

RIVESTIMENTI
Rivestimento in tessuto, ecopelle e pelle non sfoderabile.

The Monterrey chair combines the rigor of a technical and metal structure, distinguished by a tubular frame with an elliptical metal section and a soft and welcoming seat. The union of these two peculiarities creates a refined elegance perfect for any space.

STRUCTURAL ELEMENTS
- ***Base**: all finished of matt and glossy varnished metal.*
- ***Backrest**: in cold foam polyurethane*
- ***Seat**: in polyurethane*

UPHOLSTERY
Covered in fabric, faux leather and non-removable leather.

SEDIA / *CHAIR*

CODICE / *CODE*	BASE OPACA / *MATT BASE*								
	CAT. A	CAT. B	CAT. C	CAT. D	CAT. E	CAT. F	CAT. H	CAT. J	CAT. N
MONS01	2.347	2.373	2.391	2.408	2.423	2.450	2.691	2.740	2.985

CODICE / *CODE*	BASE LUCIDA / *GLOSSY BASE*								
	CAT. A	CAT. B	CAT. C	CAT. D	CAT. E	CAT. F	CAT. H	CAT. J	CAT. N
MONS01L	2.641	2.667	2.685	2.702	2.717	2.744	2.985	3.034	3.279

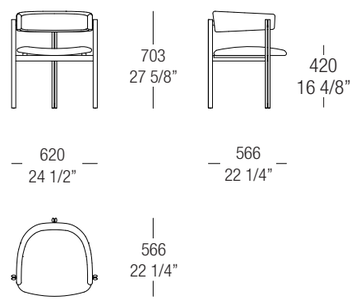

SEDIA / *CHAIR*

Virgin

designer M. LIPPARINI

La collezione Virgin è composta da divani, sedie e poltrone con o senza braccioli. La caratteristica di tutta la collezione è la sezione lenticolare dei braccioli ed ellittica del sostegno posteriore. Contrasto tra esile e massiccio,fra i piedi filiformi della parte anteriore e quello della parte posteriore che è formato dal prolungamento dello schienale e diventa un corposo e rassicurante appoggio.

ELEMENTI STRUTTURALI
- **Base:** metallo verniciato Nero 538.
- **Seduta:** scocca in poliuretano schiumato a freddo.

RIVESTIMENTI
Rivestimento tessuto e pelle, non disponibile in ecopelle e in velluto. Solo la versione in tessuto è sfoderabile.
E' possibile rivestire la parte frontale della sedia con tessuto diverso dal retro. Considerare il prezzo del tessuto della categoria superiore.

The Virgin collection consisting of sofas, chairs and armchairs with or without armrests. The characteristic is the lenticular section of the armrests and elliptical shape of the rear support. Contrast between slender and massive, between the thread-like feet of the front and that of the back that is formed by the extension of the back and becomes a full-bodied and reassuring support.

STRUCTURAL ELEMENTS
- ***Base:*** *black varnished metal 538.*
- ***Sitting:*** *shell in cold moulded polyurethane foam.*

TWO-COLOUR COVERING VERSION
Covered in fabric or leather, removable by expert personnel, not available in eco-leather and velvet. Only the version in fabric is removable.
It is possible to cover the front part of the armchair with a different fabric than the back. Consider the price of the higher category.

DINING CON BRACCIOLI /
DINING ARMREST

CODICE / *CODE*	CAT. A	CAT. B	CAT. C	CAT. D	CAT. E	CAT. F	CAT. H	CAT. J	CAT. N
VIDB	3.380	3.425	3.456	3.485	3.511	3.557	4.227	4.350	4.850

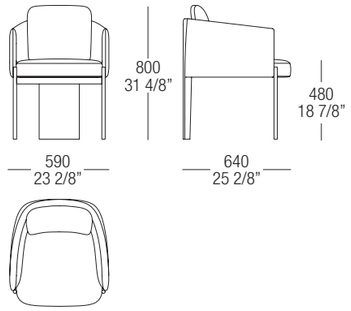

SEDIA DINING /
DINING CHAIR

CODICE / *CODE*	CAT. A	CAT. B	CAT. C	CAT. D	CAT. E	CAT. F	CAT. H	CAT. J	CAT. N
VIDS	2.683	2.714	2.735	2.755	2.773	2.804	3.158	3.214	3.520

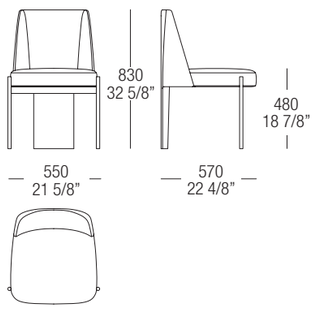

SEDIA / *CHAIR*

Bertha

designer M. MARELLI & M. MOLTENI

Sedia lineare caratterizzata da una struttura in legno caratterizzata da una lavorazione artigianale in massello di frassino con schienale curvato anatomico. Modello senza braccioli.

ELEMENTI STRUTTURALI
- Struttura: in massello di frassino tinto: 66 tabacco, 51 Rovere Nero, con schienale curvato anatomico.
- Seduta: con sedile imbottito

RIVESTIMENTI
Rivestimento in tessuto, ecopelle o pelle, sfoderabile da personale esperto.

A linear chair distinguished by a wooden structure crafted with artisanal expertise in solid ash wood, featuring a curved anatomical backrest. Model without armrest.

STRUCTURAL ELEMENTS
- Structure: *in solid ash stained: 66 tobacco, 51 black, with anatomical curved backrest.*
- Seat: *with padded seat.*

UPHOLSTERY
Cover in fabric, eco-leather or leather, removable by experienced staff.

SEDIA / CHAIR

CODICE / *CODE*	CAT. A	CAT. B	CAT. C	CAT. D	CAT. E	CAT. F	CAT. H	CAT. J	CAT. N
BRST	1.267	1.279	1.288	1.296	1.303	1.315	1.420	1.442	1.553

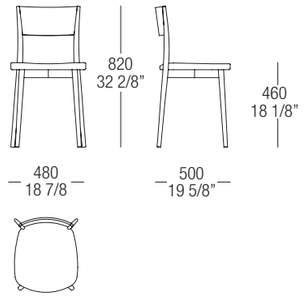

SEDIA / *CHAIR*

Cleo

designer M. MARELLI & M. MOLTENI

SCHEDA PRODOTTO
PRODUCT SHEET

CLEO

Collezione di sedie composta da 4 differenti tipologie: schienale basso con e senza braccioli, schienale alto e sgabello.

ELEMENTI STRUTTURALI
- Base: con lavorazione artigianale in massello di rovere tinto:
50 cenere, 51 rovere nero, 53 olmo grey, 54 eucalipto, 66 tabacco.
- Seduta: con sedile e schienale in curvato imbottito

RIVESTIMENTI
Rivestimento in tessuto, ecopelle o pelle, sfoderabile da personale esperto.

Collection of chairs composed by 4 different types: low back with and without armrests, high back and stool.

STRUCTURAL ELEMENTS
- Base: *with artisan craftsmanship in solid Oak wood stained:*
50 cenere, 51 black oak, 53 elm grey, 54 eucalyptus, 66 tobacco.
- Sitting: *with curved seat and back padded.*

UPHOLSTERY
Cover in fabric, eco-leather or leather, removable by experienced staff.

SEDIA SCHIENALE BASSO /
LOW BACKREST CHAIR

CODICE / *CODE*	CAT. A	CAT. B	CAT. C	CAT. D	CAT. E	CAT. F	CAT. H	CAT. J	CAT. N
CL1	1.259	1.278	1.287	1.309	1.327	1.368	1.542	1.604	1.877

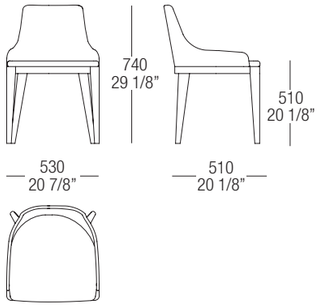

SEDIA SCHIENALE BASSO CON BRACCIOLI /
LOW BACKREST CHIAR WIIT WITH ARMRESTS

CODICE / *CODE*	CAT. A	CAT. B	CAT. C	CAT. D	CAT. E	CAT. F	CAT. H	CAT. J	CAT. N
CLM1	1.301	1.329	1.341	1.366	1.384	1.429	1.587	1.639	1.911

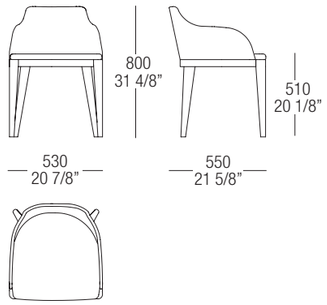

CLEO

designer CR&S MisuraEmme

SEDIA SCHIENALE ALTO / HIGH *BACKREST CHIAR*

CODICE / *CODE*	CAT. A	CAT. B	CAT. C	CAT. D	CAT. E	CAT. F	CAT. H	CAT. J	CAT. N
CLA1	1.279	1.298	1.307	1.329	1.347	1.388	1.562	1.624	1.897

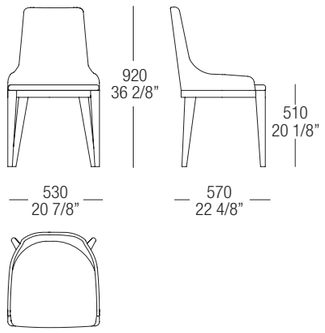

SGABELLO / *STOOL*

CODICE / *CODE*	CAT. A	CAT. B	CAT. C	CAT. D	CAT. E	CAT. F	CAT. H	CAT. J	CAT. N
CLS1	1.559	1.578	1.587	1.609	1.627	1.668	1.842	1.904	2.177

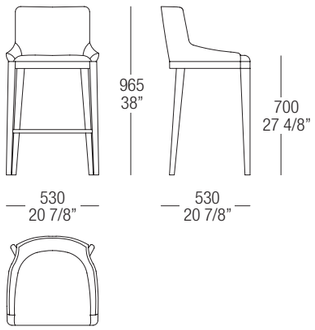

SEDIA / *CHAIR*

Naos

designer M. LIPPARINI

ELEMENTI STRUTTURALI
- Base: con lavorazione artigianale in massello di rovere tinto:
50 cenere, 51 rovere nero, 53 olmo grey, 54 eucalipto, 66 tabacco.
- Seduta: scocca in poliuretano schiumato a freddo dotato di distanziatori cilindrici in acciaio inox.

RIVESTIMENTI
Rivestimento tessuto, ecopelle o pelle sfoderabile da personale esperto.
E' possibile rivestire la parte frontale della sedia con tessuto diverso dal retro. Considerare il prezzo del tessuto della categoria superiore.

STRUCTURAL ELEMENTS
- Base: *in solid wood with artisan craftsmanship in Oak stained:*
50 cenere, 51 black oak, 53 elm grey, 54 eucalyptus, 66 tobacco.
- Sitting: *shell in cold moulded polyurethane foam with cylindrical spacers in satined steel.*

UPHOLSTERY
Cover in with fabric, eco-leather or leather, removable by expert personnel. It is possible to cover the front part of the chair with a different fabric than the back. Consider the price of the higher category.

SEDIA /
CHAIR

CODICE / *CODE*	CAT. A	CAT. B	CAT. C	CAT. D	CAT. E	CAT. F	CAT. H	CAT. J	CAT. N
NAW1E	1.664	1.697	1.719	1.740	1.759	1.792	2.045	2.094	2.339

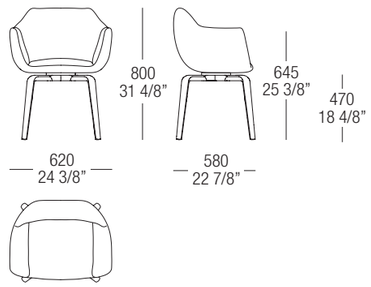

Ala

Gaudì

Janus lounge

tavoli
dining tables

TAVOLO / *TABLE*

Ala

designer F. LAVIANI

TAVOLO SEMI OVALE ALA
Ala, collezione di tavoli sagomati semi-ovali definiti da un bordo che ne alleggerisce lo spessore.
La finitura in vetro, nel modello semiovale, è caratterizzata dalla bisellatura del piano.

FINITURE GAMBE:
- **Essenza:** 51 rovere nero, 54 eucalipto, 66 tabacco, 53 olmo grey.
- **Laccato opaco:** in tutte le varianti.
- **Laccato opaco anticato:** 05R dark bronze, 06R grafite, 07R ottone.
- **Laccato lucido:** Canna di fucile L96.

FINITURE PIANO:
- **Vetro bisellato:** V00 extra chiaro, V05 fumé trasparente e V30 mandarin solo per la dimensione L.3100mm.
- **Marmo:** in tutte le varianti.
- **Essenza:** 51 rovere nero, 54 eucalipto, 66 tabacco, 67 noce canaletto, 53 olmo grey.

FINITURE SOTTOPIANO:
- **Laccato opaco:** 013 sepia (versione marmo)
- **Laccato Canna di fucile lucido** (versione essenza).

I punti indicati sono riferiti ai colori di base. Per gli altri colori aggiungere ai punti il 15%.

SEMI-OVAL TABLE ALA
Ala is a collection of semi-oval shaped tables defined by an edge that lightens its thickness. The glass finish, in the semi-oval model, is characterized by the beveling of the top.

BASE FINISHES:
- ***Wood veneer:*** *51 black oak, 54 eucalyptus, 66 tobacco, 53 elm grey.*
- ***Matt lacquer:*** *available in all variants.*
- ***Antiqued matt lacquer:*** *05R dark bronze, 06R graphite, 07R brass.*
- ***Gloss lacquer:*** *L96 gunmetal.*

TOP FINISHES:
- ***Beveled glass:*** *V00 extra clear, V05 transparent smoked, and V30 mandarin (only for the L.3100mm size).*
- ***Marble:*** *available in all variants.*
- ***Wood veneer:*** *51 black oak, 54 eucalyptus, 66 tobacco, 67 noce canaletto, 53 elm grey.*

UNDER-TOP FINISHES:
- ***Matte lacquer:*** *013 sepia (for the marble version).*
- ***Gloss lacquer:*** *L96 gunmetal (for the wood veneer version).*

The points indicated refer to the basic colors. For other colors add 15% to the points.

TAVOLO ROTONDO ALA
Collezione di tavoli Ala rotondi, definiti da un bordo che ne alleggerisce lo spessore. Il tavolo rotondo è contraddistinto dalla presenza del Lazy Susan, piano centrale girevole sporgente opzionale per le dimensioni ø 1550mm. e ø 1650mm. e obbligatorio per le dimensioni ø 1800mm., ø 2000mm, ø 2200mm., ø 2400mm.

FINITURE GAMBE:
- **Essenza:** 51 rovere nero, 54 eucalipto, 66 tabacco, 53 olmo grey.
- **Laccato opaco:** in tutte le varianti.
- **Laccato opaco anticato:** 05R dark bronze, 06R grafite, 07R ottone.
- **Laccato lucido:** Canna di fucile L96.

FINITURE PIANO:
- **Marmo:** in tutte le varianti.
- **Essenza:** 51 rovere nero, 54 eucalipto, 66 tabacco, 67 noce canaletto, 53 olmo grey.

FINITURE SOTTOPIANO:
- **Laccato opaco:** 013 sepia (versione marmo)
- **Laccato Canna di fucile lucido** (versione essenza).

FINITURE LAZY SUSAN:
- **Laccato opaco:** in tutte le varianti.
- **Laccato opaco anticato:** 05R dark bronze, 06R grafite, 07R ottone.
- **Marmo:** in tutte le varianti.
- **Essenza:** 51 rovere nero, 54 eucalipto, 66 tabacco, 67 noce canaletto, 53 olmo grey.

I punti indicati sono riferiti ai colori di base. Per gli altri colori aggiungere ai punti il 15%.

ROUND TABLE ALA
Ala is a collection of round tables defined by an edge that lightens its thickness. The round table is distinguished by the presence of the Lazy Susan, an optional protruding rotating central top for the ø 1550mm and ø 1650mm sizes, and mandatory for the ø 1800mm, ø 2000mm, ø 2200mm, and ø 2400mm sizes.

BASE FINISHES:
- ***Wood veneer:*** *51 black oak, 54 eucalyptus, 66 tobacco, 53 elm grey.*
- ***Matt lacquer:*** *available in all variants.*
- ***Antiqued matt lacquer:*** *05R dark bronze, 06R graphite, 07R brass.*
- ***Gloss lacquer:*** *L96 gunmetal.*

TOP FINISHES:
- ***Marble:*** *available in all variants.*
- ***Wood veneer:*** *51 black oak, 54 eucalyptus, 66 tobacco, 67 noce canaletto, 53 elm grey.*

UNDER-TOP FINISHES:
- ***Matte lacquer:*** *013 sepia (for the marble version).*
- ***Gloss lacquer:*** *L96 gunmetal (for the wood veneer version).*

LAZY SUSAN FINISHES:
- ***Matt lacquer:*** *available in all variants.*
- ***Antiqued matt lacquer:*** *05R dark bronze, 06R graphite, 07R brass.*
- ***Gloss lacquer:*** *L96 gunmetal.*
- ***Wood veneer:*** *51 black oak, 54 eucalyptus, 66 tobacco, 67 noce canaletto, 53 elm grey.*

The points indicated refer to the basic colors. For other colors add 15% to the points.

ALA

PIANO SEMIOVALE
SEMI-OVAL TOP

SEMI-OVALE L. 2500mm /
SEMI-OVAL W. 2500mm

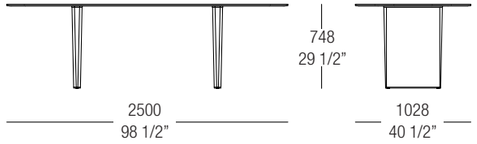

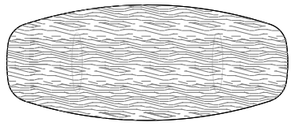

Essenza Sp.20mm.
Wood Th. 20mm

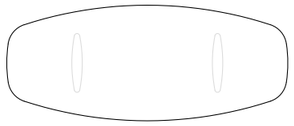

Vetro V00 Sp.15mm.
Vetro V05 Sp.12mm.
V00 glass Th. 15mm
V05 glass Th. 12mm

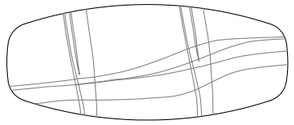

Marmo Sp.20mm.
Marble Th.20mm.

CODICE / *CODE*	GAMBE LACCATE - ESSENZA / *LACQUERED - WOOD LEGS*					
	PIANO / *TOP*					
	ESSENZA OPACA / *MATT WOOD*	VETRO / *GLASS*	MARMO M1 / *MARBLE M1*	MARMO M2 / *MARBLE M2*	MARMO M3 / *MARBLE M3*	MARMO M4 / *MARBLE M4*
AL25	8.302	9.062	9.305	10.650	12.840	17.548

CODICE / *CODE*	GAMBE ANTICATE / *ANTIQUED LEGS*					
	PIANO / *TOP*					
	ESSENZA OPACA / *MATT WOOD*	VETRO / *GLASS*	MARMO M1 / *MARBLE M1*	MARMO M2 / *MARBLE M2*	MARMO M3 / *MARBLE M3*	MARMO M4 / *MARBLE M4*
AL250	8.722	9.482	9.725	11.070	13.260	17.968

CODICE / *CODE*	GAMBE LUCIDE / *GLOSSY LEGS*					
	PIANO / *TOP*					
	ESSENZA OPACA / *MATT WOOD*	VETRO / *GLASS*	MARMO M1 / *MARBLE M1*	MARMO M2 / *MARBLE M2*	MARMO M3 / *MARBLE M3*	MARMO M4 / *MARBLE M4*
AL25E	9.122	9.882	10.125	11.470	13.660	18.368

PIANO SEMIOVALE
SEMI-OVAL TOP

ALA

SEMI-OVALE L. 2800mm /
SEMI-OVAL W. 2800mm

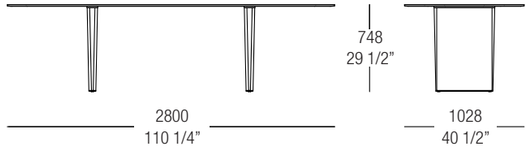

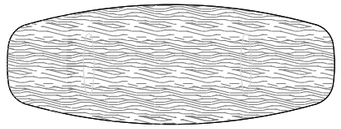

Essenza Sp.20mm.
Wood Th. 20mm

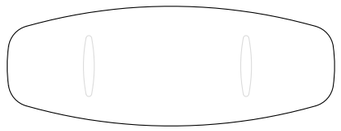

Vetro V00 Sp.15mm.
Vetro V05 Sp.12mm.
V00 glass Th. 15mm
V05 glass Th. 12mm

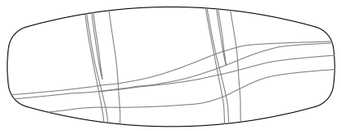

Marmo Sp.20mm.
Marble Th.20mm.

CODICE / *CODE*	GAMBE LACCATE - ESSENZA / *LACQUERED - WOOD LEGS*					
	PIANO / *TOP*					
	ESSENZA OPACA / *MATT WOOD*	VETRO / *GLASS*	MARMO M1 / *MARBLE M1*	MARMO M2 / *MARBLE M2*	MARMO M3 / *MARBLE M3*	MARMO M4 / *MARBLE M4*
AL28	9.111	9.326	9.779	11.350	13.550	18.891

CODICE / *CODE*	GAMBE ANTICATE / *ANTIQUED LEGS*					
	PIANO / *TOP*					
	ESSENZA OPACA / *MATT WOOD*	VETRO / *GLASS*	MARMO M1 / *MARBLE M1*	MARMO M2 / *MARBLE M2*	MARMO M3 / *MARBLE M3*	MARMO M4 / *MARBLE M4*
AL280	9.531	9.746	10.199	11.770	13.970	19.311

CODICE / *CODE*	GAMBE LUCIDE / *GLOSSY LEGS*					
	PIANO / *TOP*					
	ESSENZA OPACA / *MATT WOOD*	VETRO / *GLASS*	MARMO M1 / *MARBLE M1*	MARMO M2 / *MARBLE M2*	MARMO M3 / *MARBLE M3*	MARMO M4 / *MARBLE M4*
AL28E	9.931	10.146	10.599	12.170	14.370	19.711

ALA

PIANO SEMIOVALE
SEMI-OVAL TOP

SEMI-OVALE L. 3100mm /
SEMI-OVAL W. 3100mm

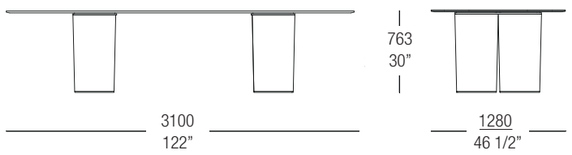

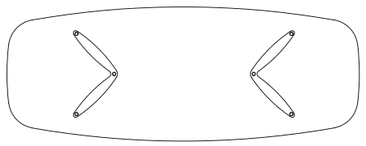

Essenza Sp.35mm.
Wood Th. 35mm

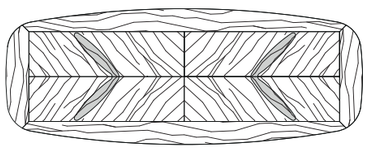

Vetro V00 Sp.15mm.
Vetro V05 Sp.12mm.
V00 glass Th. 15mm
V05 glass Th. 12mm

CODICE / *CODE*	GAMBE LACCATE - ESSENZA / *LACQUERED - WOOD LEGS*		
	PIANO / *TOP*		
	VETRO V05 / *GLASS V05*	VETRO V30 / *GLASS V30*	ESSENZA OPACA / *MATT WOOD*
AL31VL	14.550	17.882	15.409

CODICE / *CODE*	GAMBE ANTICATE / *ANTIQUED LEGS*		
	PIANO / *TOP*		
	VETRO V05 / *GLASS V05*	VETRO V30 / *GLASS V30*	ESSENZA OPACA / *MATT WOOD*
AL31V	15.390	18.722	16.249

CODICE / *CODE*	GAMBE LUCIDE / *GLOSSY LEGS*		
	PIANO / *TOP*		
	VETRO V05 / *GLASS V05*	VETRO V30 / *GLASS V30*	ESSENZA OPACA / *MATT WOOD*
AL31	16.190	19.522	17.049

PIANO TONDO
ROUND TOP

ALA

TONDO 1550mm /
ROUND 1550mm

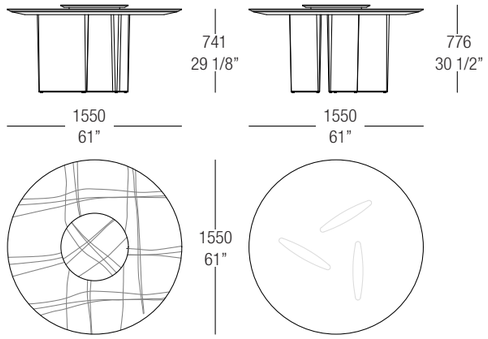

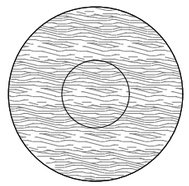

Marmo Sp.20mm. / *Marble Th.20mm.*

Essenza Sp.20mm. / *Wood Th. 20mm*

CODICE / *CODE*	GAMBE LACCATE - ESSENZA / *LACQUERED - WOOD LEGS*				
	PIANO / *TOP*				
	ESSENZA OPACA / *MATT WOOD*	MARMO M1 / *MARBLE M1*	MARMO M2 / *MARBLE M2*	MARMO M3 / *MARBLE M3*	MARMO M4 / *MARBLE M4*
ALD15N	10.252	10.017	10.530	13.309	17.205

CODICE / *CODE*	GAMBE ANTICATE / *ANTIQUED LEGS*				
	PIANO / *TOP*				
	ESSENZA OPACA / *MATT WOOD*	MARMO M1 / *MARBLE M1*	MARMO M2 / *MARBLE M2*	MARMO M3 / *MARBLE M3*	MARMO M4 / *MARBLE M4*
ALD15NO	10.882	10.647	11.160	13.939	17.835

CODICE / *CODE*	GAMBE LUCIDE / *GLOSSY LEGS*				
	PIANO / *TOP*				
	ESSENZA OPACA / *MATT WOOD*	MARMO M1 / *MARBLE M1*	MARMO M2 / *MARBLE M2*	MARMO M3 / *MARBLE M3*	MARMO M4 / *MARBLE M4*
ALD15E	11.482	11.247	11.760	14.539	18.435

LAZY SUSAN SP.20MM. SPORGENTE (OPZIONALE)
PROTRUDING LAZY SUSAN TH 20 MM (OPTIONAL)

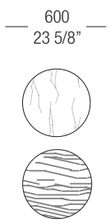

CODICE / *CODE*	LAZY SUSAN				
	ESSENZA OPACA / *MATT WOOD*	MARMO M1 / *MARBLE M1*	MARMO M2 / *MARBLE M2*	MARMO M3 / *MARBLE M3*	MARMO M4 / *MARBLE M4*
ALLS60	838	863	957	1.683	2.026

TONDO Ø 1650mm /
ROUND Ø 1650mm

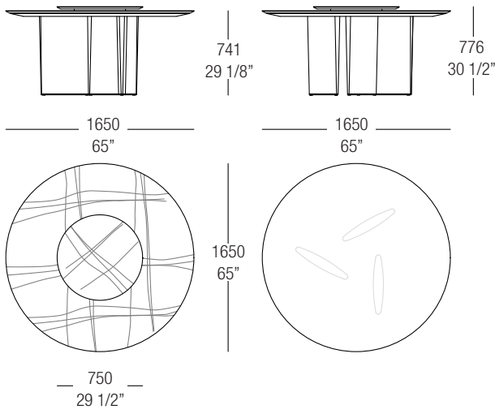

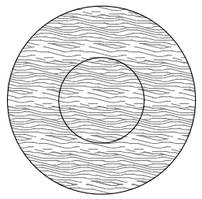

Marmo Sp.20mm. / *Marble Th.20mm.*

Essenza Sp.20mm. / *Wood Th. 20mm*

CODICE / *CODE*	GAMBE LACCATE - ESSENZA / *LACQUERED - WOOD LEGS*				
	PIANO / *TOP*				
	ESSENZA OPACA / *MATT WOOD*	MARMO M1 / *MARBLE M1*	MARMO M2 / *MARBLE M2*	MARMO M3 / *MARBLE M3*	MARMO M4 / *MARBLE M4*
ALD16N	10.992	10.508	11.067	14.079	18.734

CODICE / *CODE*	GAMBE ANTICATE / *ANTIQUED LEGS*				
	PIANO / *TOP*				
	ESSENZA OPACA / *MATT WOOD*	MARMO M1 / *MARBLE M1*	MARMO M2 / *MARBLE M2*	MARMO M3 / *MARBLE M3*	MARMO M4 / *MARBLE M4*
ALD16NO	11.622	11.138	11.697	14.709	19.364

CODICE / *CODE*	GAMBE LUCIDE / *GLOSSY LEGS*				
	PIANO / *TOP*				
	ESSENZA OPACA / *MATT WOOD*	MARMO M1 / *MARBLE M1*	MARMO M2 / *MARBLE M2*	MARMO M3 / *MARBLE M3*	MARMO M4 / *MARBLE M4*
ALD16E	12.222	11.738	12.297	15.309	19.964

LAZY SUSAN SP.20MM. SPORGENTE (OPZIONALE)
PROTRUDING LAZY SUSAN TH 20 MM (OPTIONAL)

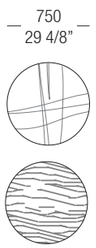

Sp.20mm.

Sp.20mm.

CODICE / *CODE*	LAZY SUSAN				
	ESSENZA OPACA / *MATT WOOD*	MARMO M1 / *MARBLE M1*	MARMO M2 / *MARBLE M2*	MARMO M3 / *MARBLE M3*	MARMO M4 / *MARBLE M4*
ALLS75	940	1.286	1.446	2.261	2.947

TONDO Ø 1800mm /
ROUND Ø 1800mm

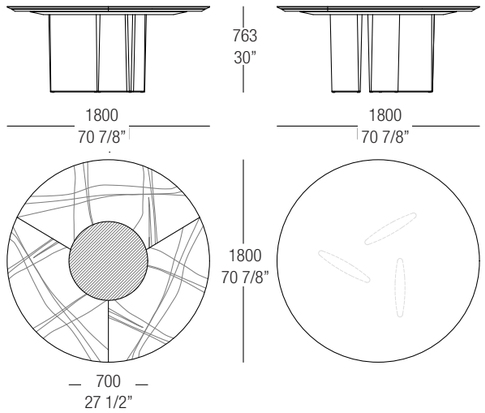

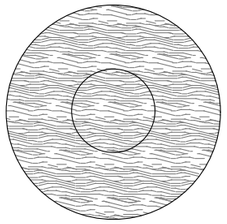

Marmo Sp.20mm. / *Marble Th.20mm.*

Essenza Sp.20mm. / *Wood Th. 20mm*

CODICE / *CODE*	GAMBE LACCATE - ESSENZA / *LACQUERED - WOOD LEGS*				
	PIANO / *TOP*				
	ESSENZA OPACA / *MATT WOOD*	MARMO M1 / *MARBLE M1*	MARMO M2 / *MARBLE M2*	MARMO M3 / *MARBLE M3*	MARMO M4 / *MARBLE M4*
ALD18N	16.175	16.131	17.379	20.265	25.383

CODICE / *CODE*	GAMBE ANTICATE / *ANTIQUED LEGS*				
	PIANO / *TOP*				
	ESSENZA OPACA / *MATT WOOD*	MARMO M1 / *MARBLE M1*	MARMO M2 / *MARBLE M2*	MARMO M3 / *MARBLE M3*	MARMO M4 / *MARBLE M4*
ALD18NO	16.805	16.761	18.009	20.895	26.013

CODICE / *CODE*	GAMBE LUCIDE / *GLOSSY LEGS*				
	PIANO / *TOP*				
	ESSENZA OPACA / *MATT WOOD*	MARMO M1 / *MARBLE M1*	MARMO M2 / *MARBLE M2*	MARMO M3 / *MARBLE M3*	MARMO M4 / *MARBLE M4*
ALD18E	17.405	17.361	18.609	21.495	26.613

LAZY SUSAN SP.20MM. INCASSATO (OBBLIGATORIO)
RECESSED BUILT-IN LAZY SUSAN TH 20 MM (MANDATORY)

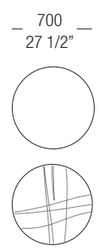

Sp.20mm.

Sp.20mm.

Sp.20mm.

CODICE / *CODE*	LAZY SUSAN INCASSATO / *RECESSED BUILT-IN LAZY SUSAN*						
	LACCATO OPACO / *MATT LAQUERED*	LACCATO ANTICATO / *ANTIQUES LAQUERED*	ESSENZA OPACA / *MATT WOOD*	MARMO / *MARBLE M1*	MARMO / *MARBLE M2*	MARMO / *MARBLE M3*	MARMO / *MARBLE M4*
ALLS70	923	957	940	1.286	1.446	2.261	2.947

ALA

PIANO TONDO
ROUND TOP

TONDO 2000mm /
ROUND 2000mm

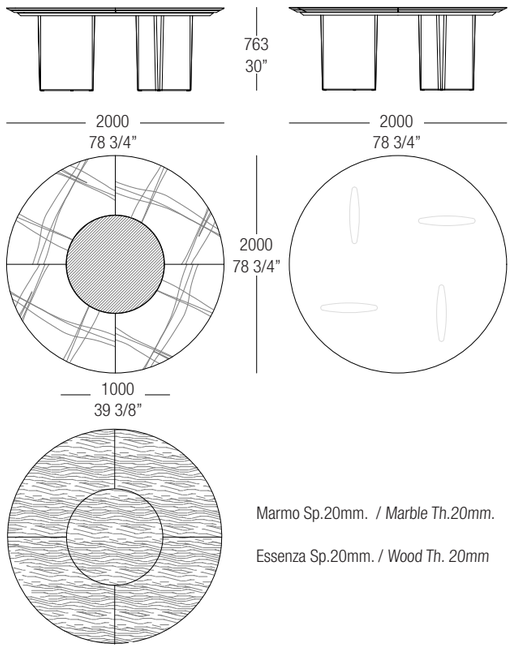

Marmo Sp.20mm. / *Marble Th.20mm.*

Essenza Sp.20mm. / *Wood Th. 20mm*

CODICE / *CODE*	GAMBE LACCATE - ESSENZA / *LACQUERED - WOOD LEGS*				
	PIANO / *TOP*				
	ESSENZA OPACA / *MATT WOOD*	MARMO M1 / *MARBLE M1*	MARMO M2 / *MARBLE M2*	MARMO M3 / *MARBLE M3*	MARMO M4 / *MARBLE M4*
ALD20N	19.262	18.062	19.654	22.643	30.096

CODICE / *CODE*	GAMBE ANTICATE / *ANTIQUED LEGS*				
	PIANO / *TOP*				
	ESSENZA OPACA / *MATT WOOD*	MARMO M1 / *MARBLE M1*	MARMO M2 / *MARBLE M2*	MARMO M3 / *MARBLE M3*	MARMO M4 / *MARBLE M4*
ALD20NO	20.102	18.902	20.494	23.483	30.936

CODICE / *CODE*	GAMBE LUCIDE / *GLOSSY LEGS*				
	PIANO / *TOP*				
	ESSENZA OPACA / *MATT WOOD*	MARMO M1 / *MARBLE M1*	MARMO M2 / *MARBLE M2*	MARMO M3 / *MARBLE M3*	MARMO M4 / *MARBLE M4*
ALD20E	20.902	19.702	21.294	24.283	31.736

LAZY SUSAN SP.20MM. INCASSATO (OBBLIGATORIO)
RECESSED BUILT-IN LAZY SUSAN TH 20 MM (MANDATORY)

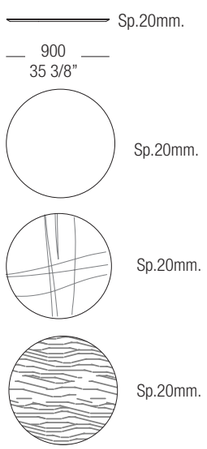

CODICE / *CODE*	LAZY SUSAN INCASSATO / *RECESSED BUILT-IN LAZY SUSAN*						
	LACCATO OPACO / *MATT LAQUERED*	LACCATO ANTICATO / *ANTIQUES LAQUERED*	ESSENZA OPACA / *MATT WOOD*	MARMO / *MARBLE M1*	MARMO / *MARBLE M2*	MARMO / *MARBLE M3*	MARMO / *MARBLE M4*
ALLS90	1.292	1.348	1.320	1.965	2.545	3.084	3.844

PIANO TONDO
ROUND TOP

ALA

TONDO 2200mm /
ROUND 2200mm

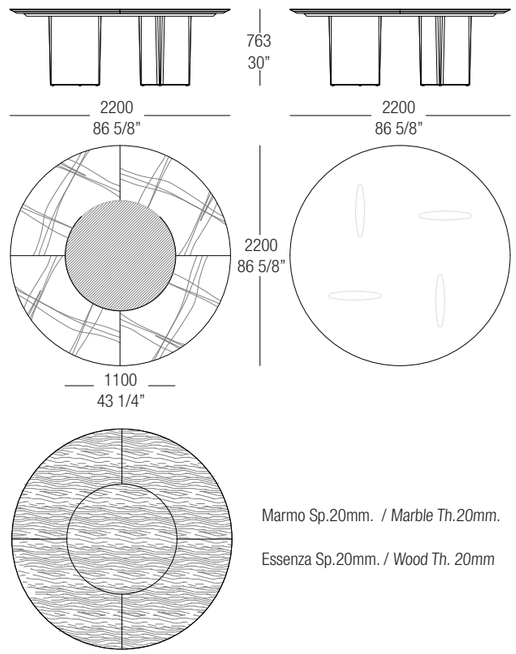

Marmo Sp.20mm. / *Marble Th.20mm.*

Essenza Sp.20mm. / *Wood Th. 20mm*

CODICE / *CODE*	GAMBE LACCATE - ESSENZA / *LACQUERED - WOOD LEGS*				
	PIANO / *TOP*				
	ESSENZA OPACA / *MATT WOOD*	MARMO M1 / *MARBLE M1*	MARMO M2 / *MARBLE M2*	MARMO M3 / *MARBLE M3*	MARMO M4 / *MARBLE M4*
ALD22N	20.100	18.660	20.860	23.805	32.262

CODICE / *CODE*	GAMBE ANTICATE / *ANTIQUED LEGS*				
	PIANO / *TOP*				
	ESSENZA OPACA / *MATT WOOD*	MARMO M1 / *MARBLE M1*	MARMO M2 / *MARBLE M2*	MARMO M3 / *MARBLE M3*	MARMO M4 / *MARBLE M4*
ALD22NO	20.940	19.500	21.700	24.645	33.102

CODICE / *CODE*	GAMBE LUCIDE / *GLOSSY LEGS*				
	PIANO / *TOP*				
	ESSENZA OPACA / *MATT WOOD*	MARMO M1 / *MARBLE M1*	MARMO M2 / *MARBLE M2*	MARMO M3 / *MARBLE M3*	MARMO M4 / *MARBLE M4*
ALD22E	21.740	20.300	22.500	25.445	33.902

LAZY SUSAN SP.20MM. INCASSATO (OBBLIGATORIO)
RECESSED BUILT-IN LAZY SUSAN TH 20 MM (MANDATORY)

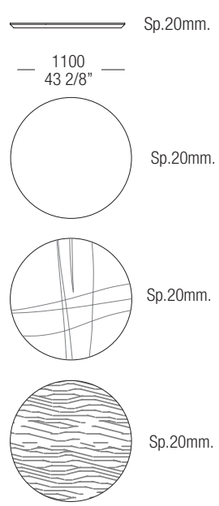

CODICE / *CODE*	LAZY SUSAN INCASSATO / *RECESSED BUILT-IN LAZY SUSAN*						
	LACCATO OPACO / *MATT LAQUERED*	LACCATO ANTICATO / *ANTIQUES LAQUERED*	ESSENZA OPACA / *MATT WOOD*	MARMO / *MARBLE M1*	MARMO / *MARBLE M2*	MARMO / *MARBLE M3*	MARMO / *MARBLE M4*
ALLS11	1.645	1.728	1.710	1.602	2.920	4.449	6.277

ALA

PIANO TONDO
ROUND TOP

TONDO 2400mm /
ROUND 2400mm

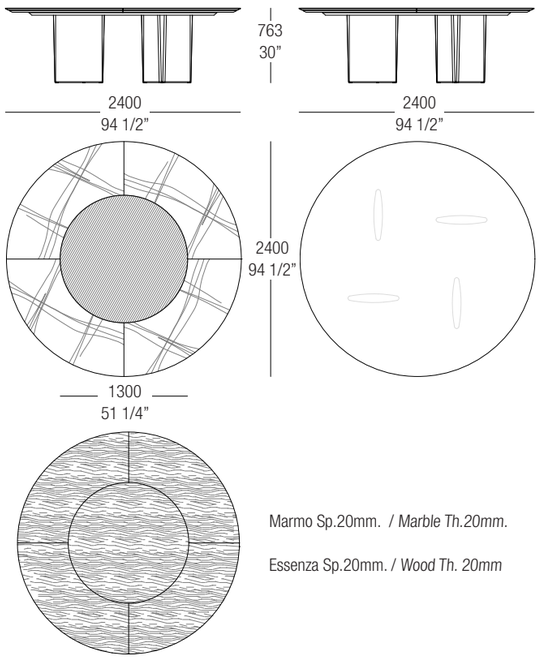

Marmo Sp.20mm. / *Marble Th.20mm.*

Essenza Sp.20mm. / *Wood Th. 20mm*

CODICE / *CODE*	GAMBE LACCATE - ESSENZA / *LACQUERED - WOOD LEGS*				
	PIANO / *TOP*				
	ESSENZA OPACA / *MATT WOOD*	MARMO M1 / *MARBLE M1*	MARMO M2 / *MARBLE M2*	MARMO M3 / *MARBLE M3*	MARMO M4 / *MARBLE M4*
ALD24N	21.050	19.449	21.179	25.177	34.222

CODICE / *CODE*	GAMBE ANTICATE / *ANTIQUED LEGS*				
	PIANO / *TOP*				
	ESSENZA OPACA / *MATT WOOD*	MARMO M1 / *MARBLE M1*	MARMO M2 / *MARBLE M2*	MARMO M3 / *MARBLE M3*	MARMO M4 / *MARBLE M4*
ALD24NO	21.890	20.289	22.019	26.017	35.062

CODICE / *CODE*	GAMBE LUCIDE / *GLOSSY LEGS*				
	PIANO / *TOP*				
	ESSENZA OPACA / *MATT WOOD*	MARMO M1 / *MARBLE M1*	MARMO M2 / *MARBLE M2*	MARMO M3 / *MARBLE M3*	MARMO M4 / *MARBLE M4*
ALD24E	22.690	21.089	22.819	26.817	35.862

LAZY SUSAN SP.20MM. INCASSATO (OBBLIGATORIO)
RECESSED BUILT-IN LAZY SUSAN TH 20 MM (MANDATORY)

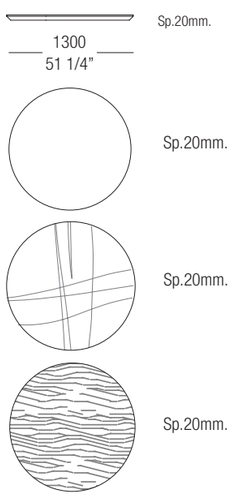

CODICE / *CODE*	LAZY SUSAN INCASSATO / *RECESSED BUILT-IN LAZY SUSAN*						
	LACCATO OPACO / *MATT LAQUERED*	LACCATO ANTICATO / *ANTIQUES LAQUERED*	ESSENZA OPACA / *MATT WOOD*	MARMO / *MARBLE M1*	MARMO / *MARBLE M2*	MARMO / *MARBLE M3*	MARMO / *MARBLE M4*
ALLS13	1.799	1.915	1.857	3.778	4.562	5.591	7.502

TAVOLO / *TABLE*

Gaudì

designer F. LAVIANI

GAUDÌ

SCHEDA PRODOTTO
PRODUCT SHEET

Gaudì è una serie di tavoli con base in massello e piano semiovale sagomanto caratterizzati da un design senza tempo.

FINITURE
Base: in massello di rovere tinto: 50 cenere, 51 rovere nero, 54 eucalipto, 66 tabacco.
Piano:
- Essenza: 50 cenere, 51 rovere nero, 54 eucalipto, 66 tabacco.
- Marmo: in tutte le varianti.

Supplemento per riduzione vedi pagina 210.

Gaudì is a series of tables featuring a solid wood base and a shaped semi-oval top, characterized by a timeless design.

FINISHES
Base: *in solid wood in Oak stained: 50 cenere, 51 black oak, 54 eucalyptus, 66 tobacco.*
Top:
- Wood :*50 cenere, 51 black oak, 54 eucalyptus, 66 tobacco.*
- Marble: *in all variants.*

Supplement for reductions, see page 225.

TAVOLO L. 2300mm /
TABLE L. 2300mm

CODICE / *CODE*	GAMBE ESSENZA / *WOOD LEGS*				
	ESSENZA / *WOOD*	MARMO M1 / *MARBLE M1*	MARMO M2 / *MARBLE M2*	MARMO M3 / *MARBLE M3*	MARMO M4 / *MARBLE M4*
GD23	5.564	7.628	8.995	11.144	15.539

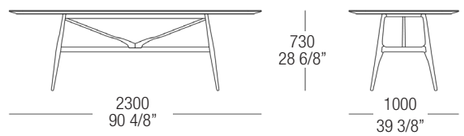

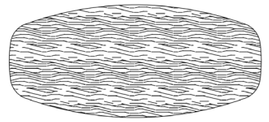

Essenza Sp.30mm. stondato
Wood Th.30mm. round

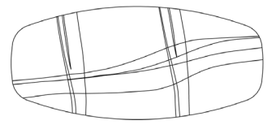

Marmo Sp.20mm. stondato
Marble Th.20mm. round

SCHEDA PRODOTTO
PRODUCT SHEET

GAUDI’

TAVOLO L. 2500mm /
TABLE L. 2500mm

CODICE / *CODE*	GAMBE ESSENZA / *WOOD LEGS*				
	ESSENZA / *WOOD*	MARMO M1 / *MARBLE M1*	MARMO M2 / *MARBLE M2*	MARMO M3 / *MARBLE M3*	MARMO M4 / *MARBLE M4*
GD25	5.928	8.256	9.236	11.767	16.774

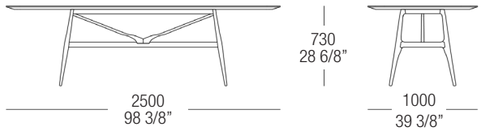

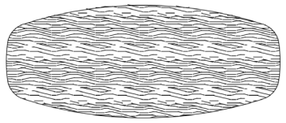

1000
39 3/8”

Essenza Sp.30mm. stondato
Wood Th.30mm. round

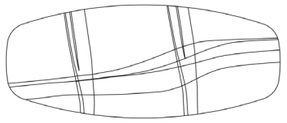

1000
39 3/8”

Marmo Sp.20mm. stondato
Marble Th.20mm. round

TAVOLO L. 2800mm /
TABLE L. 2800mm

CODICE / *CODE*	GAMBE ESSENZA / *WOOD LEGS*				
	ESSENZA / *WOOD*	MARMO M1 / *MARBLE M1*	MARMO M2 / *MARBLE M2*	MARMO M3 / *MARBLE M3*	MARMO M4 / *MARBLE M4*
GD28	6.349	9.200	10.244	13.262	18.566

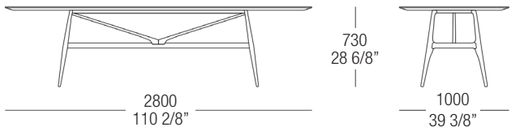

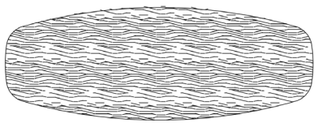

1000
39 3/8”

Essenza Sp.30mm. stondato
Wood Th.30mm. round

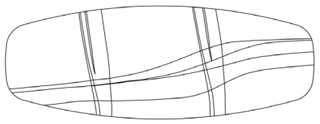

1000
39 3/8”

Marmo Sp.20mm. stondato
Marble Th.20mm. round

TAVOLO / *TABLE*

Janus

designer F. LUCCHESE

Janus è una serie di tavolini, tavoli e consolle con una struttura caratterizzata da un accoppiamento di due doppie"C" in metallo, in modo da formare una croce.

FINITURE
Base: Metallo verniciato nero 538 con crociera Nichelato oro 502
Finiture piani:
- **Marmo** in tutte le varianti.
- **Essenza** 51 rovere nero, 53 olmo grey, 54 eucalipto, 62 ebano, 66 tabacco.
- **Essenza lucida** L51 rovere nero, L53 olmo grey, L54 eucalipto, L62 ebano, L66 tabacco.
- **Vetro** V05 trasparente fumè.

Janus is a series of coffee tables, tables and consoles with a structure characterized by a coupling of two double "C" in metal, in order to form a cross.

FINISHES
Base: *Black metal varnished 538 with Golden nickel varnished 502 cross*
Top finishes:
- ***Marble*** *in all variants.*
- ***Wood*** *51 black oak, 53 elm grey, 54 eucalyptus , 62 ebony , 66 tobacco.*
- ***Glossy wood*** *L51 black oak, L53 elm grey, L54 eucalyptus, L62 ebony, L66 tobacco.*
- ***Glass*** *V05 fumè transparent.*

TAVOLO TONDO Ø 900mm /
ROUND TABLE Ø 900mm

CODICE / *CODE*	PIANO / *TOP*					
	ESSENZA OPACA / MATT *WOOD*	ESSENZA LUCIDA / *GLOSSY WOOD*	MARMO M1 / *MARBLE M1*	MARMO M2 / *MARBLE M2*	MARMO M3 / *MARBLE M3*	MARMO M4 / *MARBLE M4*
JAT90A	2.653	3.148	2.690	2.874	3.442	4.812

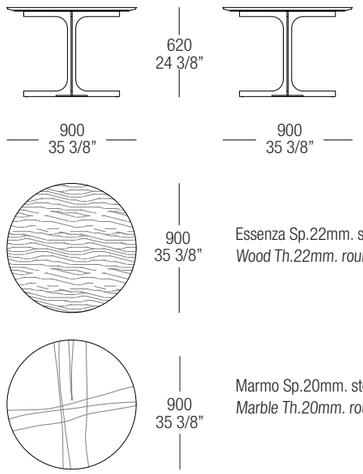

Janus

Eros

consolle e scrittoi
consoles and writing desk

CONSOLLE / *CONSOLE*

Janus

designer F. LUCCHESE

SCHEDA PRODOTTO
PRODUCT SHEET

JANUS

Janus è una serie di tavolini, tavoli e consolle con una struttura caratterizzata da un accoppiamento di due doppie"C" in metallo, in modo da formare una croce.

FINITURE
Base: Metallo verniciato nero 538 con crociera Nichelato oro 502
Finiture piani:
- Marmo: in tutte le varianti.
- Essenza opaca: 51 rovere nero, 53 olmo grey, 54 eucalipto, 62 ebano, 66 tabacco.
- Essenza lucida: L51 rovere nero, L53 olmo grey, L54 eucalipto, L62 ebano, L66 tabacco.

Janus is a series of coffee tables, tables and consoles with a structure characterized by a coupling of two double "C" in metal, in order to form a cross.

FINISHES
Base: *Black metal varnished 538 with Golden nickel varnished 502 cross*
Top finishes:
- Marble: *in all variants.*
- Matt qood: *51 black oak, 53 elm grey, 54 eucalyptus, 62 ebony, 66 tobacco.*
- Glossy wood *L51 black oak, L53 elm grey, L54 eucalyptus, L62 ebony, L66 tobacco.*

CONSOLLE SEMI-OVALE /
SEMI-OVAL CONSOLE

CODICE / *CODE*	PIANO / *TOP*					
	ESSENZA OPACA / MATT *WOOD*	ESSENZA LUCIDA / *GLOSSY WOOD*	MARMO M1 / *MARBLE M1*	MARMO M2 / *MARBLE M2*	MARMO M3 / *MARBLE M3*	MARMO M4 / *MARBLE M4*
JAR12A	2.343	2.803	2.457	2.595	3.683	4.283

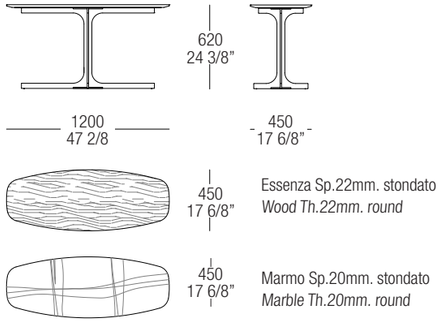

SCRITTOIO / *WRITING DESK*

Eros

designer STUDIO63

SCHEDA PRODOTTO
PRODUCT SHEET

EROS

Lo scrittoio Eros si contraddistingue per il sofisticato dialogo tra i diversi materiali che lo compongono: metallo, marmo, legno. La struttura di diametro ovale metallico sostiene i cassetti in essenza e il pregiato piano, caratterizzato da una sofisticata rientranza all'interno della quale è inserita la struttura. Il meccanismo di apertura è a completa scomparsa.

ELEMENTI STRUTTURALI
Cassetto con meccanismo di apertura a completa scomparsa.

FINITURE
Struttura: Metallo verniciato, lucido e opaco, disponibile in tutte le finiture.
Contenitore esterno: Essenza opaca Rovere Nero 51
Contenitore interno: Nobilitato Primo Fiore 885
Top: Marmo sp.20mm in tutte le varianti

The Eros desk is characterized by the sophisticated dialogue between the different materials that make it up: metal, marble, wood. The metal oval diameter structure supports the drawers in essence and the precious top, characterized by a sophisticated recess inside which is inserted the structure. The opening mechanism is completely hidden.

STRUCTURAL ELEMENTS
Drawer with opening mechanism completely concealed,

FINISHES
Metal structure: *Glossy and matt painted metal available in all finishes.*
External drawer: *Oak black matt lacquered 51*
Internal drawer: *Primo Fiore melamine 885*
Top: *Marble th.20 mm in all variants*

SCRITTOIO /
WRITING DESK

CODICE / *CODE*	BASE METALLICA OPACA / *MATT METAL BASE*				
	ESSENZA ROVERE NERO / *BLACK AOK ESSENCE*	MARMO M1 / *MARBLE M1*	MARMO M2 / *MARBLE M2*	MARMO M3 / *MARBLE M3*	MARMO M4 / *MARBLE M4*
SRC160	4.450	5.220	5.980	6.840	7.670

CODICE / *CODE*	BASE METALLICA LUCIDA / *GLOSSY METAL BASE*				
	ESSENZA ROVERE NERO / *BLACK AOK ESSENCE*	MARMO M1 / *MARBLE M1*	MARMO M2 / *MARBLE M2*	MARMO M3 / *MARBLE M3*	MARMO M4 / *MARBLE M4*
SRC160L	4.750	5.520	6.280	7.140	7.970

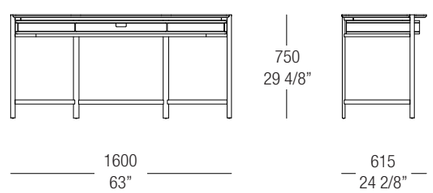

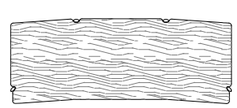

615
24 2/8"
Essenza Sp.20mm. stondato
Wood Th.20mm. round

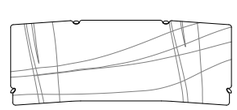

615
24 2/8"
Marmo Sp.20mm. stondato
Marble Th.20mm. round

Seattle

Stowe

Boston

Gemini

Stiletto

Janus

Sirius

Rialto

Moai

tavolini
small tables

TAVOLINIO / *SMALL TABLE*

Seattle

designer STUDIO63

SCHEDA PRODOTTO
PRODUCT SHEET

SEATTLE

Serie di tavolini in legno di massello accoppiato, disponibili con finitura laccata metallizzata o in una materica laccatura ramata realizzata con una tecnica sviluppata dal Centro Ricerca e Sviluppo CR&S interno all'azienda.

FINITURE
Verniciatura: Rame 543, colori laccati metallizzati

Series of small tables in solid wood, available with metallic lacquered finish or in a material copper lacquer made with a technique developed by the CR&S Research and Development Center within the company.

FINISHING
Varnished: *Rame 543, metallic lacquered colurs*

TAVOLINO L. 819mm /
SMALL TABLE L. 819mm

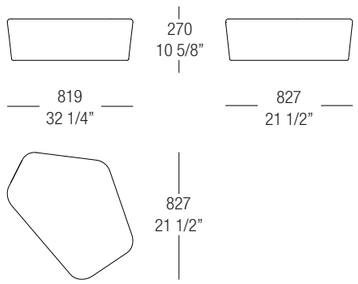

CODICE / *CODE*	RAME 543 / *RAME 543*	LACCATO METALLIZZATO / *METALLIC LACQUERED COLOUR*
SEA01	8.683	6.495

TAVOLINO L. 788mm /
SMALL TABLE L. 788mm

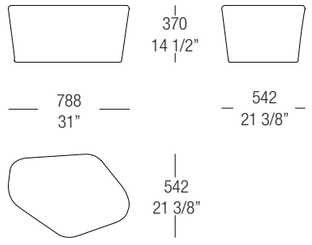

CODICE / *CODE*	RAME 543 / *RAME 543*	LACCATO METALLIZZATO / *METALLIC LACQUERED COLOUR*
SEA02	7.250	5.310

TAVOLINO L. 670mm /
SMALL TABLE L. 670mm

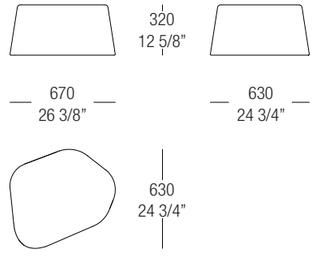

CODICE / *CODE*	RAME 543 / *RAME 543*	LACCATO METALLIZZATO / *METALLIC LACQUERED COLOUR*
SEA03	6.110	4.678

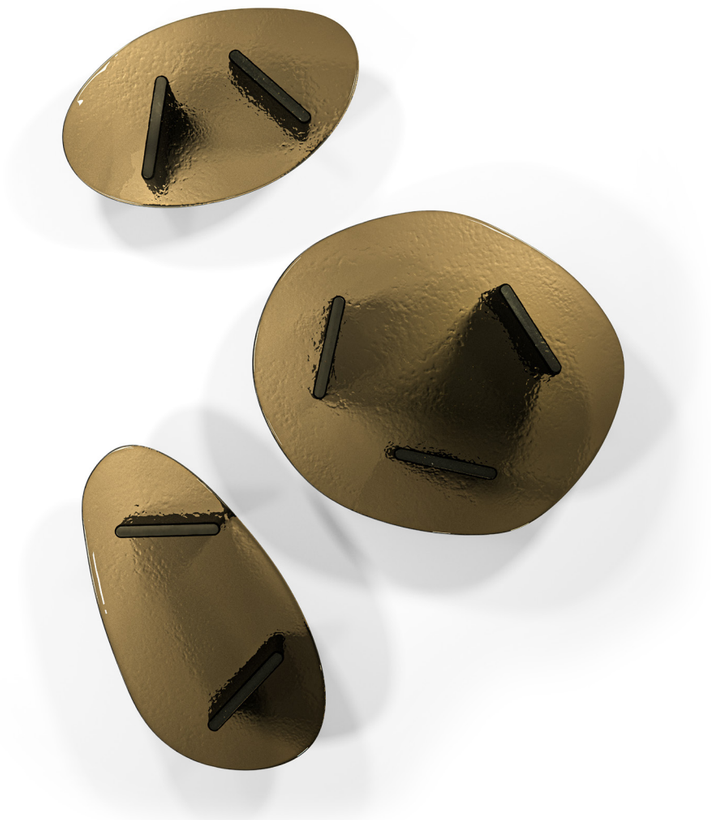

TAVOLINIO / *SMALL TABLE*

Stowe

designer STUDIO63

SCHEDA PRODOTTO
PRODUCT SHEET

STOWE

Serie di tavolini dalle forme semiovali irregolari contraddistinti dal piano in vetro colato bronzo, posizionato con la parte liscia rivolta verso l'alto, sorretto dalle gambe in legno curvato di Rovere Nero tramite piastre in acciaio inox.

FINITURE
Base: Essenza Rovere Nero 51 con piastre acciaio inox.
Piano in vetro: Vetro colato Bronzo VBG

Series of tables with irregular semioval shapes distinguished by the bronze casted glass top, positioned with the smooth part facing upwards, supported by the curved legs in Black Oak through stainless steel plates.

FINISHES
***Base**: Black Oak Essence 51 with stainless steel plates.*
***Glass top:** Cast glass Bronze VBG*

TAVOLINO L. 800mm /
SMALL TABLE L. 800mm

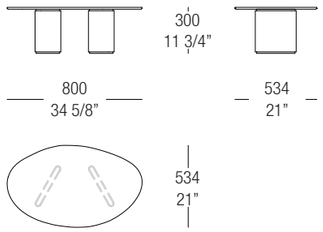

CODICE / *CODE*	PIANO / *TOP*	
	VETRO COLATO VBG *CAST GLASS VBG*	
STW01	3.282	

TAVOLINO L. 1014mm /
SMALL TABLE L. 1014mm

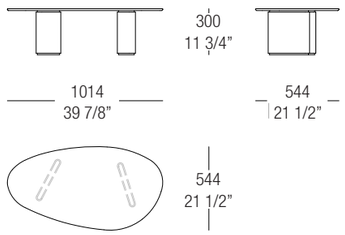

CODICE / *CODE*	PIANO / *TOP*	
	VETRO COLATO VBG *CAST GLASS VBG*	
STW02	3.370	

TAVOLINO L. 1021mm /
***SMALL TABLE L.** 1021MM*

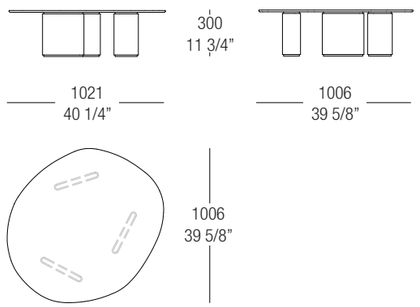

CODICE / *CODE*	PIANO / *TOP*	
	VETRO COLATO VBG *CAST GLASS VBG*	
STW03	4.648	

TAVOLINIO / *SMALL TABLE*

Boston

designer STUDIO63

SCHEDA PRODOTTO
PRODUCT SHEET

BOSTON

Tavolino in massello di legno accoppiato rivestito da una speciale sabbiatura in effetto cemento chiaro con dei granuli più scuri che si mischiano con in fondo uniforme. Il piano d'appoggio è in vetro verniciato Nero.

FINITURE
Struttura: massello di legno accoppiato
Finitura: Cemento chiaro CB.
Piano d'appoggio: Vetro verniciato Nero S14

Table in solid coupled wood coated with a special sandblasting in light cement effect with darker granules that mix with the bottom uniform. The top is in black painted glass.

FINISHES
***Structure**: Solid wood.*
***Finishing**: Light cement finish CB.*
***Table top**: Black S14 varnished glass.*

TAVOLINO Ø 400mm /
SMALL TABLE

CODICE / *CODE*	CEMENTO CHIARO CB / *LIGHT CEMENT CB*
BOS5	3.836

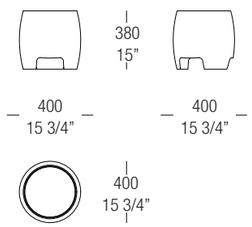

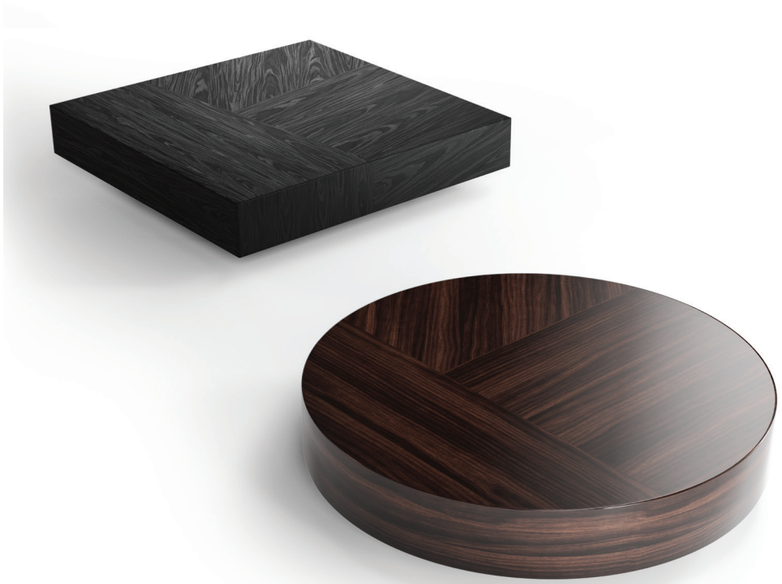

TAVOLINIO / *SMALL TABLE*

Gemini

designer A. MUNTEANU

SCHEDA PRODOTTO
PRODUCT SHEET

GEMINI

La collezione Gemini di tavolini con forma quadrata o rotonda è caratterizzata da un grosso spessore realizzato in folding e impiallacciato in essenza. La peculiarità del piano è data dall'accostamento secondo un disegno appositamente studiato dell'impiallacciatura valorizzandone l'aspetto.

FINITURA
Base: metallo canna di fucile 524.
Piano H.160mm. :
- Essenza opaca: 51 rovere nero, 53 olmo grey, 62 ebano.
- Essenza lucida: L51 rovere nero, L53 olmo grey, L62 ebano.

The Gemini collection of square or round coffee tables is characterized by a large thickness made in folding and veneered in wood. The peculiarity of the floor is given by the combination according to a specially designed design of the veneer enhancing its appearance.

FINISHES
Base: *Gun metal 524*
Top H.160 mm. :
- Matt wood: *51 black oak, 53 elm grey, 62 ebony.*
- Glossy wood*: L51 black oak, L53 elm grey, L62 ebony.*

TAVOLINO QUADRATO L. 1000mm /
SQUARE SMALL TABLE L.1000mm

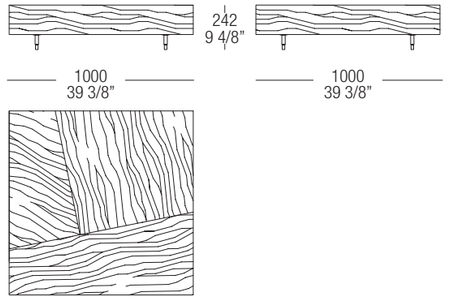

CODICE / *CODE*	PIANO / *TOP*	
	ESSENZA OPACA / *MATT WOOD*	ESSENZA LUCIDA / *GLOSSY WOOD*
GE1	2.020	2.523

TAVOLINO ROTONDO L. 1000mm /
ROUND SMALL TABLE Ø 1000mm

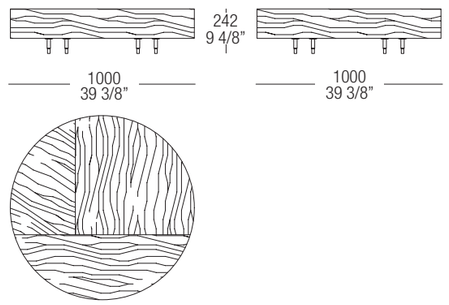

CODICE / *CODE*	PIANO / *TOP*	
	ESSENZA OPACA / *MATT WOOD*	ESSENZA LUCIDA / *GLOSSY WOOD*
GE2	4.150	4.647

TAVOLINIO / *SMALL TABLE*

Stiletto

designer A. MUNTEANU

SCHEDA PRODOTTO
PRODUCT SHEET

STILETTO

La serie di tavolini Stiletto è contraddistinta da uno “stilo” alloggiato nella parte terminale di un elemento a cilindro solidale alla base, che è costituita da un piatto in alluminio di Sp.15mm. Lo stilo viene verniciato in abbinamento al colore del piano con combinazioni predefinite.
Piano sagomato in marmo, essenza o laccato. Gli spessori importanti e il variare della combinazione delle finiture creano un elegante gioco di colori.

FINITURE
Base: in metallo verniciato 535 dark bronze anticato, 536 grafite anticato, 537 ottone anticato.
Piano:
- Marmo: in tutte le varianti.
- Laccato opaco / lucido: in tutte le varianti.
- Essenza: 51 rovere nero, 53 olmo grey, 54 eucalipto, 62 ebano, 66 tabacco.
- Essenza lucida: L62 ebano .
Stelo: verniciato O01 gesso, O14 nero, O13 sepia, O8A beige, O95 ruggine, O9H petrolio.

I punti indicati sono riferiti ai colori di base. Per gli altri colori aggiungere ai punti il 15%.

The Stiletto series of coffee tables is distinguished by a “stylus” housed in the end of a cylinder element integral with the base, which is made of an aluminum plate of Sp.15mm. The stem is painted in combination with the color of the top with predefined combinations.
Top shaped in marble, wood veneer or lacquered. The important thicknesses and the various combinations of finishes create an elegant play of colors.

FINISHES
Base: *in varnished metal 535 dark bronze antique, 536 graphite antique, 537 antique brass.*
Top:
- Marble: *in all variants.*
- Matt / glossy lacquer: *in all variants.*
- Wood: *51 black oak, 53 elm grey, 54 eucalyptus, 62 ebony, 66 tobacco.*
- Glossy wood: *L62 ebony .*
Stem: *matt lacquered O01 gesso, O02 talco, O14 black, O09 wengè, O95 ruggine, O13 sepia.*

The points indicated refer to the basic colors. For other colors add 15% to the points.

TAVOLINO Ø 450mm /
SMALL TABLE Ø 450 mm

CODICE / *CODE*	PIANO / *TOP*							
	LACC. OPACO / *MATT LACQUER*	LACC. LUCIDO / *GLOSSY LAC.*	ESSENZA OPACO / *MATT WOOD*	ESSENZA LUCIDA / *GLOSSY WOOD*	MARMO M1 / *MARBLE M1*	MARMO M2 / *MARBLE M2*	MARMO M3 / *MARBLE M3*	MARMO M4 / *MARBLE M4*
ST1	1.260	1.368	1.282	1.390	1.234	1.257	1.524	1.805

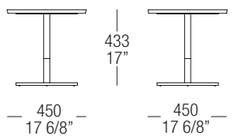

Laccato Sp.19mm.
Lacquered Th.19mm.

Essenza Sp.19mm.
Wood Th.19mm.

Marmo Sp.20mm.
Marble Th.20mm.

TAVOLINO Ø 450mm /
SMALL TABLE Ø 450 mm

CODICE / *CODE*	PIANO / *TOP*							
	LACC. OPACO / *MATT LACQUER*	LACC. LUCIDO / *GLOSSY LAC.*	ESSENZA OPACO / *MATT WOOD*	ESSENZA LUCIDA / *GLOSSY WOOD*	MARMO M1 / *MARBLE M1*	MARMO M2 / *MARBLE M2*	MARMO M3 / *MARBLE M3*	MARMO M4 / *MARBLE M4*
ST2	1.280	1.388	1.302	1.410	1.254	1.277	1.544	1.825

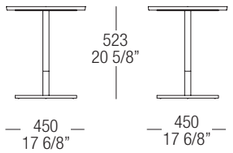

Laccato Sp.19mm.
Lacquered Th.19mm.

Essenza Sp.19mm.
Wood Th.19mm.

Marmo Sp.20mm.
Marble Th.20mm.

TAVOLINO Ø 800mm /
SMALL TABLE Ø 800 mm

CODICE / *CODE*	PIANO / *TOP*							
	LACCATO OPACO / *MATT LACQUER*	LACC. LUCIDO / *GLOSSY LAC.*	ESSENZA OPACO / *MATT WOOD*	ESSENZA LUCIDA / *GLOSSY WOOD*	MARMO M1 / *MARBLE M1*	MARMO M2 / *MARBLE M2*	MARMO M3 / *MARBLE M3*	MARMO M4 / *MARBLE M4*
ST3	2.477	2.670	2.547	2.741	2.730	2.930	3.328	4.496

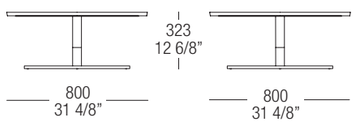

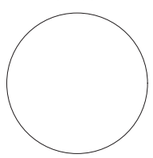

Laccato Sp.19mm.
Lacquered Th.19mm.

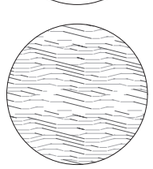

Essenza Sp.19mm.
Wood Th.19mm.

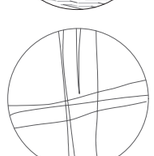

Marmo Sp.20mm.
Marble Th.20mm.

TAVOLINO Ø 1000mm /
SMALL TABLE Ø 1000 mm

CODICE / *CODE*	PIANO / *TOP*							
	LACC. OPACO / *MATT LACQUER*	LACC. LUCIDO / *GLOSSY LAC.*	ESSENZA OPACO / *MATT WOOD*	ESSENZA LUCIDA / *GLOSSY WOOD*	MARMO M1 / *MARBLE M1*	MARMO M2 / *MARBLE M2*	MARMO M3 / *MARBLE M3*	MARMO M4 / *MARBLE M4*
ST4	2.794	2.960	2.906	3.075	3.222	3.535	4.229	5.996

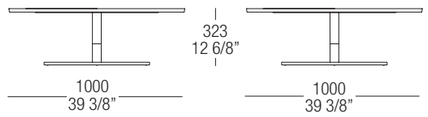

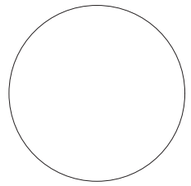

Laccato Sp.19mm.
Lacquered Th.19mm.

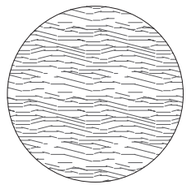

Essenza Sp.19mm.
Wood Th.19mm.

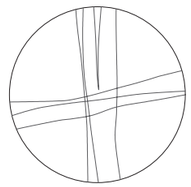

Marmo Sp.20mm.
Marble Th.20mm.

TAVOLINIO / *SMALL TABLE*

Janus

designer F. LUCCHESE

Janus è una collezione di tavolini, tavoli e consolle caratterizzata da una struttura composta da due doppie "C" in metallo accoppiate a formare una croce, che funge da supporto per il piano.

FINITURE
Base: Metallo verniciato nero 538 con crociera metallo Nichelato oro 502
Finiture piani:
- **Marmo** in tutte le varianti.
- **Essenza** 51 rovere nero, 53 olmo grey, 54 eucalipto, 62 ebano, 66 tabacco.
- **Essenza lucida** L51 rovere nero, L53 olmo grey, L54 eucalipto, L62 ebano, L66 tabacco.
- **Vetro** V05 trasparente fumè.

Janus is a collection of coffee tables, dining tables, and consoles featuring a structure composed of two paired metal "C" shapes that intersect to form a cross, supporting the tabletop.

FINISHES
Base: *Varnished black metal 538 with cross in golden nickel plated 502.*
Top finishes:
- ***Marble*** *in all variants.*
- ***Wood*** *51 black oak, 53 elm grey, 54 eucalyptus , 62 ebony , 66 tobacco.*
- ***Glossy wood*** *L51 black oak, L53 elm grey, L54 eucalyptus, L62 ebony, L66 tobacco.*
- ***Glass*** *V05 fumè transparent.*

TAVOLINO TONDO Ø 800mm /
ROUND SMALL TABLE Ø 800mm

CODICE / *CODE*	PIANO / *TOP*
	VETRO V05 / *GLASS V05*
JAT80	2.324

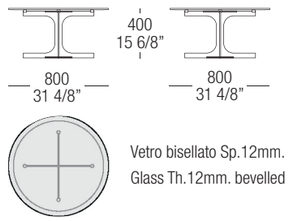

Vetro bisellato Sp.12mm.
Glass Th.12mm. bevelled

TAVOLINO SEMI - OVALE L. 1200mm /
SEMI - OVAL SMALL TABLE L. 1200mm

CODICE / *CODE*	PIANO / *TOP*					
	ESSENZA OPACA / *MATT WOOD*	ESSENZA LUCIDA / *GLOSSY WOOD*	MARMO M1 / *MARBLE M1*	MARMO M2 / *MARBLE M2*	MARMO M3 / *MARBLE M3*	MARMO M4 / *MARBLE M4*
JAR12	2.615	2.910	2.481	2.657	3.749	4.349

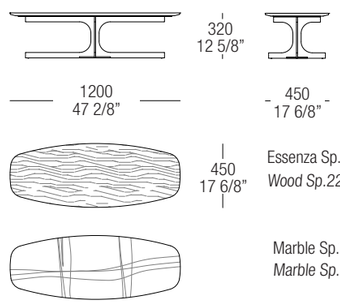

Essenza Sp.22mm. stondato
Wood Sp.22mm. round

Marble Sp.20mm. round
Marble Sp.20mm. round

JANUS

SCHEDA PRODOTTO
PRODUCT SHEET

TAVOLINO SEMI - OVALE L. 1400mm /
SEMI - OVAL SMALL TABLE L. 1400mm

CODICE / *CODE*	PIANO / *TOP*					
	ESSENZA OPACA / MATT WOOD	ESSENZA LUCIDA / GLOSSY WOOD	MARMO M1 / *MARBLE M1*	MARMO M2 / *MARBLE M2*	MARMO M3 / *MARBLE M3*	MARMO M4 / *MARBLE M4*
JAR14	2.852	3.200	2.780	2.920	4.357	4.957

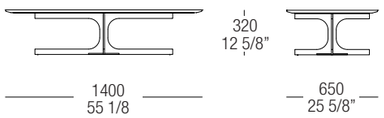

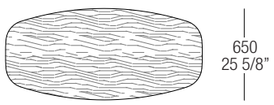

Essenza Sp.22mm. stondato
Wood Sp.22mm. round

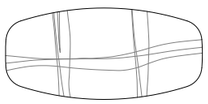

Marble Sp.20mm. round
Marmo Sp.20mm. stondato

TAVOLINIO / *SMALL TABLE*

Sirius

designer A. MUNTEANU

SCHEDA PRODOTTO
PRODUCT SHEET

SIRIUS

Sirius è un tavolino con struttura in metallo nichelato oro, le gambe tubolari saldate tra loro sono disposte triangolarmente. La struttura regge un vassoio ribassato dove alloggia il piano in marmo disponibile in tutte le varianti, che crea uno spessore totale di 40mm.

FINITURA
Base: Metallo nichelato oro 502
Piano: Marmo Sp.20mm. in tutte le varianti.

Sirius is side table with a structure in gold-nickel-plated metal. The tubular legs, welded together, are arranged in a triangular formation.
The structure supports a recessed tray that houses the marble top, available in all variations, creating a total thickness of 40 mm.

FINISHES
Base: *Golden nickel plated 502*
Top: *Marble Th.20mm in all variants.*

TONDO Ø 305mm /
ROUND Ø 305mm

CODICE / *CODE*	PIANO / *TOP*			
	MARMO M1 / *MARBLE M1*	MARMO M2 / *MARBLE M2*	MARMO M3 / *MARBLE M3*	MARMO M4 / *MARBLE M4*
SI01	1.960	1.990	2.110	2.310

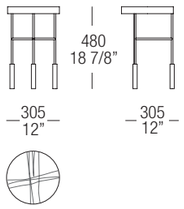

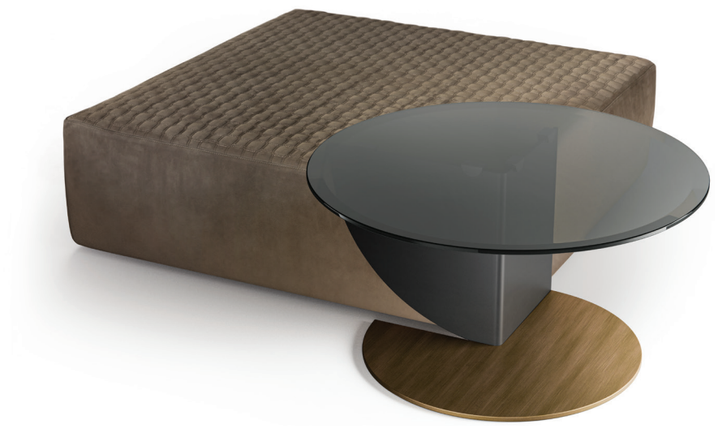

TAVOLINIO / *SMALL TABLE*

Rialto

designer CR&S MISURAEMME

SCHEDA PRODOTTO
PRODUCT SHEET

RIALTO

Rialto è una coppia di tavolini disponibili in due versioni: con piano a cerchio intero 100% oppure a 3/4 di cerchio. La struttura è costituita da cerchi e semi-cerchi in metallo, caratterizzato da una base in finitura verniciata ottone anticato e verniciata nera.
La versione 3/4 può essere utilizzata come un tavolino per angoli di divani o pouf.

FINITURE
Base: Metallo Ottone anticato 537 e metallo verniciato Nero 538
Piano: Vetro Sp.12mm. V05 trasparente fumé.

Rialto is a pair of side tables available in two versions: with a full-circle top (100%) or a 3/4 circle top. The structure is composed of circles and semi-circles in metal, featuring a base finished in antique brass or black lacquer. The 3/4 version can be used as a side table for sofa corners or poufs.

FINISHES:
Base: *antiqued Brass varnished metal 537 and Black varnished metal 538*
Top: *Glass Sp.12mm. transparent fumè V05.*

TAVOLINO TONDO 100% /
ROUND 100 % SMALL TABLE

CODICE / *CODE*	PIANO / *TOP*
	VETRO V05 / *GLASS V05*
RR01	2.641

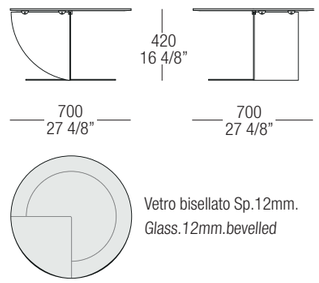

TAVOLINO TONDO 3/4 DI CERCHIO /
ROUND 3/4 CIRCLE SMALL TABLE

CODICE / *CODE*	PIANO / *TOP*
	VETRO V05 / *GLASS V05*
RR02	2.788

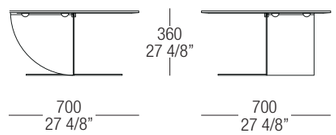

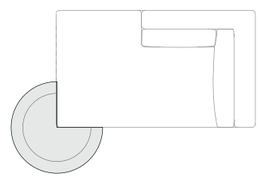

TAVOLINIO / *SMALL TABLE*

Moai

designer R. GUSSONI

SCHEDA PRODOTTO
PRODUCT SHEET

MOAI

ELEMENTI STRUTTURALI
Tavolino in massello di tiglio verniciato laccato opaco, laccato lucido o VBA bronzo anticato.

STRUCTURAL ELEMENTS
Small table in solid linden painted matt lacquer, glossy lacquer or VBA antiqued bronze.

TAVOLINO Ø 350mm /
SMALL TABLE Ø 350mm

CODICE / *CODE*	LACC. OPACO, METALLIZZATO, VBA / *MATT, METAL LAQUERED, VBA*	LACCATO LUCIDO / *GLOSSY LACQUER*	CROMO / *CROMO*
M001	2.087	2.406	4.125

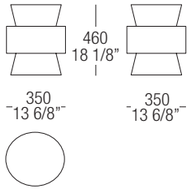

Shibuya

Eros

Milvian

madie
sideboars

MADIA / *SIDEBOARD*

Shibuya

designer STUDIO63

Il sistema Shibuya è disponibile in due diverse altezze con funzione di contenimento e madia bar.

MADIA BASSA
Composta da tre moduli contenitori, i laterali sono rotabili e intercambiabili. Modulo centrale con anta ribalta down, dotata di vetro stratificato ed inserto a rete metallica.
Cassetti con meccanismo di apertura a completa scomparsa e interno in essenza, tutte le varianti.

FINITURE

Base: Metallo verniciato, lucido e opaco, disponibile in tutte le finiture.

Struttura legno: Essenza Rovero Nero opaco 51 ed essenza Ebano lucido L62

Ante: Vetro Rete extralight VBR.

Schienali:

- Tecnomarble in tutte le finiture
- Specchio in tutte le finiture

ATTENZIONE: madia NON SMONTABILE. Fornita completamente montato in cassa di legno (unico collo).

The Shibuya system is available in two different heights, functioning as both a storage unit and a bar sideboard.

LOW SIDEBOARD
Composed of three storage modules, with rota-table and interchangeable side modules.
Central module with drop-down flap door, equipped with laminated glass and a metal mesh insert.
Drawers feature a fully concealed opening mechanism and interiors in wood veneer, available in all finishes.

FINISHES
Base: *Glossy and matt painted metal available in all finishes.*
Wood Structure*: Black Oak veneer 51 and glossy Ebony venner L62.*
Doors: *Mesh Glass Extraclear VBR.*
Backs:
- *Tecnomarble in all finishes*
- *Mirror in all finishes*

ATTENTION: sideboard CANNOT BE DISASSEMBLED.
Fully assembled and supplied in a wooden crate (single package).

MADIA BASSA /
LOW SIDEBOARD

CODICE / *CODE*	BASE METALLICA OPACA / *MATT METAL BASE*	
	STRUTTURA ESSENZA OPACA / *MATT WOOD STRUCTURE*	STRUTTURA ESSENZA LUCIDA / *GLOSSY WOOD STRUCTURE*
VS02	19.739	23.672

CODICE / *CODE*	BASE METALLICA LUCIDA / *GLOSSY METAL BASE*	
	STRUTTURA ESSENZA OPACA / *MATT WOOD STRUCTURE*	STRUTTURA ESSENZA LUCIDA / *GLOSSY WOOD STRUCTURE*
VS02L	20.034	23.967

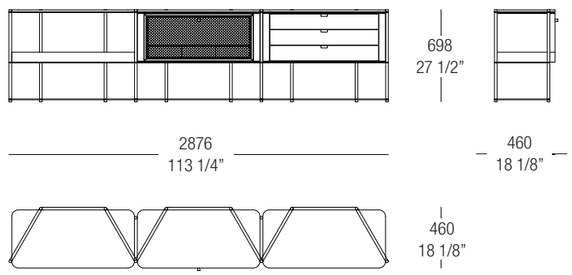

SHIBUYA

SCHEDA PRODOTTO
PRODUCT SHEET

Il sistema Shibuya è disponibile in due diverse altezze con funzione di contenimento e madia bar.

MADIA ALTA
Composta da un modulo centrale con ante battenti, dotate di vetro stratificato ed inserto a rete metallica.
Cassetti con meccanismo di apertura a completa scomparsa e interno in essenza, tutte le varianti.

FINITURE
Base: Metallo verniciato, lucido e opaco, disponibile in tutte le finiture.
Struttura legno: essenza opaca Rovere Nero 51, ed essenza lucida Ebano L62
Ante: Vetro Rete extralight VBR.
Schienali:
- Tecnomarble in tutte le finiture
- Specchio in tutte le finiture

ATTENZIONE: madia NON SMONTABILE. Fornita completamente montato in cassa di legno (unico collo).

The Shibuya system is available in two different heights, functioning as both a storage unit and a bar sideboard.

HIGH SIDEBOARD
Composed of a central module with hinged doors, equipped with laminated glass and a metal mesh insert.
Drawers feature a fully concealed opening mechanism and interiors in wood veneer, available in all finishes.

FINISHES
Base: *Glossy and matt painted metal available in all finishes.*
Wood Structure*: Black Oak veneer 51 and glossy Ebony venner L62.*
Doors: *Mesh Glass Extraclear VBR.*
Backs:
- *Tecnomarble in all finishes*
- *Mirror in all finishes*

ATTENTION: sideboard CANNOT BE DISASSEMBLED.
Fully assembled and supplied in a wooden crate (single package).

MADIA ALTA /
HIGH SIDEBOARD

CODICE / *CODE*	BASE METALLICA OPACA / *MATT METAL BASE*	
	STRUTTURA ESSENZA OPACA / *MATT WOOD STRUCTURE*	STRUTTURA ESSENZA LUCIDA / *GLOSSY WOOD STRUCTURE*
VS01	17.573	20.011

CODICE / *CODE*	BASE METALLICA LUCIDA / *GLOSSY METAL BASE*	
	STRUTTURA ESSENZA OPACA / *MATT WOOD STRUCTURE*	STRUTTURA ESSENZA LUCIDA / *GLOSSY WOOD STRUCTURE*
VS01L	17.801	20.239

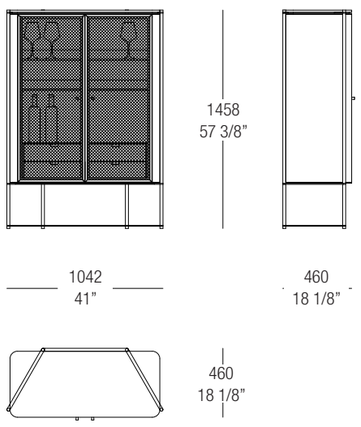

MADIA / *SIDEBOARD*

Eros

designer STUDIO63

SCHEDA PRODOTTO
PRODUCT SHEET

EROS

Le madie Eros, contraddistinte per il sofisticato dialogo tra i diversi materiali: metallo, marmo, legno, si presentano in due diverse altezze: madia bassa e madia intermedia. Caratterizzate da una struttura metallica con diametro ovale a sostegno del contenitore in essenza rovere nero e del top in marmo. Il meccanismo di apertura è a completa scomparsa; l'interno dei cassetti è in nobilitato Primo fiore.

FINITURE
Struttura in metallo: Metallo verniciato, lucido e opaco, disponibile in tutte le finiture.
Contenitore: Essenza Rovere Nero 51
Top: marmo Sp.20mm. in tutte le varianti

The Eros sideboards, defined by their sophisticated interplay of materials metal, marble, and wood are available in two heights: low sideboard and intermediate sideboard. Characterized by a metal structure with oval diameter supporting the container in black oak wood and marble top.
The opening mechanism is completely concealed; the inside of the drawers is in Primo fiore melamine.

FINISHES
Metal structure: *Glossy and matt painted metal available in all finishes.*
Drawrer: *Black Oak 51 veneer*
To: *marble Th.20mm. in all variants.*

MADIA BASSA /
LOW SIDEBOARD

CODICE / *CODE*	BASE METALLICA OPACA / *MATT METAL BASE*			
	MARMO M1 / *MARBLE M1*	MARMO M2 / *MARBLE M2*	MARMO M3 / *MARBLE M3*	MARMO M4 / *MARBLE M4*
EMD500	5.537	6.112	7.331	8.600

CODICE / *CODE*	BASE METALLICA LUCIDA / *GLOSSY METAL BASE*			
	MARMO M1 / *MARBLE M1*	MARMO M2 / *MARBLE M2*	MARMO M3 / *MARBLE M3*	MARMO M4 / *MARBLE M4*
EMD500L	5.907	6.482	7.701	8.970

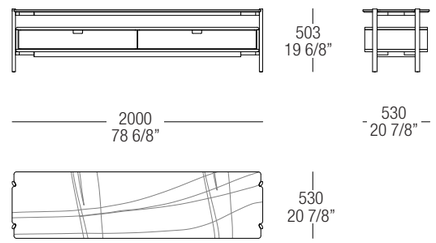

MADIA ALTA /
HIGH SIDEBOARD

CODICE / *CODE*	BASE METALLICA OPACA / *MATT METAL BASE*			
	MARMO M1 / *MARBLE M1*	MARMO M2 / *MARBLE M2*	MARMO M3 / *MARBLE M3*	MARMO M4 / *MARBLE M4*
EMD680	5.813	6.388	7.607	8.876

CODICE / *CODE*	BASE METALLICA LUCIDA / *GLOSSY METAL BASE*			
	MARMO M1 / *MARBLE M1*	MARMO M2 / *MARBLE M2*	MARMO M3 / *MARBLE M3*	MARMO M4 / *MARBLE M4*
EMD680L	6.183	6.758	7.977	9.246

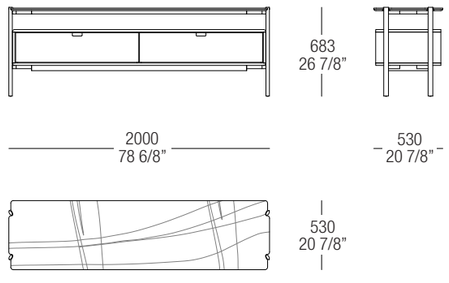

MADIA / *SIDEBOARD*

Milvian

designer F. LUCCHESE

Collezione Milvian disponibile in due soluzioni: madia alta e madia bassa.

MADIA BASSA
Provvista di due ante con apertura a ribalta con interno in finitura laccato lucido e meccanismo di apertura completamente a scomparsa. All'interno del vano è posizionato un ripiano in vetro trasparente fumé per la suddivisione degli spazi, l'interno è attrezzabile con un vassoio contenitore diviso in comparti rivestito in pelle. Disponibile anche la versione con frontale fisso per utilizzo bifacciale. Spalle sagomate in alluminio verniciato.

FINITURE

Spalle sagomate in alluminio verniciato: 528 bronzo, 524 canna di fucile
Frontali:
- Essenza opaca: 51 rovere nero, 53 olmo grey, 54 eucalipto, 62 ebano, 66 tabacco.
- Essenza lucida: L51 rovere nero, L53 olmo grey, L54 eucalipto, L62 ebano, L66 tabacco.
Struttura interna ribalte spalle / schienale in laccato L9T toffee lucido, L94 marsala lucido, base e coperchio in essenza opaca come struttura esterna.
Top marmo Sp.20mmin tutte le varianti
Top vetro Sp.5mmacidato

I punti indicati sono riferiti ai colori di base. Per gli altri colori aggiungere ai punti il 15%.

Milvian Collection available in two configurations: high sideboard and low sideboard.

LOW SIDEBOARD
Equipped with two drop-down doors with a glossy lacquered interior finish and a fully concealed opening mechanism. Inside, a smoked transparent glass shelf divides the space, and the compartment can be fitted with a leather-lined tray divided into compartments. Also available in a version with a fixed front for dual-sided use. Features contoured sides in painted aluminum.

FINISHES

Painted aluminum shaped sides *528 bronze, 524 gun metal*
Fronts:
- Matt wood: *51 black oak, 53 elm grey, 54 eucalyptus, 62 ebony, 66 tobacco.*
- Glossy wood: *L51 black oak, L53 elm grey, L54 eucalyptus, L62 ebony, L66 tobacco.*
Internal finishing flap door *sides / backrest lacquered in L9T glossy toffee, L94 glossy marsala, base and top in matt wood as external structure*
Top marble *Th.20mm.in all variants*
Top glass *Th.5mm.frosted.*

Points are related to the basic colors. For other colors add 15% to the points.

MADIA BASSA /
LOW SIDEBOARD

madie / *sideboard*

		FRONTALE ESSENZA OPACO / *MATT WOOD FRONTS*				
		PIANO / TOP				
	CODICE / *CODE*	VETRO ACIDATO / *FROSTED GALSS*	MARMO M1 / *MARBLE M1*	MARMO M2 / *MARBLE M2*	MARMO M3 / *MARBLE M3*	MARMO M4 / *MARBLE M4*
A parete / *Wall*	**MVMB**	7.290	7.521	7.811	8.572	9.474
Bifacciale / *Two-sided*	**MVMBB**	7.864	8.095	8.385	9.146	10.048

		FRONTALE ESSENZA LUCIDO / *GLOSSY WOOD FRONTS*				
		PIANO / TOP				
	CODICE / *CODE*	VETRO ACIDATO / *FROSTED GALSS*	MARMO M1 / *MARBLE M1*	MARMO M2 / *MARBLE M2*	MARMO M3 / *MARBLE M3*	MARMO M4 / *MARBLE M4*
A parete / *Wall*	**MVMBL**	10.079	10.310	10.600	11.361	12.263
Bifacciale / *Two-sided*	**MVMBLB**	10.946	11.177	11.467	12.228	13.130

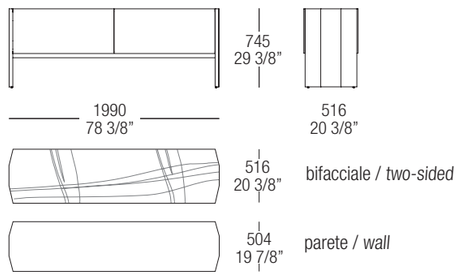

SCHEDA PRODOTTO
PRODUCT SHEET

MILVIAN

Collezione Milvian disponibile in due soluzioni: madia alta e madia bassa.

MADIA ALTA
Apertura a ribalta principale per utilizzo bar con vano interno in finitura laccato lucido, il meccanismo di apertura è a completa scomparsa; nella parte inferiore è dotata di due cassetti, finitura interna nobilitato Primo fiore 885, attrezzabili con optional di contenimento: portaposate e portaoggetti. Disponibile anche la versione con frontale fisso per utilizzo bifacciale. Spalle sagomate in alluminio verniciato.

FINITURE

Spalle sagomate in alluminio verniciato: 528 bronzo, 524 canna di fucile
Frontali:
- Essenza opaca: 51 rovere nero, 53 olmo grey, 54 eucalipto, 62 ebano , 66 tabacco.
- Essenza lucida: L51 rovere nero, L53 olmo grey, L54 eucalipto, L62 ebano, L66 tabacco.
Struttura interna ribalte spalle / schienale in laccato L9T toffee lucido, L94 marsala lucido, base e coperchio in essenza opaca come struttura esterna.
Top marmo Sp.20mmin tutte le varianti
Top vetro Sp.5mmacidato

I punti indicati sono riferiti ai colori di base. Per gli altri colori aggiungere ai punti il 15%.

Milvian Collection available in two configurations: high sideboard and low sideboard.

HIGH SIDEBOARD
The main drop-down door opens for bar use, revealing an interior with a glossy lacquered finish and a fully concealed opening mechanism. The lower section includes two drawers, Primo fiore melamine interior finish, which can be equipped with optional organizers such as cutlery and item holders. Also available in a version with a fixed front for dual-sided use. Features contoured sides in painted aluminum.

FINISHES

Painted aluminum shaped sides *528 bronze, 524 gun metal*
Fronts:
- Matt wood: *51 black oak, 53 elm grey, 54 eucalyptus, 62 ebony, 66 tobacco.*
- Glossy wood: *L51 black oak, L53 elm grey, L54 eucalyptus, L62 ebony, L66 tobacco.*
Internal finishing flap door *sides / backrest lacquered in L9T glossy toffee, L94 glossy marsala, base and top in matt wood as external structure*
Top marble *Th.20mm.in all variants*
Top glass *Th.5mm.frosted.*

Points are related to the basic colors. For other colors add 15% to the points.

MADIA ALTA /
HIGH SIDEBOARD

		FRONTALE ESSENZA OPACO / *MATT WOOD FRONTS*				
		PIANO / TOP				
	CODICE / *CODE*	VETRO ACIDATO / *FROSTED GALSS*	MARMO M1 / *MARBLE M1*	MARMO M2 / *MARBLE M2*	MARMO M3 / *MARBLE M3*	MARMO M4 / *MARBLE M4*
A parete / *Wall*	**MVMA**	7.886	7.947	8.205	8.853	9.382
Bifacciale / *Two-sided*	**MVMAB**	8.163	8.224	8.482	9.130	9.659

		FRONTALE ESSENZA LUCIDO / *GLOSSY WOOD FRONTS*				
		PIANO / TOP				
	CODICE / *CODE*	VETRO ACIDATO / *FROSTED GALSS*	MARMO M1 / *MARBLE M1*	MARMO M2 / *MARBLE M2*	MARMO M3 / *MARBLE M3*	MARMO M4 / *MARBLE M4*
A parete / *Wall*	**MVMAL**	10.664	10.744	11.002	11.650	12.179
Bifacciale / *Two-sided*	**MVMALB**	11.088	11.168	11.426	12.074	12.603

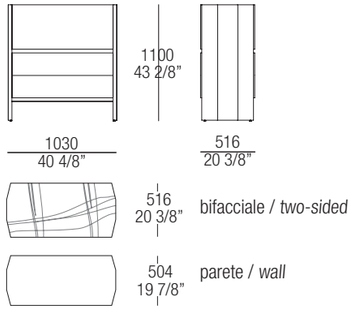

Virgin

Margareth

Cosy

Sumo

Giorgia

Eladio

letti
beds

LETTO / *BED*

Virgin

designer M. LIPPARINI

SCHEDA PRODOTTO
PRODUCT SHEET

VIRGIN

Virgin è un letto dell'elegante forma scultorea, essenziale e accogliente, espressione della vocazione sartoriale di MisuraEmme, che unisce morbidezza e razionalità. I profili architettonici esaltano i volumi imbottiti, conferendo al contempo un elegante segno grafico.

TESTATA
Pannello in multistrato curvato rivestito con poliuretano espanso e copertura con accoppiato di vellutino.

CONTENITORE CON RETE ALZABILE
Scatolato in multistrati rivestito con poliuretano espanso e copertura con accoppiato di vellutino.
Fondo contenitore in nobilitato Sp.14mm, alzabile tramite maniglia.
Rete alzabile a 2 movimenti con telaio e doghe in legno: alzata per riporre oggetti nel contenitore, sgancio e posizionamento orizzontatale per rifare il letto. Sollevamento pistoni 1150 NW.
Attenzione: i pistoni del meccanismo di sollevamento rete sono predisposti per alzare la rete con il peso del materasso Kg.35 max (sia per la rete 1600 x 2000 che per la rete 1800 x 2000).

GIROLETTO CON RETE FISSA
Scatolato in multistrati rivestito con poliuretano espanso e copertura con accoppiato di vellutino. Rete con telaio e doghe in legno in appoggio sui traversi in metallo verniciato

RIVESTIMENTO
Rivestimento disponibile in tessuto sfoderabile oppure in pelle non sfoderabile. Non disponibile in ecopelle e in velluto.
È disponibile la variante bicolor con finiture diverse per il rivestimento della testata e del giroletto. Utilizzabile in centro stanza.

Virgin is a bed with an elegant sculptural shape, both essential and inviting, embodying MisuraEmme's tailor-made craftsmanship. It combines softness with rationality, while the architectural profiles enhance the padded volumes, creating an elegant graphic signature.

HEADBOARD
Panel in bent plywood, covered with polyurethane foam and cover with coupled velveteen.

STORAGE BED WITH RAISABLE BEDSPRING
Boxed in plywood covered with polyurethane foam and cover with coupled velveteen.
Container base in melamine thickness 14mm, liftable by handle.
2-way liftable bed base with wooden frame and slats: raised to store objects in the container, release and horizontal positioning to make the bed.
Lifting pistons 1150 NW.
***Attention**: the pistons of the bed base lifting mechanism are designed to lift the bed base with the weight of the mattress*
Kg. 35 max (both for the 1600 x 2000 bed base and for the 1800 x 2000 bed base).

BED FRAME WITH FIXED BEDSPRING
Boxed in plywood covered with polyurethane foam and cover with coupled velveteen. The slatted base features a wooden frame and slats resting on painted metal crossbars.

UPHOLSTERY
Cover available in removable fabric or non-removable leather. Not available in eco-leather or velvet.
A bicolor option is offered with different finishes for the headboard and bed frame upholstery. Suitable for freestanding placement.

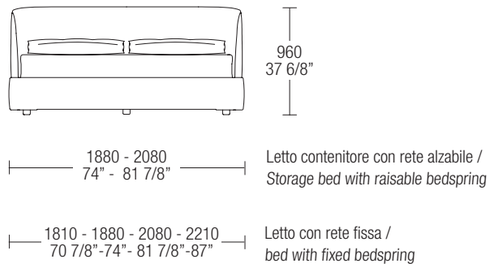

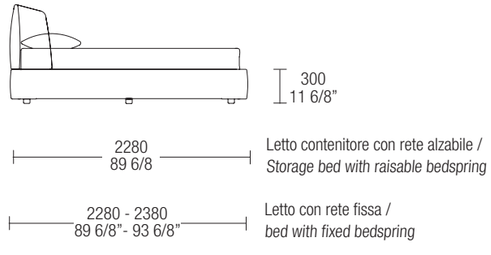

RETE ALZABILE /
RAISABLE BEDSPRING

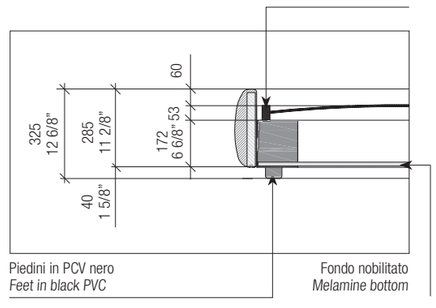

RETE FISSA /
FIXED BEDSPRING

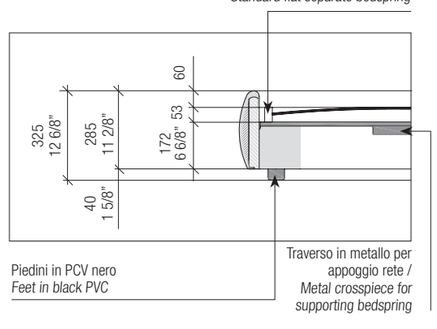

VIRGIN

RETE ALZABILE
RAISABLE BEDSPRING

Letto contenitore con rete a 2 movimenti (rete inclusa) /
Storage bed with 2-position bedspring (bedspring included)

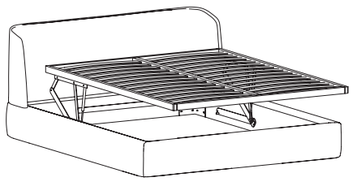

Dimensione materasso **P. 2000 -** Dimensione letti P. 2280
*Mattress sizes **D. 2000 -** Bed dimensions D. 2280*

	CODICE / *CODE*	GIROLETTO A TESTATA / *HEADBOARD AND BED BASE*								
		CAT. A	CAT. B	CAT. C	CAT. D	CAT. E	CAT. F	CAT. H	CAT. J	CAT. N
Dim. materasso / *mattress sixe* **L. 1600** Dim. letto / *bed size* L. 1880	**VR1C2**	6.956	7.120	7.228	7.331	7.424	7.585	9.314	9.608	11.078
Dim. materasso / *mattress sixe* **L. 1800** Dim. letto / *bed size* L. 2080	**VR3C2**	7.627	7.807	7.914	8.129	8.321	8.429	10.488	10.782	12.329

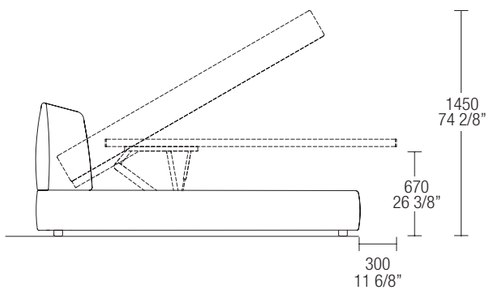

1° movimento per accedere al contenitore.
2° movimento orizzontale per rifare il letto.

1st position for gaining access to storage unit.
2nd (horizontal) position for making the bed.

RETE FISSA
FIXED BEDSPRING

VIRGIN

Letto contenitore con rete piana d'appoggio.
Bed with flat separate bedspring (bedspring included)

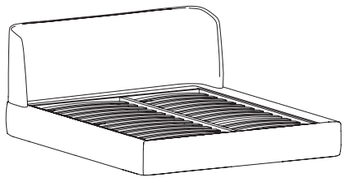

Dimensioni materasso **P. 2000** - Dimensioni letto *P.2280*
*Mattress sizes **D. 2000** - Bed dimensions D.2280*

	CODICE / *CODE*	GIROLETTO A TESTATA / *HEADBOARD AND BED BASE*								
		CAT. A	CAT. B	CAT. C	CAT. D	CAT. E	CAT. F	CAT. H	CAT. J	CAT. N
Dim. materasso / *mattress sixe* **L. 1600** Dim. letto / *bed size* L. 1880	**VR1A2**	6.715	6.876	6.983	7.087	7.180	7.341	9.070	9.364	10.834
Dim. materasso / *mattress sixe* **L. 1800** Dim. letto / *bed size* L. 2080	**VR3A2**	6.827	6.992	7.103	7.209	7.304	7.470	9.176	9.470	10.940

Dimensioni materasso **P. 2100** - Dimensioni letto *P.2380*
*Mattress sizes **D. 2100** - Bed dimensions D.2380*

	CODICE / *CODE*	GIROLETTO A TESTATA / *HEADBOARD AND BED BASE*								
		CAT. A	CAT. B	CAT. C	CAT. D	CAT. E	CAT. F	CAT. H	CAT. J	CAT. N
Dim. materasso / *mattress sixe* **L. 1600** Dim. letto / *bed size* L. 1880	**VR4A2**	7.152	7.313	7.420	7.524	7.617	7.778	9.546	9.840	11.310
Dim. materasso / *mattress sixe* **L. 1800** Dim. letto / *bed size* L. 2080	**VR6A2**	7.330	7.495	7.606	7.712	7.807	7.973	9.717	10.011	11.487

Dimensioni materasso **P. 2020** - Dimensioni letto P.2300
*Mattress sizes **D. 2020** - Bed dimensions D.2300*

	CODICE / *CODE*	GIROLETTO A TESTATA / *HEADBOARD AND BED BASE*								
		CAT. A	CAT. B	CAT. C	CAT. D	CAT. E	CAT. F	CAT. H	CAT. J	CAT. N
Dim. materasso / *mattress sixe* **(QS) L. 1530** Dim. letto / *bed size* (QS) L. 1810	**VRQSA2**	6.890	7.088	7.217	7.241	7.335	7.643	9.313	9.637	11.269
Dim. materasso / *mattress sixe* **(KS) L. 1930** Dim. letto / *bed size* (KS) L. 2210	**VRKSA2**	9.274	9.469	9.597	9.723	9.835	10.029	12.100	12.427	14.066

Piedini opzionali H. 100mm / *Optional: feet H.100mm*

CODICE / CODE	PUNTI / *POINT*
PIE100	173

LETTO / *BED*

Margareth

designer C. MARELLI & M. MOLTENI

Margareth è l'emblema di eleganza e innovazione nel design del dormire, con una testata in acciaio rivestita e una base in legno massiccio che uniscono artigianalità e materiali di pregio.

TESTATA
Struttura in acciaio armonico decappato termosaldato con tamponi di poliuretano espanso. Copertura in tessuto in fibra poliestere tesato.

GIROLETTO CON RETE FISSA
Giroletto in massello di faggio, con piedi sagomati in massello rovere.
Rete strutturale piana in metallo con doghe in legno e piede centrale di sostegno.

RIVESTIMENTO
Rivetsimento sfoderabile in tessuto, ecopelle, pelle (togliendo la testata), con bordino in tinta o a contrasto.
Rivestimento in cuoio e pelle supportata non sfoderabile disponibile nelle seguenti finiture: K02 bianco latte, K03 bianco ghiaccio, K04 moro scuro, K20 grigio, K31 tabacco.
La versione pelle supportata viene lavorata con cuciture e rivestimento come il cuoio.
Per colori non presenti nella gamma contattare l'azienda.
Utilizzabile in centro stanza.

FINITURE PIEDI

Piedini sagomati in essenza: 53 elm grey, 50 cenere, 51 rovere nero, 66 tabacco, 54 eucalipto.

ATTENZIONE: Giroletto **NON SMONTABILE.** Fornito completamente montato in quanto strutturale (unico collo).

Margareth embodies elegance and innovation in sleep design, featuring a steel headboard with refined upholstery and a solid wood base that blends craftsmanship with premium materials.

HEADBOARD
Hot-welded, pickled metal frame with polyurethane foam pads.
Covered with fabric made of stretched polyester fibre.
Non-removable upholstery: fabric, eco-leather and leather.

BED FRAME WITH FIXED BEDSPRING
Bed frame in solid beech wood, with shaped feet in solid oak.
Flat metal bedspring with wooden slats and central support foot.

UPHOLSTERY
Removable cover in fabric, eco-leather, leather (removing the headboard), with matching or contrasting edging and thick leather without edging.
Unremovable cover: thick leather and supported leather available in the finishes K02 bianco latte, K03 bianco ghiaccio, K04 moro scuro, K20 grigio, K31 tabacco.
The supported leather version is worked with seams and coating like leather.
For colors not in the range, contact the company.
Suitable for freestanding placement.

FEET FINISH

Shaped feet in wood: 53 elm grey, 50 cenere, 51 black oak, 66 tobacco, 54 eucalyptus.

***ATTENTION:** bed frame **CANNOT BE DISASSEMBLED.** Structural element supplied completely mounted (single package).*

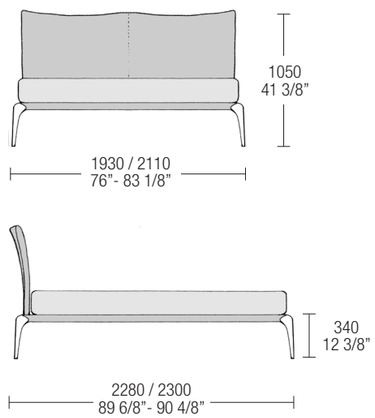

RETE FISSA /
FIXED BEDSPRING

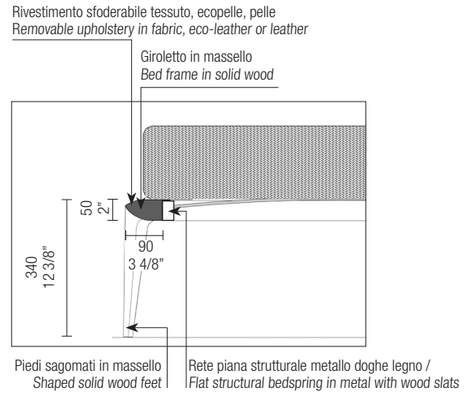

Particolare testata tessuto con bordino in tinta alla struttura.
Detail of fabric headboard with edge same colour as frame.

Particolare testata in ecopelle / pelle con bordino in contrasto alla struttura.
Detail of headboard in eco-leather / leather with edge contrast colour as frame.

Particolare testata in cuoio e in pelle supportata con lavorazione cucitura tipo cuoio.
Detail of headboard in saddle leather and supported leather with saddle leather type stitching.

MARGARETH

RETE FISSA
FIXED BEDSPRING

Letto con rete piana strutturale dedicata (rete inclusa)**. NON RIDUCIBILE**

Supplemento imballo rinforzato giroletto FMIM punti 503

Versione pelle supportata **MT3BLK** addebito 1100 punti da CAT. H

Bed with dedicated flat structural bedspring (bedspring included) ***NOT REDUCIBLE.***

Surcharge: reinforced packaging for bed base FMIM *points 503*

Supported leather version MT3BLK charges 1100 points from CAT. H

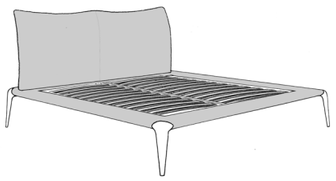

Dimensioni materasso **1750 x 2000** - Dimensioni letto L.1930 x P.2280
*Mattress sizes **1750 x 2000** - Bed dimensions W.1930 x D.2280*

CODICE / *CODE*	TESTATA E GIROLETTO / *HEADBOARD AND BED BASE*									
	CAT. A	CAT. B	CAT. C	CAT. D	CAT. E	CAT. F	CAT. H	CAT. J	CAT. K SADDLE LEATHER	CAT. N
MT3B	6.193	6.294	6.364	6.479	6.570	6.801	7.721	7.750	9.255	7.876

Dimensioni materasso **1930 x 2020** - Dimensioni letto **(KS)** L.2110 x P.2300
*Mattress sizes **1930 x 2020** - Bed dimensions **(KS)** W.2110 x D.2300*

CODICE / *CODE*	TESTATA E GIROLETTO / *HEADBOARD AND BED BASE*									
	CAT. A	CAT. B	CAT. C	CAT. D	CAT. E	CAT. F	CAT. H	CAT. J	CAT. K SADDLE LEATHER	CAT. N
MTKSB	6.563	6.760	6.963	7.172	7.389	7.607	8.601	8.817	10.564	9.055

MATERASSO
MATTRESS

MARGARETH

Materasso in misura dedicata L. 1750mm per garantire l'equilibrio estetico.
Sono utilizzabili anche materassi standard da L. 1700mm o L. 1800mm

Mattress in dedicated measure L. 1750mm to ensure aesthetic balance.
Standard mattresses of L. 1700mm or L. 1800mm can also be used

Materasso dedicato - Dimensioni ottimali massime **1750 x 2000 x 200**
Dedicated mattress -** Maximum optimal dimensions **1750 x 2000 x 200

CODICE / *CODE*	MATERASSO ORTOPEDICO H. 200 / *ORTHOPAEDIC MATTRESS H. 200*	MATERASSO 7 ZONE A MOLLE INDIPENDENTI H. 200 / *7-ZONE MATTRESS WITH INDEPENDENT SPRINGS H. 200*
MB270	1.402	-
MR270	-	2.014

Materasso dedicato - Dimensioni ottimali massime **1930 x 2020 x 200**
Dedicated mattress -** Maximum optimal dimensions **1930 x 2020 x 200

CODICE / *CODE*	MATERASSO ORTOPEDICO H. 200 / *ORTHOPAEDIC MATTRESS H. 200*	MATERASSO 7 ZONE A MOLLE INDIPENDENTI H. 200 / *7-ZONE MATTRESS WITH INDEPENDENT SPRINGS H. 200*
MB5KS	2.485	-

Coprirete dedicato / *Dedicated bedspring cover*

CODICE / *CODE*	PUNTI / *POINTS*
CRMT	496

LETTO / *BED*

Cosy

designer M. LIPPARINI

COSY

SCHEDA PRODOTTO
PRODUCT SHEET

Cosy combina semplicità, leggerezza ed ecletticità con dettagli sartoriali e un design contemporaneo.

TESTATA
Pannello in multistrato curvato rivestito con poliuretano espanso e copertura con accoppiato di vellutino.

CONTENITORE CON RETE ALZABILE
Pannello di particelle di legno in classe di formaldeide E1, nobilitato con carte decorative impregnate di resine melamminiche.
Fondo contenitore in nobilitato Sp.14mm. alzabile tramite maniglia.
Rete alzabile a 2 movimenti con telaio e doghe in legno: alzata per riporre oggetti nel contenitore, sgancio e posizionamento orizzontale per rifare il letto. Sollevamento con pistoni 1150 NW.
Attenzione: i pistoni del meccanismo di sollevamento rete sono predisposti per alzare la rete con il peso del materasso Kg.35 max (sia per la rete 1600x2000 che per la rete 1800x2000).

GIROLETTO CON RETE FISSA / RETE CLIENTE RETE CON MOVIMENTO MANUALE O ELETTRICO
Pannello di particelle di legno in classe di formaldeide E1, nobilitato con carte decorative impregnate di resine melamminiche.
Rete con telaio e doghe in legno in appoggio su traversi in metallo verniciato.

RIVESTIMENTO
Rivestimento in tessuto, ecopelle o pelle, non sfoderabile.
È possibile rivestire la fascia cornice della testata con tessuto, ecopelle o pelle diverso dal rivestimento del letto.
Letto finito anche sul retro; può essere utilizzato in centro locale.

Cosy combines simplicity, lightness, and versatility with tailored details and a contemporary design.

HEADBOARD
Panel in bent plywood, covered with polyurethane foam and cover with coupled velveteen.

STORAGE BED WITH RAISABLE BEDSPRING
Class E1 wood particleboard, finished with decorative melamine facing.
Storage bed bottom in melamine Th.14mm. raised with handle.
Raisable bedspring with 2 positions, with wood frame and slats: raise to place objects inside, release and horizontal position for making the bed.
Bedspring is raised with 1150 NW pistons.
Warning: the pistons on the bedspring raising mechanism are designed to raise the bedspring complete with the weight of the mattress Kg.35 max (for both 1600x2000 and 1800x2000 bedsprings).

BED FRAME WITH FIXED BEDSPRING / WITH MANUAL OR ELECTRIC MECHANISM OR CUSTOMER BEDSPRING
Class E1 wood particleboard, finished with decorative melamine facing.
Removable covering in fabric, eco-leather or leather. Bedspring with wooden frame and slats set on painted metal crosspieces.

UPHOLSTERY
Coverin fabric, eco-leather, or leather, non-removable.
It is possible to upholster the headboard frame with a fabric, eco-leather, or leather different from the upholstery of the bed.
Suitable for freestanding placement.

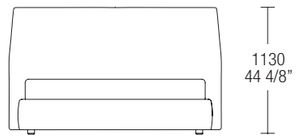

1880 - 2080
69 2/8" - 77 1/8"

Letto contenitore con rete alzabile /
Storage bed with raisable bedspring

1880 - 2080 - 2210
69 2/8" - 77 1/8" - 87"

Letto con rete fissa /
bed with fixed bedspring

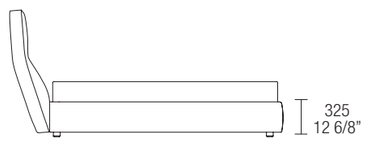

2360
92 7/8"

Letto contenitore con rete alzabile /
Storage bed with raisable bedspring

2360 - 2380 - 2460
92 7/8" - 93 6/8" - 96 7/8

Letto con rete fissa /
bed with fixed bedspring

RETE ALZABILE /
RAISABLE BEDSPRING

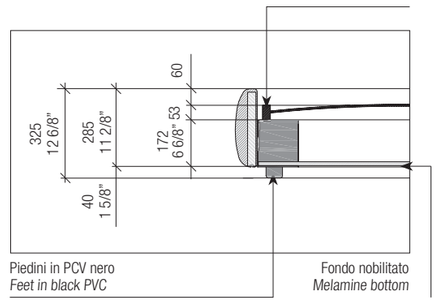

RETE FISSA /
FIXED BEDSPRING

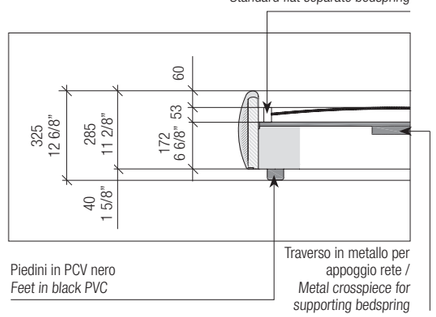

COSY

RETE ALZABILE
RAISABLE BEDSPRINGS

Letto contenitore con rete a 2 movimenti (rete inclusa)

Storage bed with 2-position bedspring(bedspring included)

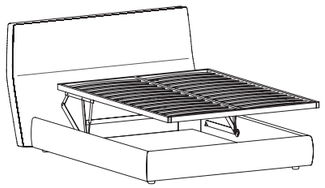

Dimensioni materasso P. **2000 -** Dimensioni letto P.2360
Mattress sizes D. ***2000*** *- Bed dimensions D.2360*

	CODICE / *CODE*	CAT. A	CAT. B	CAT. C	CAT. D	CAT. E	CAT. F	CAT. H	CAT. J	CAT. N
Dim. materasso / *mattress sixe* **L. 1600** Dim. letto / *bed size* L. 1880	**CY1A**	5.009	5.671	5.771	5.948	6.090	6.449	7.980	8.274	10.578
Dim. materasso / *mattress sixe* **L. 1800** Dim. letto / *bed size* L. 2080	**CY3A**	6.463	6.623	6.722	6.900	7.039	7.396	9.260	9.554	11.150

Optional: piedi H.80 mm / *Optional: feet H.80 mm*

CODICE / *CODE*	PUNTI / *POINTS*
PIE80	150

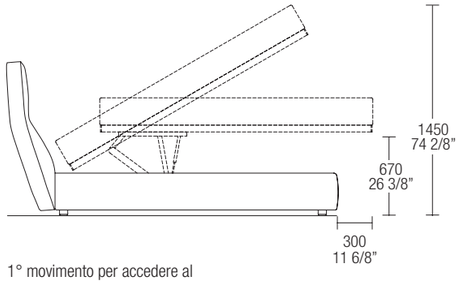

1° movimento per accedere al contenitore.
2° movimento orizzontale per rifare il letto.

1st position for gaining access to storage unit.
2nd (horizontal) position for making the bed.

RETE FISSA
FIXED BEDSPRINGS

COSY

Letto con piedi con rete piana d'appoggio (rete inclusa)
RIDUCIBILE IN PROFONDITÀ vedi capitolo Riduzioni e Supplementi pag. 142.

Bed with feet and flat structural bedspring (bedspring included).
REDUCIBLE IN DEPTH *see chapter on Reductions and Surcharges page. 142.*

Dimensioni materasso **P. 2000** - Dimensioni letto P.2360
Mattress sizes ***D. 2000*** *- Bed dimensions D.2360*

	CODICE / *CODE*	CAT. A	CAT. B	CAT. C	CAT. D	CAT. E	CAT. F	CAT. H	CAT. J	CAT. N
Dim. materasso / *mattress sixe* **L. 1600** Dim. letto / *bed size* L. 1880	**CY1B**	5.210	5.351	5.450	5.631	5.771	5.987	7.672	7.966	10.260
Dim. materasso / *mattress sixe* **L. 1800** Dim. letto / *bed size* L. 2080	**CY3B**	6.148	6.303	6.404	6.585	6.722	7.081	8.961	9.255	10.862

Dimensioni materasso **P. 2100** - Dimensioni letto P.2460
Mattress sizes ***D. 2100*** *- Bed dimensions D.2460*

	CODICE / *CODE*	CAT. A	CAT. B	CAT. C	CAT. D	CAT. E	CAT. F	CAT. H	CAT. J	CAT. N
Dim. materasso / *mattress sixe* **L. 1600** Dim. letto / *bed size* L. 1880	**CY4B**	5.992	6.152	6.271	6.475	6.635	7.053	8.440	8.734	11.285
Dim. materasso / *mattress sixe* **L. 1800** Dim. letto / *bed size* L. 2080	**CY6B**	7.071	7.249	7.365	7.572	7.730	8.143	9.857	10.151	11.948

Dimensioni materasso **1530 x 2020** - Dimensioni letto **(QS)** L.1810 x P.2380
Mattress sizes ***1530 x 2020*** *- Bed dimensions* ***(QS)*** *W.1810 x D.2380*

	CODICE / *CODE*	CAT. A	CAT. B	CAT. C	CAT. D	CAT. E	CAT. F	CAT. H	CAT. J	CAT. N
Dim. materasso / *mattress sixe* **(QS) L. 1530** Dim. letto / *bed size* (QS) L. 1810	**CYQSB**	5.209	5.386	5.503	5.617	5.719	5.895	7.414	7.708	9.178
Dim. materasso / *mattress sixe* **(KS) L. 1930** Dim. letto / *bed size* (KS) L. 2210	**CYKSB**	8.171	8.331	8.429	8.610	8.750	9.104	10.988	11.306	12.815

Optional: piedi H.80 mm / *Optional: feet H.80 mm*

CODICE / *CODE*	PUNTI / *POINTS*
PIE80	150

RETE CON MOVIMENTO MANUALE / ELETTRICO - RETE CLIENTE
BEDSPRINGS WITH MANUAL / ELECTRIC MECHANIS - CUSTOMER'S BEDSPRING

COSY

Letto con possibilità di utilizzo reti con movimento manuale / elettrico oppure rete cliente (rete esclusa), vedi pag. 88.
RIDUCIBILE IN PROFONDITÀ vedi capitolo Riduzioni e Supplementi pag.142.

Bed that can accommodate bedsprings with manual / electric mechanisms or customer's bedspring (without bedspring) pag. 88.
***REDUCIBLE IN DEPTH** see chapter on Reductions and Surcharges page. 142.*

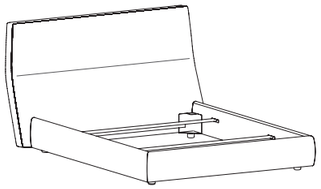

Dimensioni materasso **P. 2000** - Dimensioni letto P.2360
*Mattress sizes **D. 2000** - Bed dimensions D.2360*

	CODICE / *CODE*	CAT. A	CAT. B	CAT. C	CAT. D	CAT. E	CAT. F	CAT. H	CAT. J	CAT. N
Dim. materasso / *mattress sixe* **L. 1600** Dim. letto / *bed size* L. 1880	**CY1BS**	4.700	4.841	4.940	5.121	5.261	5.477	7.162	7.456	9.750
Dim. materasso / *mattress sixe* **L. 1800** Dim. letto / *bed size* L. 2080	**CY3BS**	5.607	5.762	5.863	6.044	6.181	6.540	8.420	8.714	10.321

Dimensioni materasso **P. 2100** - Dimensioni letto P.2460
*Mattress sizes **D. 2100** - Bed dimensions D.2460*

	CODICE / *CODE*	CAT. A	CAT. B	CAT. C	CAT. D	CAT. E	CAT. F	CAT. H	CAT. J	CAT. N
Dim. materasso / *mattress sixe* **L. 1600** Dim. letto / *bed size* L. 1880	**CY4BS**	5.457	5.617	5.736	5.940	6.100	6.518	7.905	8.199	10.750
Dim. materasso / *mattress sixe* **L. 1800** Dim. letto / *bed size* L. 2080	**CY6BS**	6.527	6.705	6.821	7.028	7.186	7.599	9.313	9.607	11.404

Dimensioni materasso **P. 2020** - Dimensioni letto P.2380
*Mattress sizes **D. 2020** - Bed dimensions D.2380*

	CODICE / *CODE*	CAT. A	CAT. B	CAT. C	CAT. D	CAT. E	CAT. F	CAT. H	CAT. J	CAT. N
Dim. materasso / *mattress sixe* **(QS) L. 1530** Dim. letto / *bed size* (QS) L. 1810	**CYQSBS**	4.359	4.536	4.653	4.767	4.869	5.045	6.564	6.858	8.328
Dim. materasso / *mattress sixe* **(KS) L. 1930** Dim. letto / *bed size* (KS) L. 2210	**CYKSBS**	6.997	7.157	7.255	7.436	7.576	7.930	9.814	10.132	11.641

Optional: piedi H.80 mm / *Optional: feet H.80 mm*

CODICE / CODE	PIEDI / *FEET*
PIE80	150

LETTO / *BED*

Sumo

designer M. LIPPARINI

SCHEDA PRODOTTO
PRODUCT SHEET

SUMO

Letto imbottito dall'aspetto distinto che conferisce una sofisticata eleganza, mentre le sue forme generose suggeriscono un comfort avvolgente.

TESTATA
Pannello di particelle di legno in classe di formaldeide E1 curvato rivestito con poliuretano espanso e copertura con accoppiato di vellutino.

CONTENITORE CON RETE ALZABILE
Pannello di particelle di legno in classe di formaldeide E1, nobilitato con carte decorative impregnate di resine melamminiche.
Fondo contenitore in nobilitato Sp.14mm. alzabile tramite maniglia.
Rete alzabile a 2 movimenti con telaio e doghe in legno: alzata per riporre oggetti nel contenitore, sgancio e posizionamento orizzontale per rifare il letto.
Sollevamento pistoni 1150 NW. Attenzione: i pistoni del meccanismo di sollevamento rete sono predisposti per alzare la rete con il peso del materasso Kg.35 max (sia per la rete 1600x2000 che per la rete 1800x2000).

GIROLETTO CON RETE FISSA / RETE CON MOVIMENTO MANUALE O ELETTRICO OPPURE RETE CLIENTE
Pannello di particelle di legno in classe di formaldeide E1, nobilitato con carte decorative impregnate di resine melamminiche.
Rete con telaio e doghe in legno in appoggio su traversi in metallo verniciato.

RIVESTIMENTO
Rivestimento in tessuto, ecopelle o pelle, sfoderabile unicamente il giroletto.
È possibile rivestire la parte frontale della testata con tessuto, ecopelle o pelle diverso dal rivestimento della parte posteriore e del giroletto.
Letto finito anche sul retro; può essere utilizzato in centro locale.

A particularly distinguished upholstered bed that exudes sophisticated elegance, while its generous shapes suggest a enveloping comfort.

HEADBOARD
Class E1 wood particleboard, finished with decorative melamine facing. Covered with polyurethane foam and cover with coupled velveteen.

STORAGE BED WITH RAISABLE BEDSPRING
Class E1 wood particleboard, finished with decorative melamine facing.
Storage bed bottom in melamine Th.14mm. raised with handle.
Raisable bedspring with 2 positions, with wood frame and slats: raise to place objects inside, release and horizontal position for making the bed.
Raising pistons 1150 NW. Warning: the pistons on the bedspring raising mechanism are designed to raise the bedspring complete with the weight of the mattress Kg.35 max (for both 1600x2000 and 1800x2000 bedsprings).

BED FRAME WITH FIXED BEDSPRING / WITH MANUAL OR ELECTRIC MECHANISM OR WITH CUSTOMER'S BEDSPRING
Class E1 wood particleboard, finished with decorative melamine facing.
Bedspring with wooden frame and slats set on painted metal crosspieces.

UPHOLSTERY
Upholstery available in fabric, eco-leather, or leather, non-removable.
The front part of the headboard can be upholstered in fabric, eco-leather, or leather different from the upholstery of the back and bed frame.
The bed is fully finished on the back, making it suitable for central room placement.

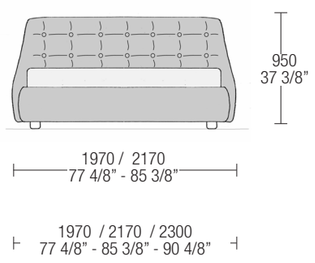

Letto contenitore con rete alzabile /
Storage bed with raisable bedspring

Letto con rete fissa /
bed with fixed bedspring

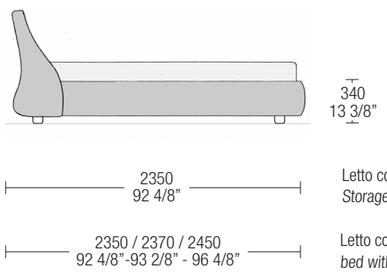

Letto contenitore con rete alzabile /
Storage bed with raisable bedspring

Letto con rete fissa /
bed with fixed bedspring

RETE ALZABILE /
RAISABLE BEDSPRING
Rete alzabile a 2 movimenti
Raisable bedspring with 2 positions

RETE CLIENTE /
CUSTOMER'S BEDSPRING
Rete con movimento / cliente
Bedspring with mechanism / Customer's

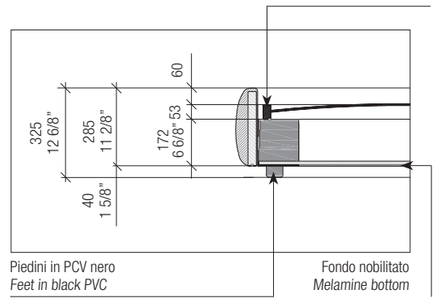

RETE FISSA /
FIXED BEDSPRING
Rete piana d'appoggio standard
Standard flat separate bedspring

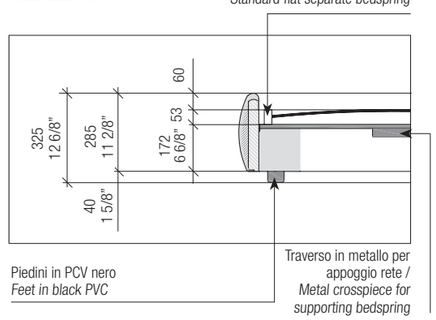

SUMO

RETE ALZABILE
RAISABLE BEDSPRINGS

Letto contenitore con rete a 2 movimenti (rete inclusa). E' possibile rivestire la parte frontale della testata con tessuto diverso dal rivestimento del letto
A + B = VERSIONE RIVESTIMENTO BICOLOR considerare il prezzo del tessuto della categoria superiore.
NON RIDUCIBILE

Storage bed with 2-position bedspring (bedspring included). It is possible to cover the front of the headboard with a different type of fabric than the back.
***A+B = BICOLOUR UPHOLSTERY VERSION** consider the price of the higher category fabric.*
NOT REDUCIBLE

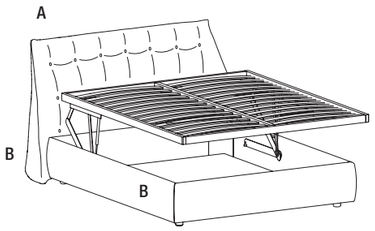

Dimensioni materasso **P. 2000** - Dimensioni letto P.2350
*Mattress sizes **D. 2000** - Bed dimensions D.2350*

	CODICE / *CODE*	GIROLETTO A TESTATA / *HEADBOARD AND BED BASE*								
		CAT. A	CAT. B	CAT. C	CAT. D	CAT. E	CAT. F	CAT. H	CAT. J	CAT. N
Dim. materasso / *mattress sixe* **L. 1600** Dim. letto / *bed size* L. 1970	**SM1A2**	5.319	5.456	5.557	5.716	5.847	6.171	7.962	8.256	9.660
Dim. materasso / *mattress sixe* **L. 1800** Dim. letto / *bed size* L. 2170	**SM3A3**	5.755	5.902	6.007	6.174	6.312	6.652	8.421	8.715	10.051

Optional: piedi H.80 mm / *Optional: feet H.80 mm*

CODICE / *CODE*	PIEDI / *FEET*
PIE80	150

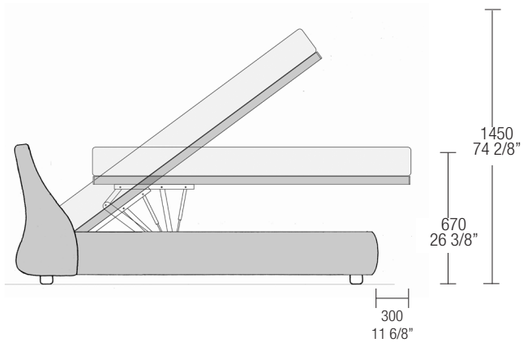

1° movimento per accedere al contenitore
2° movimento orizzontale per rifare il letto

1st position for gaining access to storage unit
2nd (horizontal) position for making the bed

RETE FISSA
FIXED BEDSPRINGS

SUMO

Letto con possibilità di utilizzo reti con movimento manuale/elettrico oppure rete cliente (rete esclusa), vedi pag. 88.
E' possibile rivestire la parte frontale della testata con tessuto diverso dal rivestimento del letto
A + B = VERSIONE RIVESTIMENTO BICOLOR considerare il prezzo del tessuto della categoria superiore
RIDUCIBILE IN PROFONDITÀ vedi capitolo Riduzioni e Supplementi pag. 142.

Bed that can accommodate bedsprings with manual/electric mechanisms or customer's bedspring (without bedspring) pag. 88.
It is possible to cover the front of the headboard with a different type of fabric than the back.
***A+B = BICOLOUR UPHOLSTERY VERSION** consider the price of the higher category fabric.*
***REDUCIBLE IN DEPTH** see chapter on Reductions and Surcharges pag. 142.*

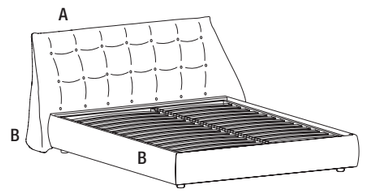

Dimensioni materasso **P. 2000** - Dimensioni letto P.2350
*Mattress sizes **D. 2000** - Bed dimensions D.2350*

	CODICE / *CODE*	GIROLETTO A TESTATA / *HEADBOARD AND BED BASE*								
		CAT. A	CAT. B	CAT. C	CAT. D	CAT. E	CAT. F	CAT. H	CAT. J	CAT. N
Dim. materasso / *mattress sixe* **L. 1600** Dim. letto / *bed size* L. 1970	**SM1B2**	4.952	5.091	5.187	5.351	5.481	5.802	7.595	7.889	9.344
Dim. materasso / *mattress sixe* **L. 1800** Dim. letto / *bed size* L. 2170	**SM3B3**	5.149	5.288	5.387	5.550	5.678	6.003	7.793	8.087	9.515

Dimensioni materasso **P. 2100** - Dimensioni letto P.2450
*Mattress sizes **D.2100** - Bed dimensions D.2450*

	CODICE / *CODE*	GIROLETTO A TESTATA / *HEADBOARD AND BED BASE*								
		CAT. A	CAT. B	CAT. C	CAT. D	CAT. E	CAT. F	CAT. H	CAT. J	CAT. N
Dim. materasso / *mattress sixe* **L. 1600** Dim. letto / *bed size* L. 1970	**SM4B2**	5.389	5.528	5.624	5.788	5.918	6.239	8.071	8.365	9.820
Dim. materasso / *mattress sixe* **L. 1800** Dim. letto / *bed size* L. 2170	**SM6B3**	5.652	5.791	5.890	6.053	6.181	6.506	8.334	8.628	10.056

*Dimensioni materasso **P. 2020** - Dimensioni letto P.2370*
*Mattress sizes **D. 2020** - Bed dimensions D.2370*

	CODICE / *CODE*	GIROLETTO A TESTATA / *HEADBOARD AND BED BASE*								
		CAT. A	CAT. B	CAT. C	CAT. D	CAT. E	CAT. F	CAT. H	CAT. J	CAT. N
Dim. materasso / *mattress sixe* **(QS) L. 1530** Dim. letto / *bed size* (QS) L. 1970	**SMQSB3**	5.127	5.303	5.421	5.535	5.636	6.104	7.838	8.162	9.779
Dim. materasso / *mattress sixe* **(KS) L. 1930** Dim. letto / *bed size* (KS) L. 2300	**SMKSB3**	7.081	7.222	7.320	7.484	7.613	7.936	9.726	10.020	11.171

Optional: piedi H.80 mm / *Optional: feet H.80 mm*

CODICE / *CODE*	PUNTI / *POINTS*
PIE80	150

SUMO

Letto con possibilità di utilizzo reti con movimento manuale/elettrico oppure rete cliente (rete esclusa), vedi pag. 88.
E' possibile rivestire la parte frontale della testata con tessuto diverso dal rivestimento del letto
A + B = VERSIONE RIVESTIMENTO BICOLOR considerare il prezzo del tessuto della categoria superiore
RIDUCIBILE IN PROFONDITÀ vedi capitolo Riduzioni e Supplementi pag. 142.

Bed that can accommodate bedsprings with manual/electric mechanisms or customer's bedspring (without bedspring) pag. 88.
It is possible to cover the front of the headboard with a different type of fabric than the back.
***A+B = BICOLOUR UPHOLSTERY VERSION** consider the price of the higher category fabric.*
***REDUCIBLE IN DEPTH** see chapter on Reductions and Surcharges pag. 142.*

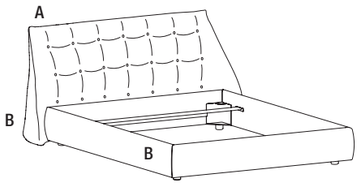

Dimensioni materasso **P. 2000** - Dimensioni letto P.2350
*Mattress sizes **D. 2000** - Bed dimensions D.2350*

	CODICE / *CODE*	GIROLETTO A TESTATA / *HEADBOARD AND BED BASE*								
		CAT. A	CAT. B	CAT. C	CAT. D	CAT. E	CAT. F	CAT. H	CAT. J	CAT. N
Dim. materasso / *mattress sixe* **L. 1600** Dim. letto / *bed size* L. 1970	**SM1B2S**	4.809	4.946	5.047	5.206	5.337	5.661	7.452	7.746	9.150
Dim. materasso / *mattress sixe* **L. 1800** Dim. letto / *bed size* L. 2170	**SM3B3S**	5.214	5.361	5.466	5.633	5.771	6.111	7.880	8.174	9.510

Dimensioni materasso **P. 2100** - Dimensioni letto P.2450
*Mattress sizes **D. 2100** - Bed dimensions D.2450*

	CODICE / *CODE*	GIROLETTO A TESTATA / *HEADBOARD AND BED BASE*								
		CAT. A	CAT. B	CAT. C	CAT. D	CAT. E	CAT. F	CAT. H	CAT. J	CAT. N
Dim. materasso / *mattress sixe* **L. 1600** Dim. letto / *bed size* L. 1970	**SM4B2S**	4.854	4.993	5.089	5.253	5.383	5.704	7.536	7.830	9.285
Dim. materasso / *mattress sixe* **L. 1800** Dim. letto / *bed size* L. 2170	**SM6B3S**	5.108	5.247	5.346	5.509	5.637	5.962	7.790	8.084	9.512

*Dimensioni materasso **P. 2020** - Dimensioni letto P.2370*
*Mattress sizes **D. 2020** - Bed dimensions D.2370*

	CODICE / *CODE*	GIROLETTO A TESTATA / *HEADBOARD AND BED BASE*								
		CAT. A	CAT. B	CAT. C	CAT. D	CAT. E	CAT. F	CAT. H	CAT. J	CAT. N
Dim. materasso / *mattress sixe* **(QS) L. 1530** Dim. letto / *bed size* (QS) L. 1970	**SMQSB3S**	4.277	4.453	4.571	4.685	4.786	5.254	6.988	7.312	8.929
Dim. materasso / *mattress sixe* **(KS) L. 1930** Dim. letto / *bed size* (KS) L. 2300	**SMKSB3S**	5.907	6.048	6.146	6.310	6.439	6.762	8.552	8.846	9.997

LETTO / *BED*

Giorgia

designer E. AROSIO

SCHEDA PRODOTTO
PRODUCT SHEET

GIORGIA

Il letto Giorgia rende comoda l'eleganza e più versatile la comodità.
La testata, composta da due elementi autonomi con inclinazione regolabile, forma una curva leggera che offre alla zona notte un delicato segno di stile.

TESTATA
Pannelli in multistrati curvato rastremato ricoperto MDF. Fresature orizzontali con effetto dogato. Pannello di supporto posteriore in agglomerato nobilitato stessa finitura dei pannelli reclinabili. Meccanismo reclinabile a 5 posizioni in acciaio zincato. Cerniera di rotazione pannelli reclinabili in ottone nichel satinato.

CONTENITORE CON RETE ALZABILE
Rete alzabile a 2 movimenti con telaio e doghe in legno: alzata per riporre oggetti nel contenitore, sgancio e posizionamento orizzontale per rifare il letto.
Sollevamento pistoni 1150 NW. Attenzione: i pistoni del meccanismo di sollevamento rete sono predisposti per alzare la rete con il peso del materasso Kg.35 max (sia per la rete 1600x2000 che per la rete 1800x2000).

GIROLETTO CON RETE FISSA / RETE CLIENTE
Rete in legno strutturale con fissati traversi in acciaio verniciato per aggancio piedi e testata. Giroletto in MDF 80x50mm. Spigoli anteriori con inserto in metallo 524 canna di fucile. Piedi in legno stessa finitura del giroletto.

FINITURE
Giroletto e Piedini: laccato opaco ed essenza 51 rovere nero, 53 olmo grey, 66 tabacco, 54 eucalipto.

The bed Giorgia makes elegance comfortable and comodity more versatile. The headboard, consisting of two separate adjustable elements, creates a light curve that gives the night area a delicate sign of style.

HEADBOARD
Panels in tapered curved multi-layer covered in MDF. Horizontal grooves with slat effect. Rear support panel in melamine faced wood composite panel in same
finish of reclining panels 5-position reclining mechanism in galvanised steel. Hinge for rotating reclining panels, in brass with a satin nickel finish.

STORAGE BED WITH RAISABLE BEDSPRING
Raisable bedspring with 2 positions, with wood frame and slats: raise to place objects inside, release and horizontal position for making the bed.
Raising pistons 1150 NW. Warning: the pistons on the bedspring raising mechanism are designed to raise the bedspring complete with the weight of the mattress Kg.35 max (for both 1600x2000 and 1800x2000 bedsprings).

BED FRAME WITH FIXED BEDSPRING / CUSTOMER BEDSPRING
Bedspring in structural wood with painted steel crosspieces fixed for hooking feet and headboard. Bed frame in MDF 80x50mm. Front corners with metal insert finished in 524 gun metal. Wooden feet in the same finish as the base frame.

FINISHES
Bed frame and feet: *Matt lacquer and essence 51 black oak, 53 elm grey, 66 tobacco, 54 eucalyptus.*

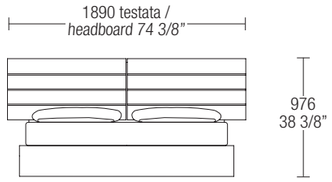

1890 / 74 3/8" — Letto contenitore con rete alzabile / *Storage bed with raisable bedspring*

1890 / 74 3/8" — Letto con rete fissa / *bed with fixed bedspring*

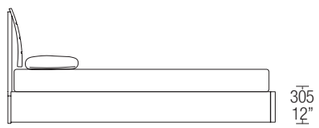

2110 / 83 1/8" — Letto contenitore con rete alzabile / *Storage bed with raisable bedspring*

2110 / 2210 / 83 1/8" - 87" — Letto con rete fissa / *bed with fixed bedspring*

RETE ALZABILE / *RAISABLE BEDSPRING* — Rete alzabile a 2 movimenti / *Raisable bedspring with 2 positions*

RETE CLIENTE / *CUSTOMER'S BEDSPRING* — Rete con movimento / cliente / *Bedspring with mechanism / Customer's*

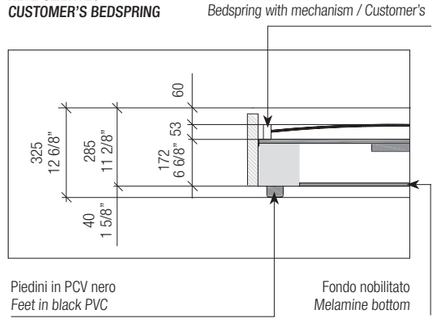

RETE FISSA / *FIXED BEDSPRING* — Rete piana d'appoggio standard / *Standard flat separate bedspring*

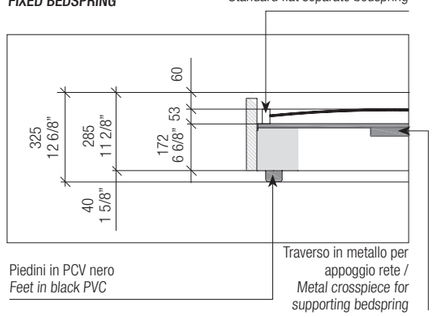

GIORGIA

RETE ALZABILE
RAISABLE BEDSPRINGS

Letto contenitore con rete a 2 movimenti (rete inclusa). Altezza max. materasso 250mm. **NON RIDUCIBILE**

Storage bed with 2-position bedspring (bedspring included). max. mattress height: 250mm ***NOT REDUCIBLE***

Dimensioni materasso **P. 2000** - Dimensioni letto P.2150
Mattress sizes ***D. 2000*** *- Bed dimensions D.2150*

CODICE / *CODE*	GIROLETTO E TESTATA / *BED FRAME AND HEADBOARD*	
	LACCATO OPACO / MATT LACQUER	*ESSENZA / WOOD*
GR1A	4.760	5.098
GR3BS	4.928	5.295

Dim. materasso / *mattress sixe* **L. 1600**
Dim. letto / *bed size* L. 1890

Dim. materasso / *mattress sixe* **L. 1800**
Dim. letto / *bed size* L. 1890

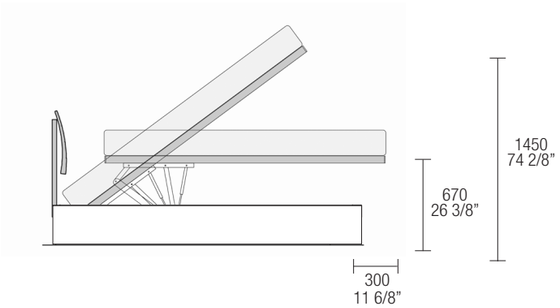

1° movimento per accedere al contenitore
2° movimento orizzontale per rifare il letto

1st position for gaining access to storage unit
2nd (horizontal) position for making the bed

RETE FISSA
FIXED BEDSPRINGS

GIORGIA

Letto con piedi con rete piana strutturale dedicata (rete inclusa). Altezza max. materasso 250mm.
TESTATA NON RIDUCIBILE
GIROLETTO RIDUCIBILE IN PROFONDITÀ vedi capitolo Riduzioni e Supplementi pag. 142.
I punti indicati sono riferiti ai colori di base. Per gli altri colori aggiungere ai punti il 15%.

Bed with feet and dedicated flat structural bedspring (bedspring included). max. mattress height: 250mm
HEADBOARD UNIT NOT REDUCIBLE
BED FRAME REDUCIBLE IN DEPTH *see the chapter Reductions and Surcharges, page. 142.*
Prices listed are for standard colours. For other colours add 15% to the price.

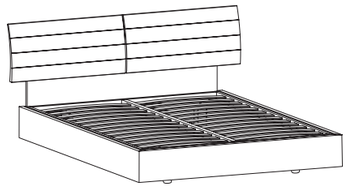

Dimensioni materasso **P. 2000** - Dimensioni letto P.2150
Mattress sizes ***D. 2000*** *- Bed dimensions D.2150*

CODICE / *CODE*	GIROLETTO E TESTATA / *BED FRAME AND HEADBOARD*	
	LACCATO OPACO / MATT LACQUER	*ESSENZA / WOOD*
GR1B	5.320	5.658
GR3B	5.469	5.837

Dim. materasso / *mattress sixe* **L. 1600**
Dim. letto / *bed size* L. 1890

Dim. materasso / *mattress sixe* **L. 1800**
Dim. letto / *bed size* L. 1890

Dimensioni materasso **P. 2100** - Dimensioni letto P.2250
Mattress sizes ***D. 2100*** *- Bed dimensions D.2250*

CODICE / *CODE*	GIROLETTO E TESTATA / *BED FRAME AND HEADBOARD*	
	LACCATO OPACO / MATT LACQUER	*ESSENZA / WOOD*
GR4B	5.820	6.175
GR6B	6.073	6.477

Dim. materasso / *mattress sixe* **L. 1600**
Dim. letto / *bed size* L. 1890

Dim. materasso / *mattress sixe* **L. 1800**
Dim. letto / *bed size* L. 1890

GIORGIA

RETE CLIENTE
CUSTOMERS BEDSPRINGS

Letto rete cliente (rete esclusa). Altezza max. materasso 250mm.
TESTATA NON RIDUCIBILE
GIROLETTO RIDUCIBILE IN PROFONDITÀ vedi capitolo Riduzioni e Supplementi pag. 142.
I punti indicati sono riferiti ai colori di base. Per gli altri colori aggiungere al prezzo il 15%

Customer's bedspring (without bedspring) max. mattress height: 250mm
HEADBOARD UNIT NOT REDUCIBLE
BED FRAME REDUCIBLE IN WIDTH *see the chapter Reductions and Surcharges, page. 142.*
Prices listed are for standard colours. For other colours add 15% tothe price.

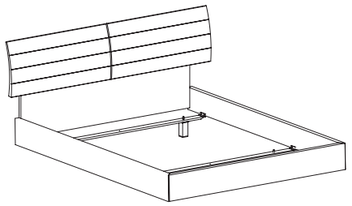

Dim. materasso / *mattress sixe* **L. 1600**
Dim. letto / *bed size* L. 1890

Dim. materasso / *mattress sixe* **L. 1800**
Dim. letto / *bed size* L. 1890

Dimensioni materasso **P. 2000** - Dimensioni letto P.2110
*Mattress sizes **D. 2000** - Bed dimensions D.2110*

CODICE / *CODE*	GIROLETTO E TESTATA / *BED FRAME AND HEADBOARD*	
	LACCATO OPACO / *MATT LACQUER*	*ESSENZA / WOOD*
GR1BS	4.810	5.148
GR3BS	4.928	5.295

Dimensioni materasso **P. 2100** - Dimensioni letto P.2210
*Mattress sizes **D. 2100** - Bed dimensions D.2210*

CODICE / *CODE*	GIROLETTO E TESTATA / *BED FRAME AND HEADBOARD*	
	LACCATO OPACO / *MATT LACQUER*	*ESSENZA / WOOD*
GR4BS	5.184	5.556
GR6BS	5.477	5.881

Dim. materasso / *mattress sixe* **L. 1600**
Dim. letto / *bed size* L. 1890

Dim. materasso / *mattress sixe* **L. 1800**
Dim. letto / *bed size* L. 1890

LETTO / *BED*

Eladio

designer R. ALLIEVI & A. VIGANÒ

Eladio è un letto accogliente in legno con testiera ammorbidita da cuscini che impiega l'uso di materiali basici di valore.

STRUTTURA
Interamente in massello di rovere sagomato e rifinito a mano. Traversi in acciaio per appoggio rete.

CUSCINATURE TESTATA
Inserto in pannello multistrati, anima in poliuretano espanso e materassina in piuma.
Letto finito anche sul retro; può essere utilizzato in centro locale.

FINITURE
Rivestimento: in tessuto o pelle sfoderabili con laccetti posteriori per l'ancoraggio alla testata.
Struttura: essenze 53 olmo grey, 50 cenere, 51 rovere nero, 66 tabacco, 54 eucalipto.

Eladio is a comfy wooden bed with headboard softened by cushions made with basic materials of value.

STRUCTURE
Completely in shaped solid Oak and hand finished. Metal crosspieces for supporting bedspring.

HEADBOARD CUSHIONS
Insert in multi-layer panel, polyurethane foam core and down padding. Bed finished also on back; may be placed in the centre of the room.

FINISHES
***Upholstery**: in removable fabric or leather with rear ties for anchoring to the headboard.*
***Structure**: wood 53 Grey Elm, 50 Ash, 51 Black Oak, 66 Tobacco, 54 Eucalyptus.*

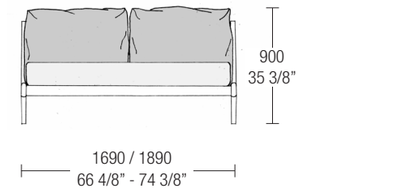

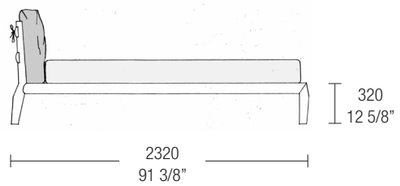

RETE FISSA /
FIXED BEDSPRING

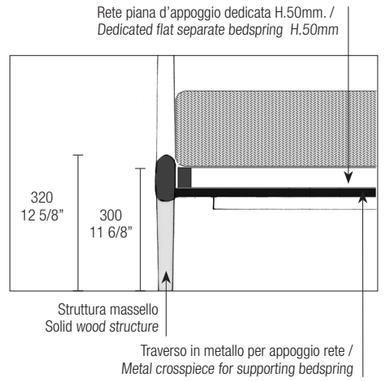

ELADIO

RETE FISSA
FIXED BEDSPRINGS

Letto con rete piana d'appoggio dedicata (rete inclusa) **NON RIDUCIBILE**
Bed with dedicated flat separate bedspring (bedspring included) ***NOT REDUCIBLE***

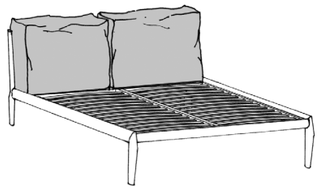

Dimensioni materasso **P. 2000** - Dimensioni letto P.2320
Mattress sizes ***P. 2000*** *- Bed dimensions D.2320*

Dim. materasso / *mattress sixe* **L. 1600**
Dim. letto / *bed size* L. 1890

Dim. materasso / *mattress sixe* **L. 1800**
Dim. letto / *bed size* L. 1890

CODICE / *CODE*	CUSCINI TESTATA / *HEADBOARD CUSHIONS*								
	CAT. A	CAT. B	CAT. C	CAT. D	CAT. E	CAT. F	CAT. H	CAT. J	CAT. N
EL1B	8.001	8.067	8.111	8.154	8.192	8.258	8.764	8.875	9.434
EL3B	8.269	8.339	8.386	8.432	8.473	8.543	9.083	9.202	9.798

accessori letti
bed accessories

RETI
BEDSPRINGS

Rete piana standard fissa
Telaio in multistrato di faggio verniciato.
Doghe flessibili L.68mm in faggio curvato, montate ad incastro nel telaio.

Standard fixed flat bedspring
Frame in painted beech multi-layer.
Flexible slats W.68mm in curved beech, mounted and fitted into the frame.

				CODICE / *CODE*	PUNTI / *POINTS*
	W.1595	D.1995	H.53	**RS160**	510
	W.1595	D.2095	H.53	**RS161**	536
	W.1795	D.1995	H.53	**RS180**	542
	W.1795	D.2095	H.53	**RS181**	544
king size	W.1925	D.2030	H.53	**RSKS**	1.174

Rete alzabile con doppio movimento
Telaio in multistrato di faggio verniciato.
Doghe flessibili L.68mm in faggio curvato, montate ad incastro nel telaio. Dotata di meccanismo di apertura a doppio movimento verticale e orizzontale.

Raisable bedspring with double movement
Frame in painted beech multi-layer.
Flexible slats W.68mm in curved beech, mounted and fitted into the frame. Equipped with a double vertical and horizontal movement opening mechanism.

				CODICE / *CODE*	PUNTI / *POINTS*
coppia reti / *pair of bedsprings*	W.795	D.1990	H.60	**RA160**	811
coppia reti / *pair of bedsprings*	W.885	D.1990	H.60	**RA180**	844

Reti fisse con snodi
Telaio in multistrato di faggio verniciato.
Doghe flessibili L.40mm. in faggio curvato, montate a coppie su snodi di caoutchouc.

Fixed bedspring with joints
Frame in painted beech multi-layer.
Flexible slats W.40mm. in curved beech, mounted in pairs on rubber joints.

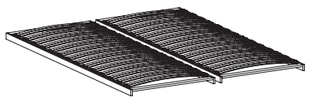

				CODICE / *CODE*	PUNTI / *POINTS*
coppia reti / *pair of bedsprings*	W.795	D.1990	H.53	**RF160**	824
coppia reti / *pair of bedsprings*	W.795	D.2090	H.53	**RF161**	933
	W.895	D.1990	H.53	**RF180**	923
	W.895	D.2090	H.53	**RF181**	967

Reti con movimento manuale della testiera
Telaio in multistrato di faggio verniciato. Doghe flessibili L.40mm. in faggio curvato, montate a coppie su snodi di caoutchouc.
La testiera è reclinabile in 11 posizioni.
Non utilizzabile per il modello Giorgia.

Bedspring with manual movement of the headboard
Frame in painted beech multi-layer. Flexible slats W.40mm. in curved beech, mounted in pairs on rubber joints.
The headboard can be reclined in 11 positions.
Cannot be used for the model Giorgia.

				CODICE / *CODE*	PUNTI / *POINTS*
coppia reti / *pair of bedsprings*	W.795	D.1990	H.53	**RT160**	1.153
coppia reti / *pair of bedsprings*	W.795	D.2090	H.53	**RT161**	1.296
coppia reti / *pair of bedsprings*	W.895	D.1990	H.53	**RT180**	1.208
coppia reti / *pair of bedsprings*	W.895	D.2090	H.53	**RT181**	1.340

RETI
BEDSPRINGS

Reti con movimento manuale della testiera e della pediera
Telaio in multistrato di faggio verniciato. Doghe flessibili L.40mm. in faggio curvato, montate a coppie su snodi di caoutchouc.
La testiera è reclinabile in 11 posizioni mentre la pediera in 5 posizioni.
Non utilizzabile per il modello Giorgia.

Bedspring with manual movement of the headboard and footboard
Frame in painted beech multi-layer. Flexible slats W.40mm. in curved beech, mounted in pairs on rubber joints.
The headboard can be reclined in 11 positions and the footboard in 5 positions.
Cannot be used for the model Giorgia.

				CODICE / *CODE*	PUNTI / *POINTS*
coppia reti / *pair of bedsprings*	W.795	D.1990	H.53	**RP160**	1.263
coppia reti / *pair of bedsprings*	W.795	D.2090	H.53	**RP161**	1.405
coppia reti / *pair of bedsprings*	W.895	D.1990	H.53	**RP180**	1.318
coppia reti / *pair of bedsprings*	W.895	D.2090	H.53	**RP181**	1.449

Reti con movimento elettrico della testiera e della pediera
Telaio in multistrato di faggio verniciato. Doghe flessibili L.40mm. in faggio curvato, montate a coppie su snodi di caoutchouc. Ogni rete è dotata di motore che permette il sollevameno indipendente e continuo della testiera e della pediera e la discesa contemporanea, anche in caso di mancanza momentanea della corrente.
Non utilizzabile per il modello Giorgia.

Bedspring with electric movement of the headboard and footboard
Frame in painted beech multi-layer. Flexible slats W.40mm. in curved beech, mounted in pairs on rubber joints. Each bedspring is fitted with a motor that allows independent and continuous raising of the headboard and footboard and simultaneous descent, also in case of momentary electricity loss.
Cannot be used for the model Giorgia.

				CODICE / *CODE*	PUNTI / *POINTS*
coppia reti / *pair of bedsprings*	W.795	D.1990	H.53	**RE160**	3.842
coppia reti / *pair of bedsprings*	W.795	D.2090	H.53	**RE161**	3.842
coppia reti / *pair of bedsprings*	W.895	D.1990	H.53	**RE180**	4.038
coppia reti / *pair of bedsprings*	W.895	D.2090	H.53	**RE181**	4.038

COPRIRETE
BEDSPRING COVER

Made in fabric with personalised logo
For storage beds and separate bedsprings

Realizzati in tessuto con logo personalizzato
Per reti contenitori e reti in appoggio

		CODICE / *CODE*	PUNTI / *POINTS*
per materasso / *for mattress*	1600x2000	**CR160**	189
	1800x2000	**CR180**	198
	1600x2100	**CR161**	202
	1800x2100	**CR181**	211
	king size	**CRKS**	214

ORTOPEDICO H. 200/250

1. Rivestimento in tessuto personalizzato MISURAEMME finitura trapuntata e maniglie di stoffa.
2. Imbottitura lato estivo in cotone bianco.
3. Poliuretano espanso indeformabile.
4. Feltro agugliato termofissato ad alta densità.
5. Molleggio a molle tradizionali ortopedico in acciaio temperato armonico ø 2.20.
6. Sistema Box. Tamponi perimetrali in poliuretano espanso indeformabile D. 30 kg/mq. Ad alta resilienza.
7. Feltro agugliato termofissato ad alta densità.
8. Poliuretano espanso indeformabile.
9. Imbottitura lato invernale in lana bianca.
10. Rivestimento in tessuto personalizzato MISURAEMME finitura trapuntata.

ORTHOPAEDIC H. 200 / 250

1. *Covering in personalised MISURAEMME fabric with quilted finish and cloth handles.*
2. *White cotton padding on summer side.*
3. *Non-deformable polyurethane foam.*
4. *Thermally fastened, pressed, high-density felt.*
5. *Traditional orthopaedic spring suspension in pre-stressed, tempered steel wire with diameter of 2.20 mm.*
6. *Box System. Side pads in non-deformable polyurethane foam with a density of 30 kg/m². Enhanced strength.*
7. *Thermally fastened, pressed, high-density felt.*
8. *Non-deformable polyurethane foam.*
9. *White wool padding on winter side.*
10. *Covering in personalised quilted MISURAEMME fabric.*

					CODICE / *CODE*	PUNTI / *POINTS*
SP. 200	W.1600	D.2000	H.200		**MB260**	1.230
	W.1600	D.2100	H.200		**MB261**	1.333
	W.1800	D.2000	H.200		**MB280**	1.402
	W.1800	D.2100	H.200		**MB281**	1.534
	W.1930	D.2020	H.200	(KS)	**MB2KS**	1.515
SP. 250	W.1600	D.2000	H.250		**MB560**	1.353
	W.1600	D.2100	H.250		**MB561**	1.515
	W.1800	D.2000	H.250		**MB580**	1.534
	W.1800	D.2100	H.250		**MB581**	1.711
	W.1930	D.2020	H.250	(KS)	**MB5KS**	2.485

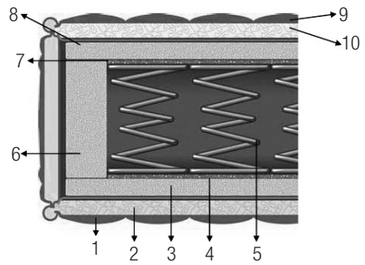

7 ZONE A MOLLE INDIPENDENTI H.200/250

1. Rivestimento in tessuto personalizzato MISURAEMME finitura trapuntata e maniglie di stoffa.
2. Imbottitura lato estivo in cotone bianco.
3. Poliuretano espanso indeformabile.
4. Feltro agugliato termofissato ad alta densità.
5. Molleggio a molle insacchettate indipendenti a 7 zone di portanza differenziata in acciaio temperato armonico diametro 2.00 - 2.20.
6. Sistema Box. Tamponi perimetrali in poliuretano espanso indeformabile D. 30 kg/mq. Ad alta resilienza.
7. Feltro agugliato termofissato ad alta densità.
8. Poliuretano espanso indeformabile.
9. Imbottitura lato invernale in lana bianca.
10. Rivestimento in tessuto personalizzato MISURAEMME finitura trapuntata.

7 ZONES WITH INDEPENDENT SPRINGS H.200 / 250

1. *Covering in personalised MISURAEMME fabric with quilted finish and cloth handles.*
2. *White cotton padding on summer side.*
3. *Non-deformable polyurethane foam.*
4. *Thermally fastened, pressed, high-density felt.*
5. *Suspension with independent encased springs and differentiated load capacity in 7 zones, in pre-stressed, tempered steel wire with diameter of 2.00 - 2.20 mm.*
6. *Box System. Side pads in non-deformable polyurethane foam with density of 30 Kg/m². Enhanced strength.*
7. *Thermally fastened, pressed, high-density felt.*
8. *Non-deformable polyurethane foam.*
9. *White wool padding on winter side.*
10. *Covering in personalised quilted MISURAEMME fabric.*

					CODICE / *CODE*	PUNTI / *POINTS*
SP. 200	W.1600	D.2000	H.200		**MR260**	1.907
	W.1600	D.2100	H.200		**MR261**	2.093
	W.1800	D.2000	H.200		**MR280**	2.014
	W.1800	D.2100	H.200		**MR281**	2.225
	W.1930	D.2020	H.200	(KS)	**MR2KS**	2.201
SP. 250	W.1600	D.2000	H.250		**MR560**	2.122
	W.1600	D.2100	H.250		**MR561**	2.328
	W.1800	D.2000	H.250		**MR580**	2.259
	W.1800	D.2100	H.250		**MR581**	2.499
	W.1930	D.2020	H.250	(KS)	**MR5KS**	2.485

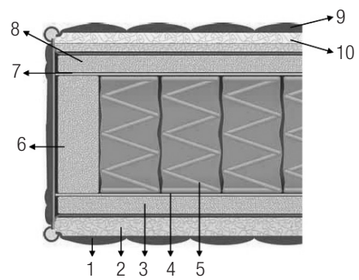

MEMORY SFODERABILE H. 210

1. Rivestimento in tessuto a maglia elasticizzato. Colore bianco lavabile a 40° in lavatrice. Sfoderabile con fascia in tessuto tridimensionale e maniglie di stoffa.
2. Sottofodera in jersey a protezione del massello.
3. Lastra in materiali modellanti (MEMORY) da cm.4 di spessore.
4. Lastra in poliuretano espanso ad alta densità indeformabile da cm.15 di spessore.

MEMORY FOAM WITH REMOVABLE COVERING H. 210

1. *Covering in knitted elastic fabric. Colour: white. Machine washable at 40°. Removable with solid fabric strip and cloth handles.*
2. *Jersey underlining protects solid wood frame.*
3. *Sheet of MEMORY FOAM Th.4cm.*
4. *Sheet of high density non-deformable polyurethane foam Th.15cm.*

					CODICE / *CODE*	PUNTI / *POINTS*
	W.1600	D.2000	H.210		**MM260**	2.196
	W.1600	D.2100	H.210		**MM261**	2.426
	W.1800	D.2000	H.210		**MM280**	2.470
	W.1800	D.2100	H.210		**MM281**	2.720
	W.1930	D.2020	H.210	(KS)	**MM2KS**	2.691
each	W.800	D.2000	H.210		**MM206**	1.093
each	W.800	D.2100	H.210		**MM216**	1.206
each	W.900	D.2000	H.210		**MM208**	1.093
each	W.900	D.2100	H.210		**MM218**	1.382
	W.965	D.2020	H.210	(KS)	**MM2KS2**	1.363

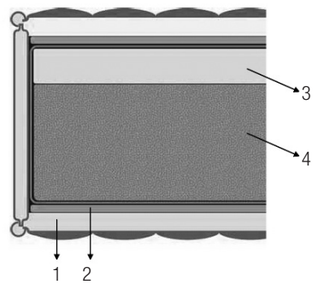

TOPPER

Materassino elastico indeformabile che segue la forma del corpo e favorisce un'omogenea distribuzione del peso corporeo. Soffice in superficie ma resistente ed elastico, sostiene il corpo in ogni suo punto.
Consigliato ai soggetti allergici in quanto inibisce la proliferazione di germi e acari. Fodera in spugna di cotone ecrù, imbottita con fibra anallergica sfoderabile e lavabile in lavatrice a 30°.

TOPPER

Non-deformable elastic mattress that conforms to body shape and promotes uniform distribution of body weight. Soft on the surface but strong and elastic, it supports the body at every point.
Recommended for people suffering from allergies, since it inhibits the spread of germs and acarids. Ecru coloured terry cloth lining, padded with removable non-allergenic fibre. Machine washable at 30°.

					CODICE / *CODE*	PUNTI / *POINTS*
	W.1600	D.2000	H.50		**MT260**	1.010
	W.1600	D.2100	H.50		**MT261**	1.108
	W.1800	D.2000	H.50		**MT280**	1.083
	W.1800	D.2100	H.50		**MT281**	1.191
	W.1930	D.2020	H.50	(KS)	**MTKS**	-
each	W.800	D.2000	H.50		**MT206**	564
each	W.800	D.2100	H.50		**MT216**	618
each	W.900	D.2000	H.50		**MT208**	652
each	W.900	D.2100	H.50		**MT218**	716

PIUMINI / GUANCIALI
DUVETS / PILLOWS

Piumini
Piumini utilizzabili per i letti con materasso 1600-1800mm.
Interno sacco versione invernale.

Duvets
Duvets for beds with mattresses 1600-1800mm.
Sack interior winter version.

			CODICE / *CODE*	PUNTI / *POINTS*
Interno sintetico, gr.300mq / *Synthetic filling, gr.300m².*	W.2500	D.2100	**CP1**	294
Interno piuma d'oca, gr.170mq. *Goose down filling, gr.170m². /*	W.2500	D.2100	**CP2**	1.176

Coppia guanciali (escluso federe)
Guanciali utilizzabili per i letti con materasso 1600-1800mm.
Prezzo per una coppia di guanciali.

Pair of pillows (without cases)
Pillows for beds with mattresses 1600-1800mm.
Price for one pair of pillows.

			CODICE / *CODE*	PUNTI / *POINTS*
Dacron	W.760	D.480	**CG1**	52
Piuma d'oca / *Goose down*	W.800	D.480	**CG2**	147

Eros

Milvian

Lindo

Cube

Shanghai

complementi notte
night complements

COMPLEMENTI NOTTE / *NIGHT COMPLEMENTS*

Eros

designer STUDIO63

SCHEDA PRODOTTO
PRODUCT SHEET

EROS

Il gruppo notte Eros, formato da comò e comodino è caratterizzato da una struttura di diametro ovale metallico verniciato sostiene un pregiato piano di appoggio in marmo attraverso una sofisticata rientranza all'interno della quale è inserita. Il contenitore in rovere tinto nero è come sospeso tra il top e il pavimento risultando leggero ed etereo.

ELEMENTI STRUTTURALI
Cassetto con meccanismo di apertura a completa scomparsa e guide soft closing ad estrazione totale. L'interno dei cassetti è in nobilitato Primo fiore.

FINITURE
Struttura metallo: Metallo verniciato, lucido e opaco, disponibile in tutte le finiture.
Contenitore: Essenza opaca Rovere Nero 51
Top: Marmo sp.20 mm in tutte le varianti

The Eros night group, consisting of a chest of drawers and a nightstand, features a structure with an oval metal frame, painted to support an exquisite marble top through a sophisticated recessed area where the marble is inserted. The container in black-stained oak appears suspended between the top and the floor, creating a light and ethereal effect.

STRUCTURAL ELEMENTS
Drawer with a completely hidden opening mechanism and soft-closing guides with full extension. The interior of the drawers is in Primo Fiore melamine.

FINISHES
Metal structure: *Glossy and matt painted metal available in all finishes.*
Drawer: *Oak black matt essence 51*
Top: *Marble th.20 mm in all variants*

COMÒ L.1280 MM /
CHEST OF DRAWER W.1280 MM

CODICE / *CODE*	BASE METALLICA OPACA / *MATT METAL BASE*			
	MARMO M1 / *MARBLE M1*	MARMO M2 / *MARBLE M2*	MARMO M3 / *MARBLE M3*	MARMO M4 / *MARBLE M4*
ECM130	4.427	4.652	5.292	6.244

CODICE / *CODE*	BASE METALLICA LUCIDA / *GLOSSY METAL BASE*			
	MARMO M1 / *MARBLE M1*	MARMO M2 / *MARBLE M2*	MARMO M3 / *MARBLE M3*	MARMO M4 / *MARBLE M4*
ECM130L	4.707	4.932	5.572	6.524

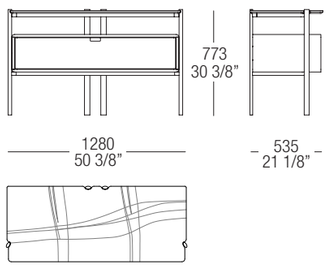

EROS

SCHEDA PRODOTTO
PRODUCT SHEET

COMODINO L.500 MM /
NIGHT TABLE W.500 MM

	BASE METALLICA OPACA / *MATT METAL BASE*			
CODICE / *CODE*	MARMO M1 / *MARBLE M1*	MARMO M2 / *MARBLE M2*	MARMO M3 / *MARBLE M3*	MARMO M4 / *MARBLE M4*
ECD500	2.274	2.370	2.589	2.883

	BASE METALLICA LUCIDA / *GLOSSY METAL BASE*			
CODICE / *CODE*	MARMO M1 / *MARBLE M1*	MARMO M2 / *MARBLE M2*	MARMO M3 / *MARBLE M3*	MARMO M4 / *MARBLE M4*
ECD500L	2.514	2.610	2.829	3.123

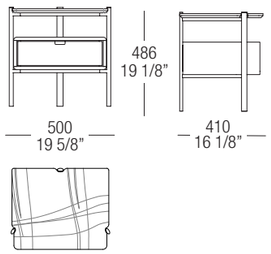

COMODINO L.700 MM /
NIGHT TABLE W.700 MM

	BASE METALLICA OPACA / *MATT METAL BASE*			
CODICE / *CODE*	MARMO M1 / *MARBLE M1*	MARMO M2 / *MARBLE M2*	MARMO M3 / *MARBLE M3*	MARMO M4 / *MARBLE M4*
ECD700	2.519	2.645	2.879	3.024

	BASE METALLICA LUCIDA / *GLOSSY METAL BASE*			
CODICE / *CODE*	MARMO M1 / *MARBLE M1*	MARMO M2 / *MARBLE M2*	MARMO M3 / *MARBLE M3*	MARMO M4 / *MARBLE M4*
ECD700L	2.759	2.885	3.119	3.264

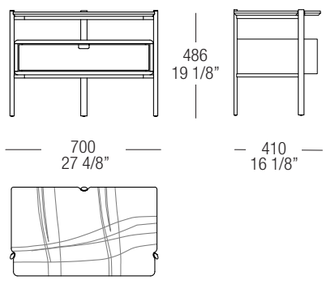

COMPLEMENTI NOTTE / *NIGHT COMPLEMENTS*

Milvian

designer F. LUCCHESE

SCHEDA PRODOTTO
PRODUCT SHEET

MILVIAN

Il gruppo notte Milvian è composto da comò e comodini contraddistinti dalle spalle sagomate. Entrambi sono disponibili in versione bifacciale o a parete.
Cassetti con guide soft closing ad estrazione totale con interno in nobilitato Primo Fiore.

FINITURE
Spalle in alluminio: verniciato 528 bronzo, 524 canna di fucile.
Struttura esterna: Essenza opaca o lucida 51 rovere nero, 53 olmo grey, 54 eucalipto, 62 ebano, 66 tabacco.
Top cassetto:
- essenza opaca : Sp.19mm 51 rovere nero, 53 olmo grey, 54 eucalipto, 62 ebano, 66 tabacco.
- marmo: Sp.20mm. in tutte le varianti.
Top comodino:
- vetro Sp.12mm. V00 extra chiaro V05 trasparente fumé.
Top comò:
- legno Sp.19mm in tutte le varianti.
- marmo Sp.20mm. in tutte le varianti.

The Milvian night group is composed of dressers and bedside tables distinguished by shaped shoulders. Both are available in double-sided or wall-mounted versions.
Drawers with soft closing guides with total extraction and interior in Primo Fiore laminate.

FINISHES
Sides in aluminium: *painted 528 bronze, 524 gun metal.*
External structure: *Matt or glossy wood 51 black oak, 53 elm grey, 54 eucalyptus 62 ebony 66 tobacco.*
Top over drawer:
- wood matt: *Th.19mm 51 black oak, 53 elm grey, 54 eucalyptus, 62 ebony, 66 tobacco.*
- marble: *Th.20mm. in all variants.*
Night table top
- glass *Th.12mm. V00 extra light, V05 transparent fumé.*
Chest of drawers top
- wood *Th.19mm wood in all variants.*
- marble *Th.20mm. in all variants.*

COMO' L. 1350 /
CHEST OF DRAWERS W.1350

		FRONTALE ESSENZA OPACA / *MATT WOOD FRONTS*				
		PIANO / TOP				
	CODICE / *CODE*	*ESSENZA / WOOD*	MARMO M1 / *MARBLE M1*	MARMO M2 / *MARBLE M2*	MARMO M3 / *MARBLE M3*	MARMO M4 / *MARBLE M4*
A parete P. 503 / *Wall D. 503*	**MV02**	4.400	-	-	-	-
A parete P. 503 / *Wall D. 503*	**MV02M**	-	4.936	5.059	5.730	6.240
Bifacciale P. 514 / *Two-sided D. 514*	**MV02B**	4.690	-	-	-	-
Bifacciale P. 514 / *Two-sided D. 514*	**MV02BM**	-	5.226	5.349	6.020	6.530

		FRONTALE ESSENZA LUCIDA / *GLOSSY WOOD FRONTS*				
		PIANO / TOP				
	CODICE / *CODE*	*ESSENZA / WOOD*	MARMO M1 / *MARBLE M1*	MARMO M2 / *MARBLE M2*	MARMO M3 / *MARBLE M3*	MARMO M4 / *MARBLE M4*
A parete P. 503 / *Wall D. 503*	**MV02L**	4.772	-	-	-	-
A parete P. 503 / *Wall D. 503*	**MV02ML**	-	5.309	5.431	6.102	6.560
Bifacciale P. 514 / *Two-sided D. 514*	**MV02BL**	5.182	-	-	-	-
Bifacciale P. 514 / *Two-sided D. 514*	**MV02BML**	-	5.719	5.841	6.512	6.970

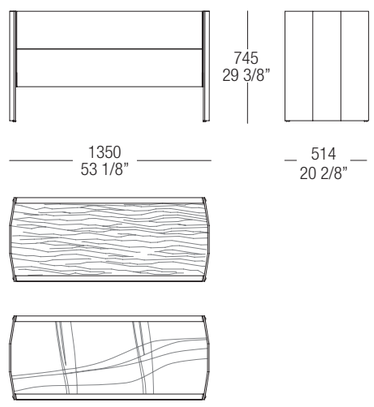

COMODINO L. 710 /
NIGTH TABLE W. 710

	CODICE / *CODE*	FRONTALE ESSENZA OPACA / *MATT WOOD FRONTS* – PIANO / TOP: *ESSENZA / WOOD*	MARMO M1 / *MARBLE M1*	MARMO M2 / *MARBLE M2*	MARMO M3 / *MARBLE M3*	MARMO M4 / *MARBLE M4*
A parete P. 503 / *Wall D. 503*	**MV01A**	3.415	-	-	-	-
A parete P. 503 / *Wall D. 503*	**MV01AM**	-	3.814	3.888	4.134	4.475
Bifacciale P. 514 / *Two-sided D. 514*	**MV01AB**	3.525	-	-	-	-
Bifacciale P. 514 / *Two-sided D. 514*	**MV01ABM**	-	3.924	3.998	4.244	4.585

	CODICE / *CODE*	FRONTALE ESSENZA LUCIDA / *GLOSSY WOOD FRONTS* – PIANO / TOP: *ESSENZA / WOOD*	MARMO M1 / *MARBLE M1*	MARMO M2 / *MARBLE M2*	MARMO M3 / *MARBLE M3*	MARMO M4 / *MARBLE M4*
A parete P. 503 / *Wall D. 503*	**MV01AL**	3.583	-	-	-	-
A parete P. 503 / *Wall D. 503*	**MV01AML**	-	3.982	4.051	4.302	4.640
Bifacciale P. 514 / *Two-sided D. 514*	**MV01ABL**	3.738	-	-	-	-
Bifacciale P. 514 / *Two-sided D. 514*	**MV01ABML**	-	4.137	4.206	4.457	4.795

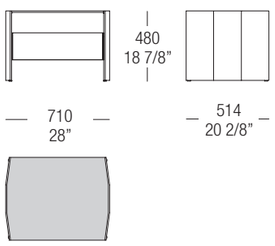

COMODINO L. 870 /
NIGTH TABLE W. 870

	CODICE / *CODE*	FRONTALE ESSENZA OPACA / *MATT WOOD FRONTS* – PIANO / TOP: *ESSENZA / WOOD*	MARMO M1 / *MARBLE M1*	MARMO M2 / *MARBLE M2*	MARMO M3 / *MARBLE M3*	MARMO M4 / *MARBLE M4*
A parete P. 503 / *Wall D. 503*	**MV01B**	3.590	-	-	-	-
A parete P. 503 / *Wall D. 503*	**MV01BM**	-	4.037	4.198	4.581	4.936
Bifacciale P. 514 / *Two-sided D. 514*	**MV01BB**	3.720	-	-	-	-
Bifacciale P. 514 / *Two-sided D. 514*	**MV01BBM**	-	4.167	4.328	4.711	5.066

	CODICE / *CODE*	FRONTALE ESSENZA LUCIDA / *GLOSSY WOOD FRONTS* – PIANO / TOP: *ESSENZA / WOOD*	MARMO M1 / *MARBLE M1*	MARMO M2 / *MARBLE M2*	MARMO M3 / *MARBLE M3*	MARMO M4 / *MARBLE M4*
A parete P. 503 / *Wall D. 503*	**MV01BL**	3.845	-	-	-	-
A parete P. 503 / *Wall D. 503*	**MV01BML**	-	4.292	4.453	4.836	5.126
Bifacciale P. 514 / *Two-sided D. 514*	**MV01BBL**	4.029	-	-	-	-
Bifacciale P. 514 / *Two-sided D. 514*	**MV01BBML**	-	4.476	4.637	5.020	5.310

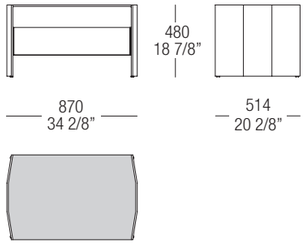

COMPLEMENTI NOTTE / *NIGHT COMPLEMENTS*

Lindo

designer C. MARELLI & M. MOLTENI

SCHEDA PRODOTTO
PRODUCT SHEET

LINDO

COMODINO
Struttura attrezzata con un cassetto con frontale sagomato e guide di scorrimento invisibili con rientro automatico soft. Interno in nobilitato Primo Fiore 885 sp.14mm.

FINITURE
Base: metallo verniciato 524 canna di fucile.
Cassetto: essenza 51 rovere nero, 54 eucalipto, 66 tabacco.
Ripiano inferiore: essenza 51 rovere nero, 54 eucalipto, 66 tabacco sp.8mm.
Top sagomato:
- essenza: 51 rovere nero, 54 eucalipto, 66 tabacco sp. 20mm.
- Marmo: in tutte le varianti sp.20mm.

COMÒ 6 CASSETTI
Struttura attrezzata con 3+3 cassetti con frontale sagomato. Cassetti con guide soft closing ad estrazione totale con interno in nobilitato Primo Fiore 885 sp.14mm.

FINITURE
Strttura: essenza 51 rovere nero, 54 eucalipto, 66 tabacco.
Top sagomato:
- essenza: 51 rovere nero, 54 eucalipto, 66 tabacco sp. 20mm.
- Marmo: in tutte le varianti sp.20mm.

NIGHT TABLE
Structure equipped with a drawer with a shaped front and invisible sliding guides with automatic soft-close mechanism. Interior in Primo Fiore 885 melamine, 14 mm thick.

FINISHES
Base: *in metal, lacquered in Gunmetal 524.*
Drawer: *wood 51 Black Oak, 54 Eucalyptus, 66 Tobacco.*
Lower shelf: *wood 51 Black Oak, 54 Eucalyptus, 66 Tobacco, th.8 mm.*
Shaped top:
- Wood: *51 Black Oak, 54 Eucalyptus, 66 Tobacco, 20 mm thick.*
- Marble: *available in all variations, 20 mm thick.*

CHEST OF DRAWERS WITH 6 DRAWERS
Structure equipped with 3+3 drawers with shaped fronts.
Drawers with soft-closing guides and full-extension slides, interior in Primo Fiore melamine, 14 mm thick.

FINISHES
Structure: *wood 51 Black Oak, 54 Eucalyptus, 66 Tobacco.*
Shaped top:
- Wood: *51 Black Oak, 54 Eucalyptus, 66 Tobacco, 20 mm thick.*
- Marble: *available in all variations, 20 mm thick.*

COMODINO /
NIGHT TABLE

	BASE CANNA DI FUCILE OPACO / BASE IN MATT GUN METAL				
CODICE / *CODE*	ESSENZA / *WOOD*	MARMO M1 / *MARBLE M1*	MARMO M2 / *MARBLE M2*	MARMO M3 / *MARBLE M3*	MARMO M4 / *MARBLE M4*
LD1	2.212	2.512	2.699	3.038	3.234

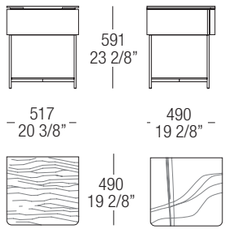

COMÒ 6 CASSETTI /
CHEST OF 6 DRAWERS

	BASE CANNA DI FUCILE OPACO / BASE IN MATT GUN METAL				
CODICE / *CODE*	ESSENZA / *WOOD*	MARMO M1 / *MARBLE M1*	MARMO M2 / *MARBLE M2*	MARMO M3 / *MARBLE M3*	MARMO M4 / *MARBLE M4*
LD6	4.250	4.950	5.540	6.510	6.965

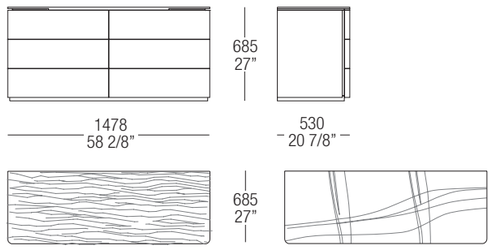

COMPLEMENTI NOTTE / *NIGHT COMPLEMENTS*

Cube

designer CR&S MISURAEMME

SCHEDA PRODOTTO
PRODUCT SHEET

CUBE

Il gruppo notte Cube è composto da un comò a 4 cassetti e un comodino.

ELEMENTI STRUTTURALI
Struttura in agglomerato Sp.14mm. con coperchio ribassato rispetto la struttura a formare un vassoio. Frontali cassetti Sp.22mm. con bordi laterali e superiore con presa per apertura.
Cassetti con guide soft closing ad estrazione totale e interno in nobilitato Primo Fiore 885 Sp.14mm.

FINITURE
Struttura:
- essenza: 51 rovere nero, 54 eucalipto, 62 ebano, 67 noce canaletto, 50 cenere, 66 tabacco, 53 olmo grey
- laccato opaco: tutte le varianti.
Top:
- essenza: 51 rovere nero, 54 eucalipto, 62 ebano, 67 noce canaletto, 50 cenere, 66 tabacco, 53 olmo grey.
- vetro verniciato o vetro acidato verniciato: tutte le varianti

I punti indicati sono riferiti ai colori di base. Per gli altri colori aggiungere al prezzo il 15%

The Cube night group consists of a 4-drawer chest of drawers and a nightstand

STRUCTURAL ELEMENTS
Structure in particleboard, 14 mm thick, with a lowered cover compared to the structure, forming a tray. Drawer fronts, 22 mm thick, with side and top edges featuring a grip for opening.
Drawers with soft-closing full-extension guides, interior in Primo Fiore melamine, 14 mm thick.

FINISHES
Structure:
***- Wood**: 51 Black Oak, 54 Eucalyptus, 62 Ebony, 67 Canaletto Walnut, 50 Ash, 66 Tobacco, 53 Grey Elm.*
***- Matt lacquer:** all variants.*
Top:
***- Wood**: 51 Black Oak, 54 Eucalyptus, 62 Ebony, 67 Canaletto Walnut, 50 Ash, 66 Tobacco, 53 Grey Elm.*
***- Painted glass or frosted varnished glass:** all variants.*

The listed prices refer to the base colours. For other colours, add 15% to the price.

COMODINO 2 CASSETTI /
NIGHT TABLE 2 DRAWERS

CODICE / *CODE*	PIANO LEGNO / *WOOD TOP*		PIANO VETRO / *GLASS TOP*	
	LACCATO OPACO / *MATT LACQUER*	ESSENZE / *WOODS*	LACCATO OPACO / *MATT LACQUER*	ESSENZE / *WOODS*
CU01LN	1.319	1.441	-	-
CU01VN	-	-	1.429	1.552

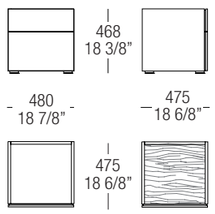

COMÒ 4 CASSETTI /
CHEST OF 4 DRAWERS

CODICE / *CODE*	PIANO LEGNO / *WOOD TOP*		PIANO VETRO / *GLASS TOP*	
	LACCATO OPACO / *MATT LACQUER*	ESSENZE / *WOODS*	LACCATO OPACO / *MATT LACQUER*	ESSENZE / *WOODS*
CU03L	2.712	3.158		
CU03V	-	-	2.935	3.380

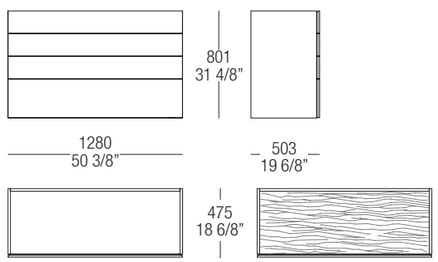

COMPLEMENTO NOTTE /
NIGHT COMPLEMENT

Shanghai

designer M. LIPPARINI

SCHEDA PRODOTTO
PRODUCT SHEET

SHANGHAI

ELEMENTI STRUTTURALI
Struttura in multistrati curvato tubolare rivestito essenza. Cassetto con guide invisibili in acciaio soft closing e interno in nobilitato Primo Fiore 885 Sp. 14mm.

FINITURE
Struttura esterna: essenza 51 rovere nero, 53 olmo grey, 54 eucalipto 66 tabacco.
Base: metallo verniciato opaco canna di fucile 524.
Top: laccato opaco in tutte le varianti.
Optional: luce LED sotto alla base con accensione.

I punti indicati sono riferiti ai colori di base. Per gli altri colori aggiungere al prezzo il 15%

STRUCTURAL ELEMENTS
Structure in curved tubular multi-layer veneered in wood. Drawer with invisible steel soft-closing guides and internal in Primo Fiore 885 Th. 14mm.

FINISHES
External structure: *wood 54 eucalyptus, 62 ebony, 66 tobacco, 51 black oak, 53 elm grey.*
Base *524 gun metal.*
Top finish: *matt lacquer all variants.*
Optional: *LED light under base with switch.*

The prices indicated refer to the basic colors. For other colors add 15% to the price

COMODINO /
NIGHT TABLE

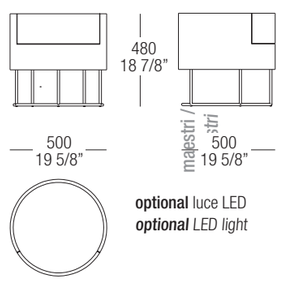

optional luce LED
optional *LED light*

CODICE / *CODE*	BASE CANNA DI FUCILE OPACO / *BASE IN MATT GUN METAL*
	ESSEMZA / *WOOD*
SHC5F	2.310

CODICE / *CODE*	LUCE LED / *LED LIGHT*
SHLED	121

AR1

WL2

WM1 / WM2

AA1

Elegie

maestri
maestri

MAESTRI / *MAESTRI*

AR1

designer A. ROTH

SCHEDA PRODOTTO
PRODUCT SHEET

AR1

AR1 è un prodotto storico numerato del 1930.

ELEMENTI STRUTTURALI
Struttura: in tubolare d'acciaio cromato ø20mm.; riserva ghiaccio in acciaio inox e contenitore per bottiglie in lamiera d'alluminio traforata; box contenitore con due ante ribaltabili finitura nero, interno in betulla naturale.
Ruote: raggiate in acciaio cromato con gomme rigide di colore bianco, piano estraibile in multistrato bordato e ricoperto in laminato plastico di colore nero.

AR1 is a numbered historical product of the 1930's.

STRUCTURAL ELEMENTS
Structure: *in tubular chromed steel Ø20mm; icebox in inox steel, bottle container in perforated sheet-aluminium; container with two flap doors in finish black lacquered, internal finish birchwood.*
Wheels: *in chromed steel with rigid white tyres, pull-out top in multilayered wood covered in black laminated plastic.*

CARRELLO BAR
BAR TROLLEY

CODICE / *CODE*	LAMIERA D'ACCIAIO / *SHEET-STEEL*
AR1	8.713

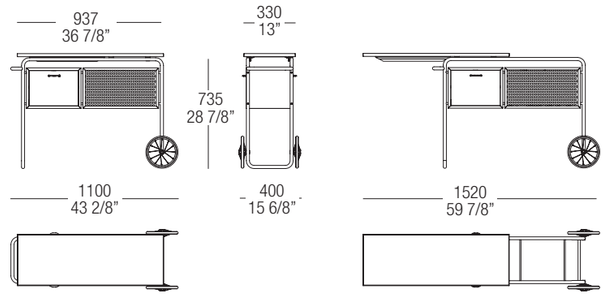

MAESTRI /
MAESTRI

WL2

designer W. LAUBERSHEIMER

SCHEDA PRODOTTO
PRODUCT SHEET

WL2

La tensolibreria WL2 è un prodotto storico numerato del 1985.

ELEMENTI STRUTTURALI
In lamiera d'acciaio Sp.3mm. Cavo d'acciaio in tensione con redance.

FINITURA: grigio metallizzato o verniciato ruggine.

WL2 tensobookcase is a numbered historical product of the 1985.

STRUCTURAL ELEMENTS
In sheet-steel Th.3mm. Steel cable as straightening element.

***FINISHES**: metallic grey or varnished rust colour.*

TENSOLIBRERIA
TENSOBOOKCASE

CODICE / *CODE*	LAMIERA D'ACCIAIO / *SHEET-STEEL*
WL2	1.777

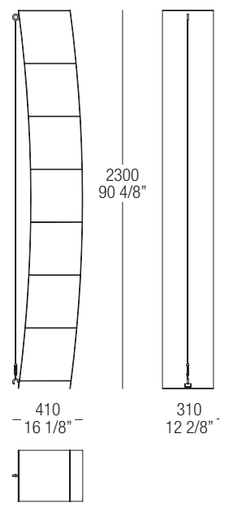

MAESTRI /
MAESTRI

WM1 / WM2

designer M. MOSER

SCHEDA PRODOTTO
PRODUCT SHEET

WM1 / WM2

La poltrona e il pouf WM sono prodotti storici numerati del 1939.

ELEMENTI STRUTTURALI
Struttura: in tubolare cromato. Braccioli in massello di legno laccato nero.
Cuscini seduta e schienale: espanso con rinforzo in multistrati.
Rivestimento: sfoderabile in tessuto o pelle.

WM collection is a numbered historical product of the 1939.

STRUCTURAL ELEMENTS
Tubular structure: *in chrome. Armrests in solid wood black lacquered.*
Seat and backrest cushions: *in polyurethane foam reinforced with multilayer.*
Removable cover: *in fabric or leather.*

POLTRONCINA
SMALL ARMCHAIR

CODICE / *CODE*	CAT. A	CAT. B	CAT. C	CAT. D	CAT. E	CAT. F	CAT. H	CAT. J	CAT. N
WM1	5.313	5.354	5.382	5.409	5.432	5.474	5.691	5.750	6.045

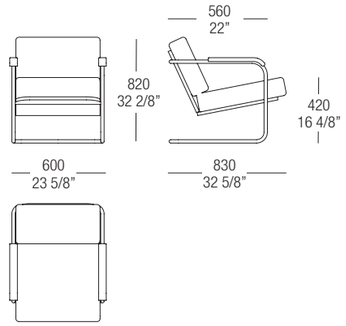

POUF
POUF

CODICE / *CODE*	CAT. A	CAT. B	CAT. C	CAT. D	CAT. E	CAT. F	CAT. H	CAT. J	CAT. N
WM2	2.278	2.299	2.313	2.326	2.338	2.358	2.566	2.603	2.787

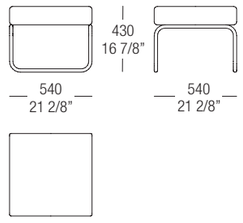

MAESTRI / *MAESTRI*

AA1

designer A. ALTO

SCHEDA PRODOTTO
PRODUCT SHEET

AA1

AA1 è un prodotto storico numerato del 1932.

ELEMENTI STRUTTURALI
Struttura: in tubolare cromato.
Braccioli: in massello di legno laccato nero.
Cuscino schienale con inclinazione regolabile.
Rivestimento sfoderabile in tessuto o pelle.

AA1 is a numbered historical product of the 1932.

STRUCTURAL ELEMENTS
Tubular structure: *in chrome.*
Armrests: *in solid wood black lacquered.*
Adjustable inclination for backrest cushion.
Removable cover in fabric or leather.

DIVANO LETTO
SOFA BED

CODICE / *CODE*	CAT. A	CAT. B	CAT. C	CAT. D	CAT. E	CAT. F	CAT. H	CAT. J	CAT. N
AA1	8.136	8.260	8.343	8.423	8.495	8.619	9.337	9.521	10.441

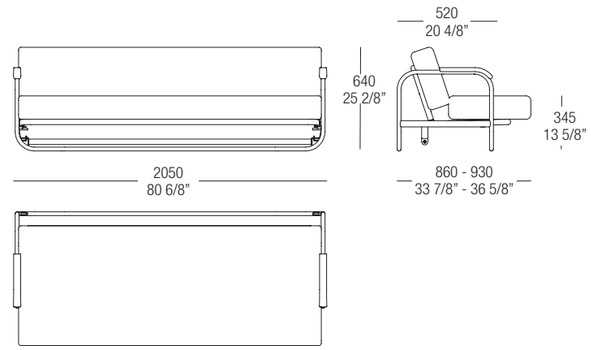

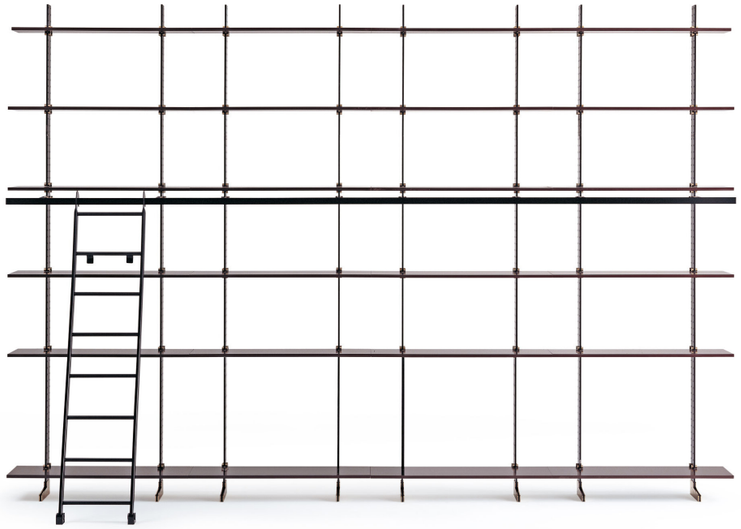

MAESTRI /
MAESTRI

Elegie

designer I. GARDELLA

SCHEDA PRODOTTO
PRODUCT SHEET

ELEGIE

Elegie è un prodotto storico numerato del 1949.

ELEMENTI STRUTTURALI
Montante: in trafilato di acciaio 100 x 10mm. verniciato epossidico colore nero.
Squadretta: di ancoraggio a muro verniciato nero.
Reggipiani: spostabili in pressofusione di zama ottonati con perno eccentrico per la regolazione del piano.
Piede: di appoggio in acciaio sagomato con puntali in ottone lucido.
Ripiani: Sp.20mm; pannello listellare di abete ricoperto con due strati di fibra a media densità Sp.3mm.
Bordi: Sp.1mm.
Finitura laccato opaco: verniciatura pigmentata semiopaca all'acqua poro chiuso, oppure verniciatura pigmentata poliuretanica semiopaca poro chiuso.
Finitura essenza opaca: spazzolato, con verniciatura semitrasparente, acrilica semiopaca poro aperto: 50 cenere, 51 rovere nero, 53 olmo grey, 54 eucalipto, 66 tabacco.
Finitura essenza lucida: verniciatura semitrasparente, finitura lucida UV spazzolata 98 gloss: L51 rovere nero, L53 olmo grey, L54 eucalipto, L66 tabacco.
Contenitori: agglomerato a particelle di legno Sp.19mm., laccato. Bordi a vista in ABS. Schienali in agglomerato a particelle di legno Sp.8mm., laccato.
Sostegno scaletta e scaletta: in metallo vernicato colore nero con particolari in ottone lucido.

Elegie is a numbered historical product of the 1949.

STRUCTURAL ELEMENTS
Upright: *in drawn steel 100 x 100mm, black epoxy enamel finish.*
Bracket *for wall anchoring black varnished.*
Shelf holders *are movable, in die-cast chromed Zamak with eccentric pin for adjusting the shelf.*
Foot *supporting in steel shaped with polished brass tips.*
Shelves *Th.20mm.; blockboard panel of fir wood covered with two layers of MDF, Th.3mm.*
Edges *Th.1mm.*
Matt lacquered finish: *Closed pore water-based semi-matt pigmented varnish, or closed pore polyurethane semi-matt pigmented varnish.*
Matt wood finish: *brushed, with open pore semi-transparent semi-matt varnish: 50 cenere, 51 black oak, 53 grey elm, 54 eucalyptus, 66 tobacco.*
Finish polish wood: *semi-transparent brushed lacquer polish finish UV 98 gloss: L51 black oak, L53 grey elm, L54 eucalyptus, L66 tobacco.*
Container: *lacquer particle board th.19 mm. exposed edges in ABS. Back-rest in particle board th.8 mm lacquered*
Ladder and ladder support *in metal, painted black with details in glossy brass.*

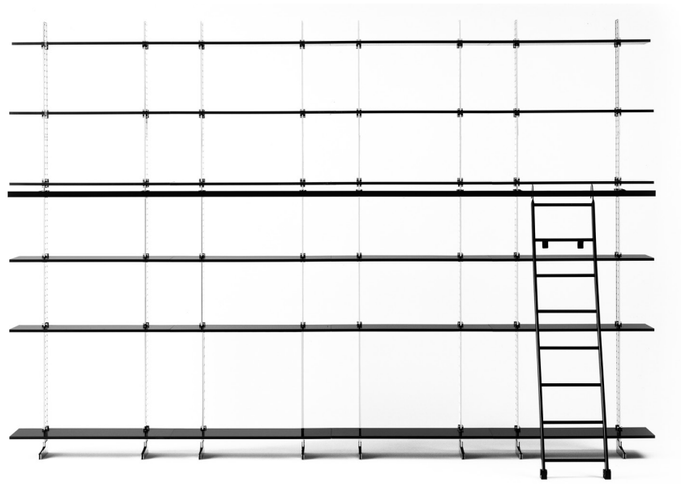

Montante verniciato nero
Dimensioni: H. 2240 / 2400 / 2600 x Sp.10mm.
Preforato ogni 40mm. Completo di angolari per l'ancoraggio a parete.

Black painted upright
Dimensions: H. 2240 / 2400 / 2600 x Th.10mm.
Holes made every 40mm. Complete with corner pieces for wall mounting.

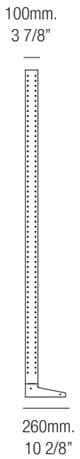

	CODICE / *CODE*	*METALLO / METAL*
H.2240	**IG22N**	1.081
H.2400	**IG2N**	1.092
H.2600	**IG1N**	1.105

Ripiano
Dimensioni: L.1090 x P.320 x Sp.20mm.
L.1090 x P.460 x Sp.20mm.
Prof.320 con reggipiani in metallo cromato.
Prof.460 con reggipiani e 2 staffe di rinforzo in metallo cromato.
Essenze: 50 cenere, 51 rovere nero, 53 olmo grey, 54 eucalipto , 66 tabacco.
Essenze lucide: L51 rovere nero, L53 olmo grey, L54 eucalipto, L66 tabacco.
Attenzione: lasciare 50mm. dopo pantografatura per la stabilità ripiano.

Riducibile in larghezza. Supplemento vedi pag. 210.
I punti indicati sono riferiti ai colori di base. Per gli altri colori aggiungere ai punti il 15%.

Shelf
Dimensions: W.1090 x D.320 x Th.20mm.
W.1090 x D.460 x Th.20mm.
D.320 with shelf holders in chromed metal.
D.460 with shelf holders and 2 reinforcement brackets in chromed metal.
***Wood**: 50 cenere, 51 black oak, 53 grey elm, 54 eucalyptus , 66 tobacco.*
***Glossy wood**: L51 black oak, L53 grey elm, L54 eucalyptus, L66 tobacco.*
Warning: leave 50mm. after pantographing for shelf stability.

Width can be reduced. Supplement, see page 210.
Points are related to the basic colors. For other colors add 15% to the points.

interasse 689mm.
hole to hole 689mm.

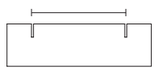

	CODICE / *CODE*	LACCATO OPACO / MATT LAQUERED	ESSENZA OPACO / MATT WOOD	ESSENZA LUCIDO / GLOSSY WOOD	LACCATO LUCIDO / GLOSSY LAQUERED
D. 320	**IG3**	425	535	656	554
D. 460	**IG4**	480	650	880	655

Scaletta
Dimensione: H.1750mm.
In metallo verniciato nero con particolari in metallo ottone.

Ladder
Dimension: H.1750mm.
In metal varnished black with details in chromed metal.

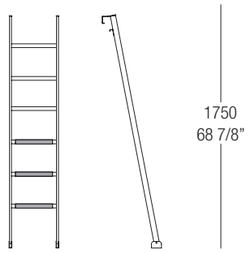

CODICE / *CODE*	*METALLO / METAL*
IG7N	851

Sostegno per scaletta
Dimensione: L.1090mm.
In metallo verniciato nero.
Non riducibile.

Support for step-ladder
Dimension: W.1090mm.
In metal varnished black.
Can't be reduced

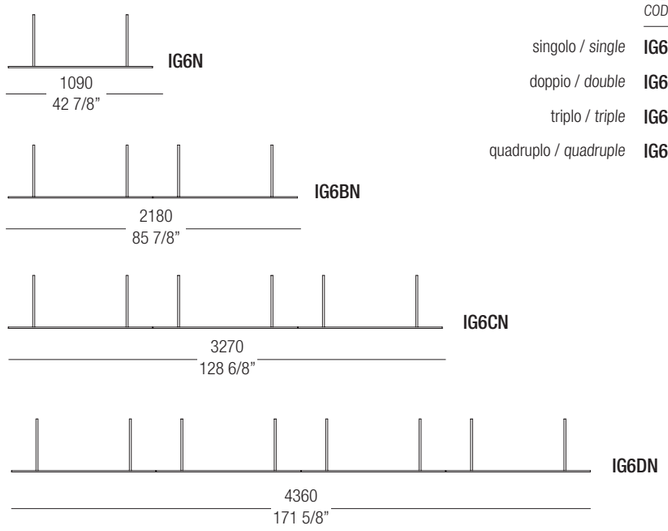

	CODICE / *CODE*	*METALLO / METAL*
singolo / *single*	**IG6N**	280
doppio / *double*	**IG6BN**	560
triplo / *triple*	**IG6CN**	840
quadruplo / *quadruple*	**IG6DN**	1.120

CONTENITORI TH.19mm
CONTAINERS TH.19mm

Contenitore
L.690 x P.320 x H.690mm. con ripiano legno, schienale Sp.8mm.
Contenitore laccato nero opaco / nero lucido.
Anta legno laccato nero opaco / nero lucido. Anta alluminio verniciato nero vetro riflettente fumè.

Container
W.690 x D.320 x H.690mm. with wooden shelf, backrest *Th.8mm.*
Matt black / glossy black lacquered container.
Wooden door black matt / glossy black lacquered.
Door aluminum painted black, reflective glass fumè.

INTERNI / *INTERNAL*	ESTERNI / *EXTERNAL*	CODICE / *CODE*	ANTA LEGNO / *WOOD DOOR*		ANTA VETRO / *GLASS DOOR*
			OPACO NERO / *MATT BLACK*	LUCIDO NERO / *GLOSSY BLACK*	FUMÈ RIFLETTENTE / *REFLECTIVE FUME'*
OPACO NERO / *MATT BLACK*	OPACO NERO / *MATT BLACK*	**IG20**	1.544	1.731	3.077
OPACO NERO / *MATT BLACK*	LUCIDO NERO / *GLOSSY BLACK*		1.855	2.040	3.270

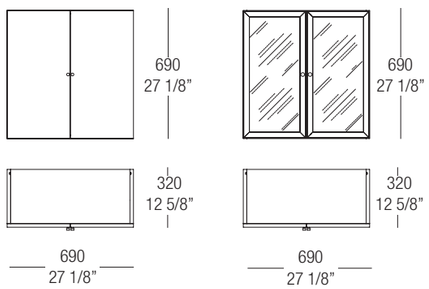

Anta legno
Wood door

Anta vetro
Glass door

Contenitore
L.690 x P.320 x H.370mm. senza ripiano legno.

Container
W.690 x D.320 x H.370mm. without wooden shelf.

INTERNI / *INTERNAL*	ESTERNI / *EXTERNAL*	CODICE / *CODE*	ANTA LEGNO / *WOOD DOOR*		ANTA VETRO / *GLASS DOOR*
			OPACO NERO / *MATT BLACK*	LUCIDO NERO / *GLOSSY BLACK*	FUMÈ RIFLETTENTE / *REFLECTIVE FUME'*
OPACO NERO / *MATT BLACK*	OPACO NERO / *MATT BLACK*	**IG25**	1.299	1.457	2.695
OPACO NERO / *MATT BLACK*	LUCIDO NERO / *GLOSSY BLACK*		1.483	1.683	2.849

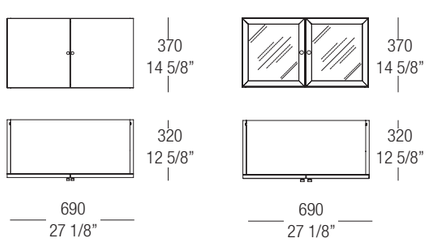

Anta legno
Wood door

Anta vetro
Glass door

COMPOSIZIONI
COMPOSITIONS

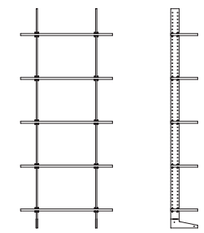

CODICE / *CODE*	H.2240 - RIPIANI IN / *H.2240 - SHELVES IN*		H.2400 - RIPIANI IN / *H.2400 - SHELVES IN*		H.2600 - RIPIANI IN / *H.2600 - SHELVES IN*	
	LACCATO OPACO / *MATT LACQUERED*	ESSENZA OPACA / *MATT WOOD*	LACCATO OPACO / *MATT LACQUERED*	ESSENZA OPACA / *MATT WOOD*	LACCATO OPACO / *MATT LACQUERED*	ESSENZA OPACA / *MATT WOOD*
IG82	4.238	4837	-	-	-	-
IG8	-	-	4.309	4.859	-	-
IG12	-	-	-	-	4.335	4.885

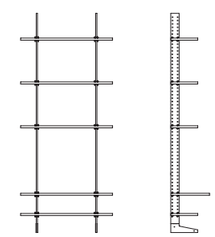

CODICE / *CODE*	H.2240 - RIPIANI IN / *H.2240 - SHELVES IN*		H.2400 - RIPIANI IN / *H.2400 - SHELVES IN*		H.2600 - RIPIANI IN / *H.2600 - SHELVES IN*	
	LACCATO OPACO / *MATT LACQUERED*	ESSENZA OPACA / *MATT WOOD*	LACCATO OPACO / *MATT LACQUERED*	ESSENZA OPACA / *MATT WOOD*	LACCATO OPACO / *MATT LACQUERED*	ESSENZA OPACA / *MATT WOOD*
IG92	4.342	4.952	-	-	-	-
IG9	-	-	4.364	5.580	-	-
IG13	-	-	-	-	4.390	5.000

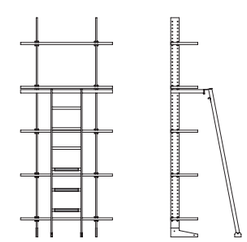

CODICE / *CODE*	H.2240 - RIPIANI IN / *H.2240 - SHELVES IN*		H.2400 - RIPIANI IN / *H.2400 - SHELVES IN*		H.2600 - RIPIANI IN / *H.2600 - SHELVES IN*	
	LACCATO OPACO / *MATT LACQUERED*	ESSENZA OPACA / *MATT WOOD*	LACCATO OPACO / *MATT LACQUERED*	ESSENZA OPACA / *MATT WOOD*	LACCATO OPACO / *MATT LACQUERED*	ESSENZA OPACA / *MATT WOOD*
IG1121	5.473	6.083	-	-	-	-
IG11A	-	-	5.495	6.711	-	-
IG14	-	-	-	-	5.521	6.131

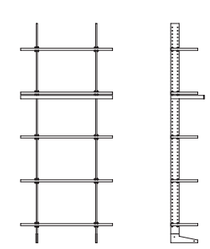

CODICE / *CODE*	H.2240 - RIPIANI IN / *H.2240 - SHELVES IN*		H.2400 - RIPIANI IN / *H.2400 - SHELVES IN*		H.2600 - RIPIANI IN / *H.2600 - SHELVES IN*	
	LACCATO OPACO / *MATT LACQUERED*	ESSENZA OPACA / *MATT WOOD*	LACCATO OPACO / *MATT LACQUERED*	ESSENZA OPACA / *MATT WOOD*	LACCATO OPACO / *MATT LACQUERED*	ESSENZA OPACA / *MATT WOOD*
IG1129	5.753	6.363	-	-	-	-
IG11B	-	-	5.775	6.991	-	-
IG15B	-	-	-	-	5.801	6.411

ELEGIE

COMPOSIZIONI
COMPOSITIONS

CODICE / *CODE*	H.2240 - RIPIANI IN / *H.2240 - SHELVES IN*		H.2400 - RIPIANI IN / *H.2400 - SHELVES IN*		H.2600 - RIPIANI IN / *H.2600 - SHELVES IN*	
	LACCATO OPACO / *MATT LACQUERED*	ESSENZA / *WOOD*	LACCATO OPACO / *MATT LACQUERED*	ESSENZA / *WOOD*	LACCATO OPACO / *MATT LACQUERED*	ESSENZA / *WOOD*
IGM12	19.119	21.319	-	-	-	-
IGM01	-	-	19.927	21.407	-	-
IGM11	-	-	-	-	19.311	21.511

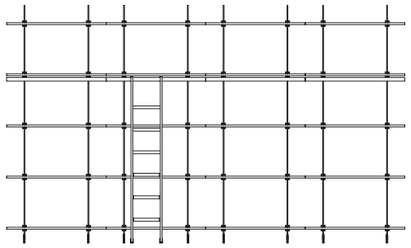

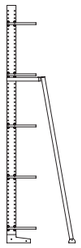

CODICE / *CODE*	H.2240 - RIPIANI IN / *H.2240 - SHELVES IN*		H.2400 - RIPIANI IN / *H.2400 - SHELVES IN*		H.2600 - RIPIANI IN / *H.2600 - SHELVES IN*	
	LACCATO OPACO / *MATT LACQUERED*	ESSENZA / *WOOD*	LACCATO OPACO / *MATT LACQUERED*	ESSENZA / *WOOD*	LACCATO OPACO / *MATT LACQUERED*	ESSENZA / *WOOD*
IGM22	12.861	14.511	-	-	-	-
IGM02	-	-	12.927	14.577	-	-
IGM12	-	-	-	-	13.005	14.655

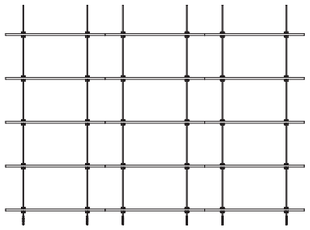

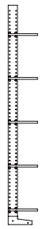

CODICE / *CODE*	H.2240 - RIPIANI IN / *H.2240 - SHELVES IN*		H.2400 - RIPIANI IN / *H.2400 - SHELVES IN*		H.2600 - RIPIANI IN / *H.2600 - SHELVES IN*	
	LACCATO OPACO / *MATT LACQUERED*	ESSENZA / *WOOD*	LACCATO OPACO / *MATT LACQUERED*	ESSENZA / *WOOD*	LACCATO OPACO / *MATT LACQUERED*	ESSENZA / *WOOD*
IGM32	13..821	15.877	-	-	-	-
IGM03	-	-	13.887	15.877	-	-
IGM13	-	-	-	-	13.965	15.955

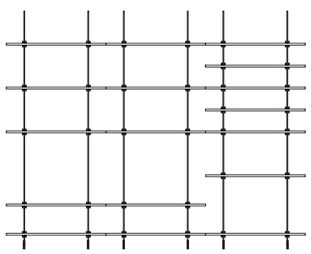

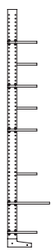

Irving

Denver

Virgin

Stone

Clovis

Alison

Orville

Penelope

accessori
accessories

ACCESSORIO / *ACCESSORY*

Irving

designer STUDIO63

SCHEDA PRODOTTO
PRODUCT SHEET

IRVING

Il servomuto Irving è caratterizzato da una sottile struttura con sezione ellittica in metallo verniciato lucido o opaco, con svuotatasche e piano di appoggio.

FINITURE
Struttura metallo: Metallo verniciato, lucido e opaco, disponibile in tutte le finiture.
Svuota tasche: Pelle CAT. J tutte le varianti
Piano: Marmo tutte le varianti
Gruccia inclusa

The Irving valet stand is characterized by a thin structure with an elliptical section in glossy or matt painted metal, with a tray and support surface.

FINISHES
Metal structure: *Glossy and matt painted metal available in all finishes.*
Tray: *Leather CAT. J in all variants*
Top: *Marble all variants*
Coat hanger included

SERVOMUTO /
VALET STAND

CODICE / *CODE*	BASE OPACA / *MATT BASE*			
	MARMO M1 / *MARBLE M1*	MARMO M2 / *MARBLE M2*	MARMO M3 / *MARBLE M3*	MARMO M4 / *MARBLE M4*
IRV01	2.613	2.662	2.790	3.086

CODICE / *CODE*	BASE LUCIDA / *GLOSSY BASE*			
	MARMO M1 / *MARBLE M1*	MARMO M2 / *MARBLE M2*	MARMO M3 / *MARBLE M3*	MARMO M4 / *MARBLE M4*
IRV01L	2.907	2.956	3.084	3.380

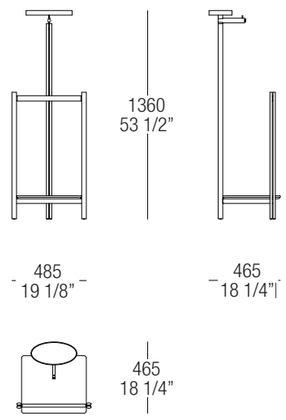

ACCESSORIO / *ACCESSORY*

Denver

designer STUDIO63

SCHEDA PRODOTTO
PRODUCT SHEET

DENVER

Il portagiornali Denver presenta una struttura con sezione ellittica in metallo verniciato lucido o opaco con un rivestimento caratterizzato dall'intreccio della pelle.

FINITURE
Struttura metallo: Metallo verniciato, lucido e opaco, disponibile in tutte le finiture.
Rivestimento: Pelle liscia Primalinea intrecciata nera J73

The Denver magazine rack has a structure with an elliptical section in glossy or matt painted metal with a coating characterized by the weaving of the leather.

FINISHES
Metal structure: *Glossy and matt painted metal available in all finishes.*
Uphholstery: *Primalinea smooth leather braided black J73*

PORTAGIORNALI /
MAGAZINE RACK

CODICE / *CODE*	BASE OPACA / *MATT BASE*
DEN01	2.003

CODICE / *CODE*	BASE LUCIDA / *GLOSSY BASE*
DEN01L	2.272

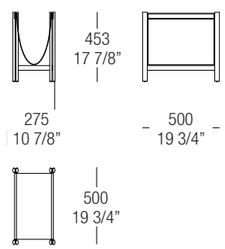

ACCESSORIO / *ACCESSORY*

Virgin

designer STUDIO63

SCHEDA PRODOTTO
PRODUCT SHEET

VIRGIN POUF

Coppia di pouf della collezione Virgin, caratterizzati dalla sezione ellittica dei piedini. Il design esalta il contrasto tra l'esile struttura dei piedini e il massiccio rivestimento in gomma, che si trasforma in una base solida e rassicurante.

ELEMENTI STRUTTURALI
Struttura: interno in legno rivestito in gomma.
Rivestimento: tessuto sfoderabile con velcro o pelle sfoderabile da personale esperto, non disponibile in ecopelle e velluto
Base: in metallo verniciato nero 538.

Pair of poufs from the Virgin collection, distinguished by the elliptical section of the legs. The design highlights the contrast between the slender structure of the legs and the robust rubber coating, which transforms into a solid and reassuring base.

STRUCTURAL ELEMENTS
Structure: *interior in wood covered with comfort rubber.*
Upholstery: removable fabric with velcro or leather removable by *personal, not available in eco-leather and velvet*
Base: *in black painted metal 538.*

POUF L. 600mm. /
POUF W. 600mm.

CODICE / *CODE*	CAT. A	CAT. B	CAT. C	CAT. D	CAT. E	CAT. F	CAT. H	CAT. J	CAT. N
POVI1	1.647	1.671	1.687	1.703	1.717	1.741	2.189	2.248	2.542

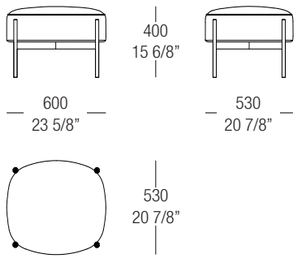

POUF L. 1060mm. /
POUF W. 1060mm.

CODICE / *CODE*	CAT. A	CAT. B	CAT. C	CAT. D	CAT. E	CAT. F	CAT. H	CAT. J	CAT. N
POVI3	2.253	2.300	2.331	2.361	2.387	2.434	2.913	3.011	3.501

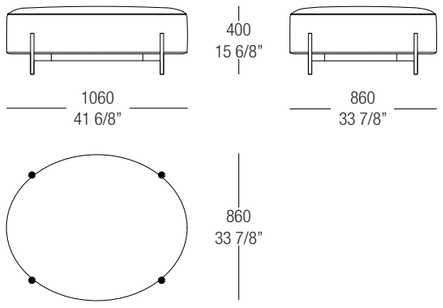

ACCESSORIO / *ACCESSORY*

Stone

designer CR&S MISURAEMME

SCHEDA PRODOTTO
PRODUCT SHEET

STONE

La collezione Stone è formata da una gamma di pouf disponibili in otto dimensioni, perfetta sintesi di versatilità, eleganza e comfort.

ELEMENTI STRUTTURALI
Struttura interna: legno rivestita con gomma comfort sui 5 lati.
Rivestimento: in tessuto sfoderabile con velcro, in velluto, ecopelle, pelle non sfoderabile.

The Stone collection is a range of poufs available in eight sizes, perfectly combining versatility, elegance, and comfort.

STRUCTURAL ELEMENTS
Wooden internal structure: *covered in comfort foam on 5 sides.*
Upholstery: *in fabric removable with velcro and not removable in velvet, eco-leather, leather.*

POUF ø 500mm. /
POUF ø 500mm.

CODICE / *CODE*	CAT. A	CAT. B	CAT. C	CAT. D	CAT. E	CAT. F	CAT. H	CAT. J	CAT. N
POT5	597	623	641	658	673	700	1.029	1.088	1.382

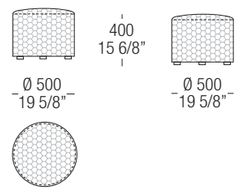

POUF ø 900mm. /
POUF ø 900mm.

CODICE / *CODE*	CAT. A	CAT. B	CAT. C	CAT. D	CAT. E	CAT. F	CAT. H	CAT. J	CAT. N
POT9	1.042	1.081	1.108	1.133	1.156	1.196	1.362	1.411	1.656

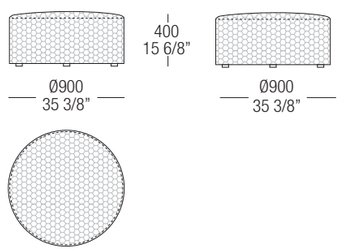

POUF ø 1200mm. /
POUF ø 1200mm.

CODICE / *CODE*	CAT. A	CAT. B	CAT. C	CAT. D	CAT. E	CAT. F	CAT. H	CAT. J	CAT. N
POT12	1.562	1.628	1.672	1.715	1.753	1.819	2.232	2.330	2.820

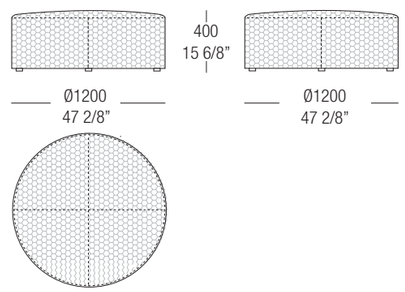

POUF L. 400mm. /
POUF W. 400mm.

CODICE / *CODE*	CAT. A	CAT. B	CAT. C	CAT. D	CAT. E	CAT. F	CAT. H	CAT. J	CAT. N
POST1	490	515	531	546	561	585	931	990	1.284
POST1T							1.012	1.071	1.365

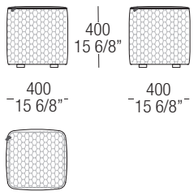

POUF L. 650mm. /
POUF W. 650mm.

CODICE / *CODE*	CAT. A	CAT. B	CAT. C	CAT. D	CAT. E	CAT. F	CAT. H	CAT. J	CAT. N
POST12	740	765	781	796	811	835	1.281	1.340	1.634
POST12							1.561	1.620	1.914

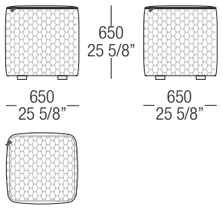

POUF L. 1050mm. /
POUF W. 1050mm.

CODICE / *CODE*	CAT. A	CAT. B	CAT. C	CAT. D	CAT. E	CAT. F	CAT. H	CAT. J	CAT. N
POST2	1.116	1.151	1.175	1.198	1.218	1.253	1.868	1.966	2.456
POST2T							2.218	2.316	2.806

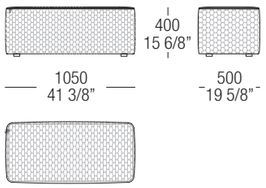

POUF L. 1600mm. /
POUF W. 1600mm.

CODICE / *CODE*	CAT. A	CAT. B	CAT. C	CAT. D	CAT. E	CAT. F	CAT. H	CAT. J	CAT. N
POST3	1.351	1.400	1.432	1.463	1.492	1.540	2.056	2.154	2.644
POST3T							2.506	2.584	3.074

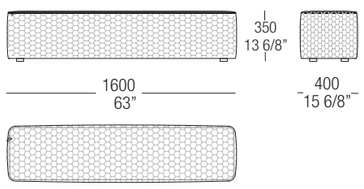

POUF L. 1050mm. /
POUF W. 1050mm.

CODICE / *CODE*	CAT. A	CAT. B	CAT. C	CAT. D	CAT. E	CAT. F	CAT. H	CAT. J	CAT. N
POST4	1.457	1.525	1.574	1.620	1.661	1.731	2.080	2.178	2.668
POST4T							2.820	2.918	3.408

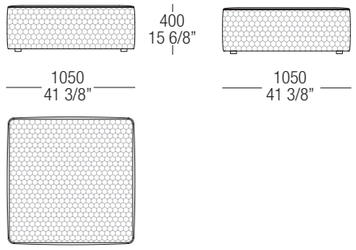

ACCESSORIO / *ACCESSORY*

Clovis

designer CR&S MISURAEMME

SCHEDA PRODOTTO
PRODUCT SHEET

CLOVIS

La collezione di cuscini Clovis presenta 3 dimensioni caratterizzate da una banda che percorre tutto il perimetro.

ELEMENTI STRUTTURALI
Imbottitura: Multi Fill
Rivestimento: sfoderabile in tessuto, pelle o ecopelle con possibilità di trapuntatura per le finiture pelle e Nabuk.

The Clovis cushion collection has 3 sizes characterized by a band that runs along the entire perimeter.

STRUCTURAL ELEMENTS
Padding: *Multi fill*
Upholstery*: removable in fabric, leather or eco-leather with quilting option for the leather and Nabuk finishes.*

CUSCINO 400 x 400 mm. /
CUSHION 400 x 400mm.

	CODICE / *CODE*	CAT. A	CAT. B	CAT. C	CAT. D	CAT. E	CAT. F	CAT. H	CAT. J	CAT. N
	CUSB4001	281	296	307	317	326	341	401	420	518
Trapuntatura / *Quilted pattern*	**CUSB4001T**	-	-	-	-	-	-	1.013	1.033	1.131

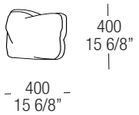

CUSCINO 500 x 500 mm. /
CUSHION 500 x 500mm.

	CODICE / *CODE*	CAT. A	CAT. B	CAT. C	CAT. D	CAT. E	CAT. F	CAT. H	CAT. J	CAT. N
	CUSB5001	377	399	414	428	441	463	567	596	743
Trapuntatura / *Quilted pattern*	**CUSB5001T**	-	-	-	-	-	-	1.173	1.196	1.308

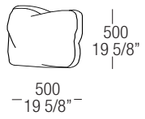

CUSCINO 600 x 600 mm. /
CUSHION 600 x 600mm.

	CODICE / *CODE*	CAT. A	CAT. B	CAT. C	CAT. D	CAT. E	CAT. F	CAT. H	CAT. J	CAT. N
	CUSB6001	408	423	434	444	453	468	561	583	696
Trapuntatura / *Quilted pattern*	**CUSB6001T**	-	-	-	-	-	-	1.179	1.209	1.356

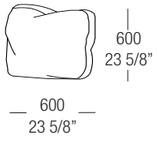

ACCESSORIO / *ACCESSORY*

Alison

designer CR&S MISURAEMME

SCHEDA PRODOTTO
PRODUCT SHEET

ALISON

La collezione di cuscini Alison offre quattro dimensioni, tutte caratterizzate da una distintiva forma a saponetta.

ELEMENTI STRUTTURALI
Imbottitura: piuma o espanso
Rivestimento: sfoderabile in tessuto, pelle o ecopelle con possibilità di trapuntatura per le finiture pelle e Nabuk.

The Alison cushion collection features four sizes, all distinguished by a unique soap-shaped design.

STRUCTURAL ELEMENTS
Padding: *feather or foam*
Upholstery*: removable in fabric, leather or eco-leather with quilting option for the leather and Nabuk finishes.*

CUSCINO 400 x 400mm. /
CUSHION 400 x 400mm.

	CODICE / *CODE*	CAT. A	CAT. B	CAT. C	CAT. D	CAT. E	CAT. F	CAT. H	CAT. J	CAT. N
Espanso / *Foam*	**CUS4001**	319	332	341	349	357	370	476	496	594
Pliuma / *Feathers*	**CUS4002**	335	348	357	365	373	386	487	496	545

400
15 6/8”

400
15 6/8”

CUSCINO 500 x 500mm. /
CUSHION 400 x 400mm.

	CODICE / *CODE*	CAT. A	CAT. B	CAT. C	CAT. D	CAT. E	CAT. F	CAT. H	CAT. J	CAT. N
Espanso / *Foam*	**CUS5001**	330	345	356	366	375	390	503	525	638
Pliuma / *Feathers*	**CUS5002**	346	362	372	382	391	406	519	541	654

500
19 5/8”

500
19 5/8”

CUSCINO 600 x 600 mm. /
CUSHION 600 x 600mm.

	CODICE / *CODE*	CAT. A	CAT. B	CAT. C	CAT. D	CAT. E	CAT. F	CAT. H	CAT. J	CAT. N
Espanso / *Foam*	**CUS6001**	372	394	409	423	436	458	612	641	788
Pliuma / *Feathers*	**CUS6002**	335	350	361	371	380	395	501	523	636

600
23 5/8”

600
23 5/8”

CUSCINO 600 x 300mm. /
CUSHION 600 x 300mm.

	CODICE / *CODE*	CAT. A	CAT. B	CAT. C	CAT. D	CAT. E	CAT. F	CAT. H	CAT. J	CAT. N
Espanso / *Foam*	**CUSP01**	222	236	245	253	261	274	362	382	480
Pliuma / *Feathers*	**CUSP02**	160	174	183	191	199	212	347	367	465

300
11 6/8”

600
23 5/8”

ACCESSORIO / *ACCESSORY*

Marylin

designer CR&S MISURAEMME

SCHEDA PRODOTTO
PRODUCT SHEET

MARYLIN

La collezione di tappeti Aladin è composta da diverse dimensioni e forme, rotonde, quadrate e rettangolari.

La moquette presenta sfumature di bianchi, grigi e marroni, con un aspetto vellutato e una grande morbidezza, pensata per comunicare il lusso nella sua accezione più universale. Camminare su questa moquette regala uno stato di assoluto comfort e benessere, attutendo il suono dei propri passi e, al contempo, donando personalità agli ambienti grazie alle sue peculiarità cromatiche ed estetiche.

Composizione: Poliammidica 100% PA 6.6
Sottofondo: Juta CB
Peso totale: 4.390 gr/m²
Spessore totale: 16mm.
Reazione Fuoco: BFL -S1

The Aladin rug collection consists of various sizes and shapes, including round, square, and rectangular.

The carpet features shades of white, gray, and brown, with a velvety appearance and exceptional softness, designed to convey luxury in its most universal form. Walking on this carpet provides a sense of absolute comfort and well-being, absorbing the sound of footsteps while simultaneously adding personality to the space with its unique chromatic and aesthetic characteristics.

Composition: *POLYAMIDE 100% OA 6.6I*
Backing: *Action back*
Total weight: *4.390 gr/m²*
Total thickness: *16 mm.*
Flammability: *BFL -S1*

COLORI / *COLOURS*

Y15

Y16

Y19

Y44

Y27

Y24

Y26

Y45

MARYLIN

TAPPETO
CARPET

TAPPETO 4000 x 3000 mm. /
CARPET 4000 x 3000 mm.

	CODICE / *CODE*	PREZZO NETTO € / *NET PRICE €*
Angoli retti / *right angles*	**TAP1**	1.656
Angoli curvi / *curved corners*	**TAP1BC**	1.656

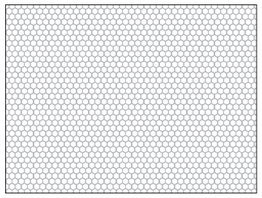

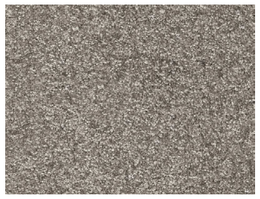

TAPPETO 4000 x 2000 mm. /
CARPET 4000 x 2000 mm.

	CODICE / *CODE*	PREZZO NETTO € / *NET PRICE €*
Angoli retti / *right angles*	**TAP2**	1.251
Angoli curvi / *curved corners*	**TAP2C**	1.251

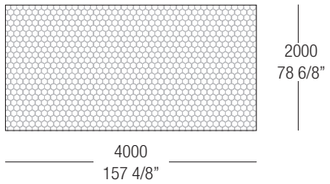

TAPPETO 3000 x 3000 mm. /
CARPET 3000 x 3000 mm.

	CODICE / *CODE*	PREZZO NETTO € / *NET PRICE €*
Angoli retti / *right angles*	**TAP3**	1.251
Angoli curvi / *curved corners*	**TAP3C**	1.251

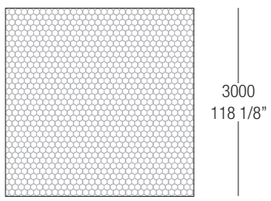

TAPPETO
CARPET

MARYLIN

TAPPETO 3000 x 2000 mm. /
CARPET 3000 x 2000 mm.

	CODICE / *CODE*	PREZZO NETTO € / *NET PRICE €*
Angoli retti / *right angles*	**TAP4**	825
Angoli curvi / *curved corners*	**TAP4C**	825

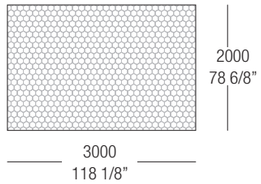

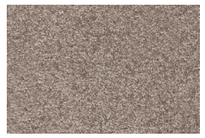

TAPPETO 4000 x 1100 mm. /
CARPET 4000 x 1100 mm.

	CODICE / *CODE*	PREZZO NETTO € / *NET PRICE €*
Angoli retti / *right angles*	**TAP5**	608
Angoli curvi / *curved corners*	**TAP5C**	608

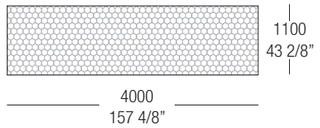

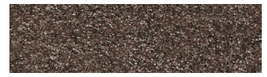

MARYLIN

TAPPETO
CARPET

TAPPETO Ø 3000 mm. /
CARPET Ø 3000 mm.

CODICE / *CODE*	PREZZO NETTO € / *NET PRICE €*
TAP7	1.251

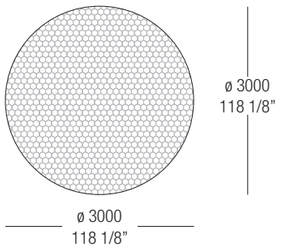

TAPPETO Ø 4000 mm. /
CARPET Ø 4000 mm.

CODICE / *CODE*	PREZZO NETTO € / *NET PRICE €*
TAP6	2.235

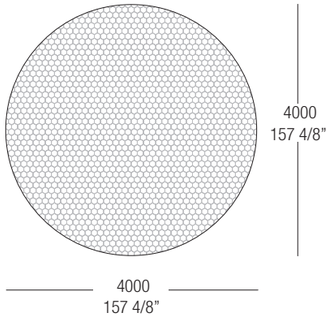

ACCESSORIO / *ACCESSORY*

Orville

designer CR&S MISURAEMME

SCHEDA PRODOTTO
PRODUCT SHEET

ORVILLE

Il tappeto Orville è caratterizzato da un disegno essenziale e contemporaneo, contraddistinto da linee sinuose e toni bicolor. Rappresenta un complemento d'arredo raffinato e dal linguaggio universale. Dal living all'hospitality, dal retail al contract, Orville permette di valorizzare ogni ambiente e contesto con il tocco inconfondibile dello stile MisuraEmme.

Soluzione morbida e accogliente con aspetto vellutato, caratterizzato da una tessitura soffice e ricca.

Composizione: 100% poliestere
Sottofondo: Juta sintetica ECO
Peso totale: 3.500 gr/m²
Spessore: 21,5 mm
Reazione Fuoco: CFL -S1

The Orville rug features a simple and contemporary design, characterized by sinuous lines and bicolor tones. It represents a refined piece of furniture with a universal language. From living spaces to hospitality, retail to contract, Orville enhances any environment and context with the unmistakable touch of MisuraEmme's style.

Soft and welcoming solution with a velvety appearance, characterized by a rich and soft texture.

Composition: *100% polyester*
Backing: *ECO Action back*
Total weight: *3.500 gr/m²*
Total thickness: *21,5 mm*
Flammability: *CFL -S1*

COLORI / *COLOURS*

YA2

YA3

YA5

YA8

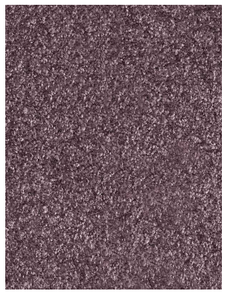
YB1

YB5

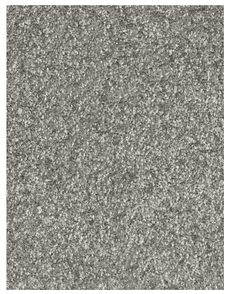
YB6

YB7

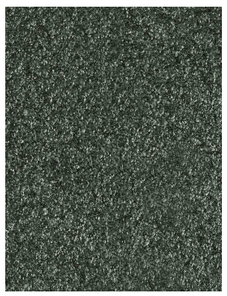
YB8

YD0

YD4

YD5

TAPPETO 4500 x 3200 mm. /
CARPET 4500 x 3200 mm.

CODICE / *CODE*	PREZZO NETTO € / *NET PRICE €*
TAP01	1.845

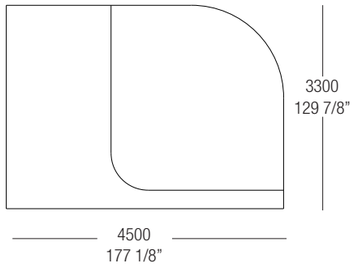

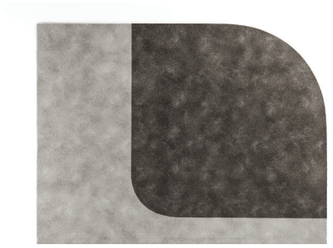

TAPPETO 4500 x 3200 mm. /
CARPET 4500 x 3200 mm.

CODICE / *CODE*	PREZZO NETTO € / *NET PRICE €*
TAP02	1.805

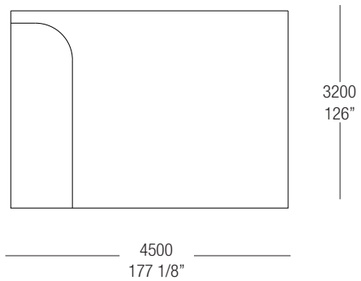

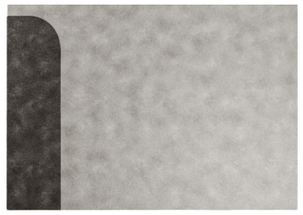

TAPPETO 6500 x 4500 mm. /
CARPET 6500 x 4500 mm.

CODICE / *CODE*	PREZZO NETTO € / *NET PRICE €*
TAP03B	3.350

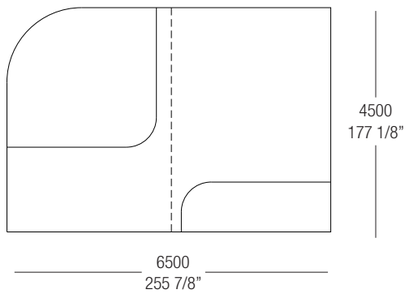

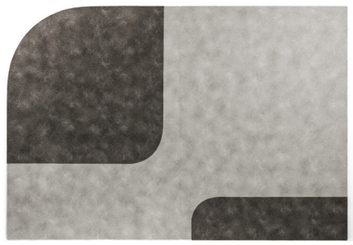

TAPPETO 4632 x 4757 mm. /
CARPET 4632 x 4757 mm.

CODICE / *CODE*	PREZZO NETTO € / *NET PRICE €*
TAP03B	3.350

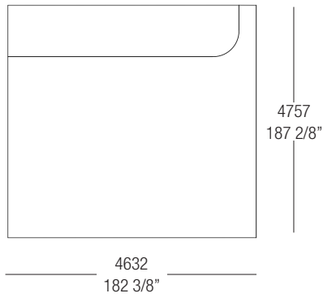

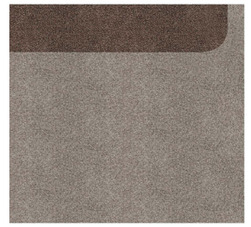

CODICE / *CODE*	PREZZO NETTO € / *NET PRICE €*
TAP03BT	3.350

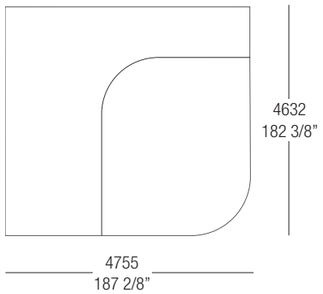

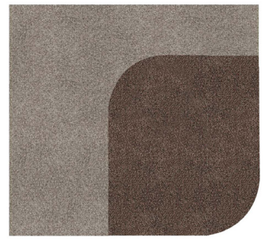

TAPPETO 9512 x 4632 mm. /
CARPET 9512 x 4632 mm.

CODICE / *CODE*	PREZZO NETTO € / *NET PRICE €*
TAP9BT	5.355

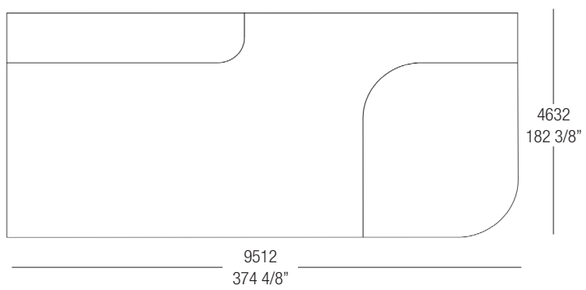

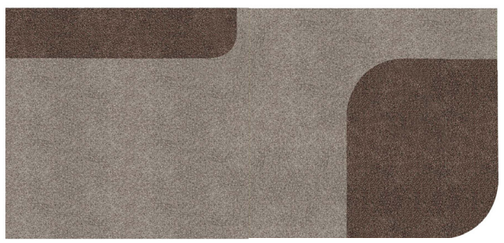

ORVILLE

TAPPETO
CARPET

TAPPETO L. 3536 x P. 2124 mm. /
CARPET W. 3536 x D. 2124 mm.

CODICE / CODE	PREZZO NETTO / *NET PRICE*
TAP9B	518

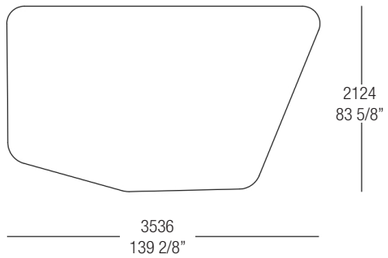

ACCESSORIO / *ACCESSORY*

Penelope

designer CR&S MISURAEMME

SCHEDA PRODOTTO
PRODUCT SHEET

PENELOPE

Penelope è un tappeto caratterizzato da linee rette che giocano con tagli e abbinamenti di colori. È il complemento d'arredo ideale per ambienti sia contemporanei che moderni. Le sue linee geometriche e regolari, eleganti e dalla personalità decisa, costituiscono la sintesi del total look MisuraEmme.

La moquette presenta sfumature di bianchi, grigi e marroni, con un aspetto vellutato e una grande morbidezza, pensata per comunicare il lusso nella sua accezione più universale. Camminare su questa moquette regala uno stato di assoluto comfort e benessere, attutendo il suono dei propri passi e, al contempo, donando personalità agli ambienti grazie alle sue peculiarità cromatiche ed estetiche.

Composizione: Poliammidica 100% PA 6.6
Sottofondo: Juta CB
Peso totale: 4.390 gr/m²
Spessore totale: 16mm.
Reazione Fuoco: BFL -S1

Penelope is a rug characterized by straight lines that play with cuts and color combinations. It is the ideal furnishing accessory for both contemporary and modern spaces. Its geometric and regular lines, elegant and with a strong personality, represent the essence of the MisuraEmme total look.

The carpet features shades of white, gray, and brown, with a velvety appearance and exceptional softness, designed to convey luxury in its most universal form. Walking on this carpet provides a sense of absolute comfort and well-being, absorbing the sound of footsteps while simultaneously adding personality to the space with its unique chromatic and aesthetic characteristics.

Composition: *POLYAMIDE 100% OA 6.6I*
Backing: *Action back*
Total weight: *4.390 gr/m²*
Total thickness: *16 mm.*
Flammability: *BFL -S1*

COLORI / *COLOURS*

Y15

Y16

Y19

Y44

Y27

Y124

Y26

Y45

PENELOPE

TAPPETO
CARPET

TAPPETO 3700 x 2200mm. /
CARPET 3700 x 2200mm.

CODICE / *CODE*	PREZZO NETTO € / *NET PRICE €*
TAPP1	1.805

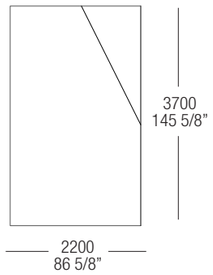

TAPPETO 3700 x 3000mm. /
CARPET 3700 x 3000mm.

CODICE / *CODE*	PREZZO NETTO € / *NET PRICE €*
TAPP2	1.983

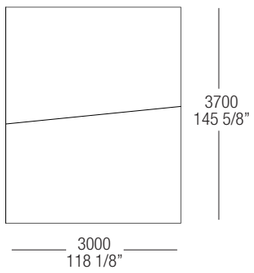

TAPPETO 5200x 3700mm. /
CARPET 5200x 3700mm.

CODICE / *CODE*	PREZZO NETTO € / *NET PRICE €*
TAPP3	4.260

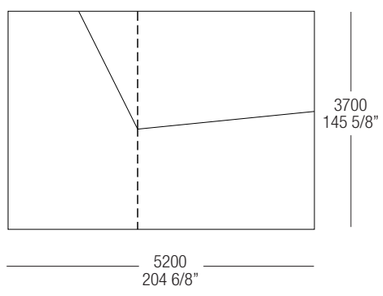

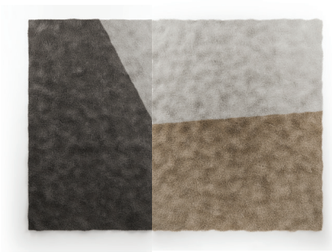

riduzioni e supplementi
reductions and supplement

RIVESTIMENTI SUPPLEMENTARI
SPARE COVERS

- I metraggi dei tessuti indicati sono calcolati per tessuti uniti senza trama o disegno.
- Per il metraggio occorrente, di tessuti con disegno, consultare l'azienda.
- Previo autorizzazione dell'azienda, per fodere eseguite con tessuto cliente, calcolare il prezzo della cat. A.
- I mq. indicati per la pelle sono calcolati su pelli di circa 4,8mq.
- In caso di pelle fornita dal cliente considerare il prezzo della cat. C, per quanto riguarda il quantitativo della pelle consultare l'azienda.
- Decatizzazione del tessuto prima della confezione addebito € 37 mtl., previa consultazione dell'azienda per la fattibilità del trattamento.

	CODICE / *CODE*	TESSUTO OCCORRENTE H. 140cm. *REQUIRED FABRIC H. 140cm.*	CAT. A	CAT. B	CAT. C	CAT.D	CAT.E	CAT. F	PELLE OCCORRENTE *REQUIRED LEATHER* SQ.MT.	CAT. H	CAT. N
Costi /*Costs* metraggi tessuti / fabric per meter	TES1	lm. 1	106	123	132	153	168	208	minimum 1 hides	229	-
SEDIE *CHAIRS/STOOLS*											
Sedia Virgin / *Virgin dining*	VIDS	lm.1,5	1.350	1.400	1.423	1.464	1.500	1.556	3,5	- -	- -
Virgin con braccioli / *Virgin with armrest*	VIDB	lm.2,2	1.936	2.024	2.067	2.139	2.208	2.308	5	-	-
Cleò / *Cleò*	CL1	lm.1,1	-	-	-	-	-	-	1,5	-	-
Cleò alta / *Cleò high*	CLA1	lm.1	-	-	-	-	-	-	1,4		
Cleò con braccioli / *Cleò with armrests*	CLM1	lm.1,3	-	-	-	-	-	-	1,8	-	-
Cleò sgabello / *Cleò stools*	CLS1	lm.1,3	-	-	-	-	-	-	1,8	-	-
Naos / Naos	NAW1E	lm.1,5	-	-	-	-	-	-	2,5	-	-
POLTRONE/ *ARMCHAIRS*											
Ermes / *Ermes*	ERPX/ERPL	lm.4	1.061	1.377	1.406	1.465	1.673	1.987	5,2	2.226	3.152
Pouf Ermes / *Ermes pouf*	ERPP	lm. 1,4	-	-	-	-	-	-	-	-	-
Virgin con braccioli / *Virgin with armrests*	VIAB	lm. 2,9	2.204	2.307	2.353	2.433	2.513	2.625	5	-	-
Virgin senza braccioli / *Virgin without armrests*	VIAS	lm.2,1	1.650	1.716	1.1748	1.802	1.853	1.928	5	-	-
DIVANI / *SOFAS*											
Virgin sofa	VISB	mtl. 7	2.891	3.048	3.124	3.246	3.371	3.543	12,5	-	-
Virgin round sofa	VISC	mtl. 7	3.143	3.300	3.374	3.495	3.623	3.795	12,5	-	-

RIVESTIMENTI SUPPLEMENTARI
SPARE COVERS

- *The meters of fabric indicated are calculated on plain fabrics, with no patterns or drawings.*
- *Consult the Company for use of fabrics with a pattern.*
- *When using client's own fabric, once checked feasibility with the Company, calculate price of cat.A.*
- *The square meters indicated for leather are calculated on hides not inferior at 4,8 sq.mt.*
- *When using client's own leather, calculate the price of cat.C and for leather quantity ask the company.*
- *Decatizing of the fabric prior to manufacturing: surcharge € 47 mt, consult the Company in advance to check feasibility.*

	CODICE / *CODE*	TESSUTO OCCORRENTE H. 140cm. *REQUIRED FABRIC H. 140cm.*	CAT. A	CAT. B	CAT. C	CAT.D	CAT.E	CAT. F	PELLE OCCORRENTE *REQUIRED LEATHER* SQ.MT.	CAT. H	CAT. N
Argo	AG001	lm.13	4.091	4.302	4.448	4.686	4.876	5.358	18,2	6.802	9.764
	AG19FSU	lm.13	4.091	4.302	4.448	4.686	4.876	5.358	18,2	6.802	9.764
	AG23FS	lm.13	4.191	4.475	4.605	4.829	5.054	5.364	18,2	7.501	10.402
	AG23FSU	lm.13	4.191	4.475	4.605	4.829	5.054	5.364	18,2	7.501	10.402
	AG002	lm.13	4.349	4.565	4.709	4.952	5.151	5.641	18,2	7.109	10.045
	AG19FLU	lm.13	4.349	4.565	4.709	4.952	5.151	5.641	18,2	7.109	10.045
	AG23FL	lm.15	4.386	4.675	4.812	5.037	5.264	5.580	21	7.589	11.028
	AG23FLU	lm.15	4.386	4.675	4.812	5.037	5.264	5.580	21	7.589	11.028
	AG19FG	lm.13	3.888	4.167	4.299	4.519	4.737	5.044	18,2	6.537	9.521
	AG19FGU	lm.13	3.888	4.167	4.299	4.519	4.737	5.044	18,2	6.537	9.521
	AG23FG	lm.15	4.186	4.466	4.597	4.815	5.034	5.340	21	7.426	10.879
	AG23FGU	lm.15	4.186	4.466	4.597	4.815	5.034	5.340	21	7.426	10.879
	AG09C	lm.6	1.856	1.957	2.022	2.133	2.225	2.444	8,4	3.109	4.480
	AG11C	lm.6	1.978	2.079	2.148	2.253	2.345	2.569	8,4	3.134	4.501
	AG19C	lm.11	3.614	3.800	3.928	4.128	4.301	4.717	15,4	5.969	8.458
	AG19CU	lm.11	3.614	3.800	3.928	4.128	4.301	4.717	15,4	5.969	8.458
	AG23C	lm.11	3.861	4.045	4.172	4.381	4.549	4.959	15,4	6.214	8.680
	AG23CU	lm.11	3.861	4.045	4.172	4.381	4.549	4.959	15,4	6.214	8.680
	AG09TSD/S	lm.7	2.034	2.148	2.225	2.353	2.453	2.713	9,8	3.478	5.088
	AG11TSD/S	lm.7	2.155	2.271	2.346	2.476	2.577	2.836	9,8	3.598	5.200
	AG19TSD/S	lm.12	3.820	4.020	4.157	4.387	4.573	5.020	16,8	6.391	9.114
	AG19TSUD/S	lm.12	3.820	4.020	4.157	4.387	4.573	5.020	16,8	6.391	9.114
	AG23TSD/S	lm.12	4.057	4.370	4.393	4.624	4.809	5.313	16,8	6.628	9.332
	AG23TSUD/S	lm.12	4.057	4.370	4.393	4.624	4.809	5.313	16,8	6.628	9.332
	AG09TLD/S	lm.7	2.101	2.208	2.293	2.421	2.531	2.790	9,8	3.571	5.173
	AG11TLD/S	lm.7	2.225	2.339	2.416	2.542	2.652	2.913	9,8	3.693	5.284
	AG19TLD/S	lm.13	4.005	4.225	4.380	4.624	4.823	5.318	18,2	6.808	9.770
	AG19TLUD/S	lm.13	4.005	4.225	4.380	4.624	4.823	5.318	18,2	6.808	9.770
	AG23TLD/S	lm.13	4.257	4.479	4.632	4.876	5.073	5.572	18,2	7.062	10.002
	AG23TLUS/S	lm.13	4.257	4.479	4.632	4.876	5.073	5.572	18,2	7.062	10.002
	AG09TGUD/S	lm.7	1.936	2.085	2.153	2.269	2.389	2.552	9,8	3.368	4.988
	AG11TGUD/S	lm.7	2.053	2.202	2.274	2.390	2.506	2.670	9,8	3.488	5.097
	AG19TGD/S	lm.13	3.742	4.031	4.165	4.391	4.619	4.935	18,2	6.350	9.350
	AG19TGUD/S	lm.13	3.742	4.031	4.165	4.391	4.619	4.935	18,2	6.350	9.350
	AG23TGD/S	lm.13	3.972	4.260	4.394	4.622	4.847	5.165	18,2	6.582	9.560
	AG23TGUD/S	lm.13	3.972	4.260	4.394	4.622	4.847	5.165	18,2	6.582	9.560
	AG19FED/S	lm.11	3.888	4.167	4.299	4.519	4.737	5.044	15,4	5.942	8.433
	AG19FEUD/S	lm.11	3.888	4.167	4.299	4.519	4.737	5.044	15,4	5.942	8.433
	AG23FED/S	lm.13	4.169	4.449	4.581	4.800	5.018	5.328	18,2	6.821	9.778

rid. e sup. /
red. and sup.

RIVESTIMENTI SUPPLEMENTARI
SPARE COVERS

- I metraggi dei tessuti indicati sono calcolati per tessuti uniti senza trama o disegno.
- Per il metraggio occorrente, di tessuti con disegno, consultare l'azienda.
- Previo autorizzazione dell'azienda, per fodere eseguite con tessuto cliente, calcolare il prezzo della cat. A.
- I mq. indicati per la pelle sono calcolati su pelli di circa 4,8mq.
- In caso di pelle fornita dal cliente considerare il prezzo della cat. C, per quanto riguarda il quantitativo della pelle consultare l'azienda.
- Decatizzazione del tessuto prima della confezione addebito € 37 mtl., previa consultazione dell'azienda per la fattibilità del trattamento.

	CODICE / *CODE*	**TESSUTO OCCORENTE H. 140cm. *REQUIRED FABRIC H. 140cm.***	CAT. A	CAT. B	CAT. C	CAT.D	CAT.E	CAT. F	**PELLE OCCORENTE *REQUIRED LEATHER* SQ.MT.**	CAT. H	CAT. N
Argo	**AG23FEUD/S**	**Im.13**	4.169	4.449	4.581	4.800	5.018	5.328	**18,2**	6.821	9.778
	AG09AD/S	**Im.8**	2.408	2.537	2.630	2.774	2.897	3.194	**11,2**	4.091	5.921
	AG11AD/S	**Im.8**	2.531	2.660	2.752	2.897	3.018	3.317	**11,2**	4.213	6.030
	AG19AD/S	**Im.13**	4.172	4.387	4.539	4.785	4.983	5.474	**18,2**	6.953	9.905
	AG23AD/S	**Im.14**	4.518	4.746	4.908	5.173	5.388	5.914	**19,6**	7.513	10.687
	AG12AE	**Im.8,5**	3.153	3.345	3.435	3.586	3.737	3.945	**11,9**	4.846	6.750
	AG09TTUD/S	**Im.7**	1.904	2.055	2.125	2.242	2.357	2.521	**9,8**	3.341	4.962
	AG11TTUD/S	**Im.7**	1.904	2.055	2.125	2.242	2.357	2.521	**9,8**	3.341	4.962
	AG19TTD/S	**Im.13**	3.712	4.001	4.138	4.363	4.590	4.905	**18,2**	6.321	9.323
	AG19TTUD/S	**Im.13**	3.712	4.001	4.138	4.363	4.590	4.905	**18,2**	6.321	9.323
	AG23TTD/S	**Im.13**	3.904	4.183	4.313	4.535	4.754	5.059	**18,2**	6.552	9.533
	AG23TTUD/S	**Im.13**	3.904	4.183	4.313	4.535	4.754	5.059	**18,2**	6.552	9.533
	AG19ASD/S	**Im.14**	4.448	4.677	4.830	5.091	5.296	5.816	**19,6**	7.374	10.560
	AG23ASD/S	**Im.14**	4.700	4.930	5.082	5.342	5.549	6.069	**19,6**	7.627	10.793
	AG19ALD/S	**Im.14**	4.518	4.746	4.908	5.167	5.373	5.902	**19,6**	7.467	10.644
	AG23ALD/S	**Im.15**	5.006	5.252	5.419	5.699	5.925	6.489	**21**	8.171	11.561
	AG19AEUD/S	**Im.14**	4.501	4.835	4.992	5.252	5.508	5.875	**19,6**	7.079	10.289
	AG23AEUD/S	**Im.14**	4.601	4.934	5.090	5.351	5.610	5.973	**19,6**	7.325	10.514
	AG19FRD/S	**Im.13**	4.045	4.363	4.509	4.758	5.003	5.351	**18,2**	6.537	9.792
	AG19FRUD/S	**Im.13**	4.045	4.363	4.509	4.758	5.003	5.351	**18,2**	6.537	9.792
	AG23FRUD/S	**Im.14**	4.424	4.763	4.922	5.187	5.451	5.824	**19,6**	7.115	10.323
	AG23FRD/S	**Im.14**	4.424	4.763	4.922	5.187	5.451	5.824	**19,6**	7.115	10.323
	AG19APD/S	**Im.14**	4.103	4.418	4.568	4.815	5.063	5.409	**19,6**	6.893	10.120
	AG19APUD/S	**Im.14**	4.103	4.418	4.568	4.815	5.063	5.409	**19,6**	6.893	10.120
	AG23APD/S	**Im.15**	4.572	4.911	5.068	5.334	5.600	5.970	**21**	7.562	10.732
	AG23APUD/S	**Im.15**	4.572	4.911	5.068	5.334	5.600	5.970	**21**	7.562	10.732
	AG19FWD/S	**Im.12**	3.770	4.068	4.206	4.437	4.668	4.993	**16,8**	6.382	9.108
	AG19FWUD/S	**Im.12**	3.770	4.068	4.206	4.437	4.668	4.993	**16,8**	6.382	9.108
	AG23FWD/S	**Im.13**	4.062	4.376	4.523	4.765	5.009	5.348	**18,2**	6.582	9.560
	AGF23WUD/S	**Im.13**	4.062	4.376	4.523	4.765	5.009	5.348	**18,2**	6.582	9.560
	AG22AI	**Im.12**	4.083	4.355	4.482	4.695	4.905	5.202	**16,8**	6.473	9.192
	AG23AISD/S	**Im.13**	4.237	4.529	4.666	4.896	5.126	5.447	**18,2**	6.826	9.786
	AG24AILD/S	**Im.13,8**	4.470	4.782	4.928	5.170	5.415	5.756	**19,3**	6.048	9.287
	AG24AIGD/S	**Im.13**	4.390	4.686	4.823	5.054	5.283	5.604	**18,2**	6.985	9.929
	AGCH09	**Im.8**	2.293	2.431	2.522	2.675	2.798	3.103	**11,2**	4.022	5.235
	AGCH11	**Im.8**	2.431	2.568	2.660	2.813	2.935	3.240	**11,2**	4.157	5.360
	AGCH14TD/S	**Im.8**	2.472	2.665	2.755	2.911	3.061	3.272	**12**	4.174	5.378
	AGCH09SD/S	**Im.9**	2.483	2.637	2.744	2.913	3.049	3.395	**12,6**	4.428	5.802
	AGCH11SD/S	**Im.9**	2.622	2.774	2.879	3.049	3.188	3.531	**12,6**	4.564	5.928
	AGCH09LD/S	**Im.9,5**	2.706	2.867	2.972	3.150	3.295	3.646	**13,3**	4.717	6.165

RIVESTIMENTI SUPPLEMENTARI
SPARE COVERS

- *The meters of fabric indicated are calculated on plain fabrics, with no patterns or drawings.*
- *Consult the Company for use of fabrics with a pattern.*
- *When using client's own fabric, once checked feasibility with the Company, calculate price of cat.A.*
- *The square meters indicated for leather are calculated on hides not inferior at 4,8 sq.mt.*
- *When using client's own leather, calculate the price of cat.C and for leather quantity ask the company.*
- *Decatizing of the fabric prior to manufacturing: surcharge € 47 mt, consult the Company in advance to check feasibility.*

	CODICE / *CODE*	**TESSUTO OCCORENTE H. 140cm. *REQUIRED FABRIC H. 140cm.***	CAT. A	CAT. B	CAT. C	CAT.D	CAT.E	CAT. F	**PELLE OCCORENTE *REQUIRED LEATHER* SQ.MT.**	CAT. H	CAT. N
Argo	**AGCH17ID/S**	**Im.12,8**	3.831	4.119	4.257	4.482	4.708	5.026	**17,9**	6.378	8.327
	AGCH24I	**Im.14,5**	4.352	4.678	4.831	5.090	5.345	5.706	**20,3**	7.240	9.449
	AG09P9	**Im.5**	1.469	1.551	1.607	1.697	1.775	1.957	**7**	2.506	3.266
	AG11P9	**Im.5**	1.676	1.758	1.811	1.903	1.978	2.162	**7**	2.713	3.457
	AG09P6	**Im.4**	1.314	1.383	1.431	1.497	1.560	1.705	**5,6**	2.140	2.735
	AG11P6	**Im.4**	1.515	1.581	1.630	1.697	1.758	1.903	**5,6**	2.339	2.918
	AG12P9D/S	**Im.5**	1.544	1.630	1.685	1.782	1.862	2.055	**7**	2.630	3.429
	AG14P9D/S	**Im.5**	1.758	1.846	1.903	1.998	2.078	2.269	**7**	2.850	3.628
	AG16P9D/S	**Im.6**	1.846	1.939	1.998	2.097	2.181	2.380	**8,4**	2.993	3.812
	AG18P9D/S	**Im.6**	1.939	2.036	2.097	2.202	2.292	2.503	**8,4**	3.143	4.003
	AGC0	**Im.1**	322	336	343	359	377	404	**1,4**	497	649
	AGB0	**Im.1**	322	336	343	359	377	404	**1,4**	497	649
Cannes	**CNC**	**Im. 4**	674	773	801	854	1.038	1.215	**5,6**	-	-
	CNTDX/SX	**Im. 4**	674	773	801	854	1.038	1.215	**5,6**	-	-
	CNT1DX/SX	**Im. 4,4**	806	915	946	1.002	1.204	1.400	**6,2**	-	-
	CNBDX/SX	**Im. 4,8**	874	988	1.023	1.084	12.981	1.519	**7**	-	-
	CNBPDX/SX	**Im. 4,8**	874	988	1.023	1.084	12.981	1.519	**7**	-	-
	CNLDX/SX	**Im. 8**	1.220	1.412	1.470	1.574	1.944	2.297	**11,2**	-	-
	CNPV	**Im. 3,1**	506	582	604	645	786	925	**4,5**	-	-
	CNP	**Im. 3,1**	506	582	604	645	786	925	**4,5**	-	-
	CNPR	**Im. 5,3**	778	904	945	1.011	1.256	1.493	**7,5**	-	-

RIVESTIMENTI SUPPLEMENTARI
ADDITIONAL UPHOLSTERY

- I metraggi dei tessuti indicati sono calcolati per tessuti uniti senza trama o disegno.
- Per il metraggio occorrente, di tessuti con disegno, consultare l'azienda.
- Per fodere eseguite con tessuto cliente, previo autorizzazione dell'azienda, calcolare il prezzo della cat. A.
- I mq. indicati per la pelle sono calcolati su pelli di circa 4,8mq.
- In caso di pelle fornita dal cliente considerare il prezzo della cat. C e una quantità superiore a quella indicata di una pelle.
- Decatizzazione del tessuto prima della confezione supplemento € 41mtl., previa consultazione dell'azienda per la fattibilità del trattamento.

	CODICE / *CODE*	ELEMENTO / ELEMENT	TESSUTO OCCORENTE H. 140cm. *REQUIRED FABRIC H. 140cm.*	CAT. A	CAT. B	CAT. C	CAT. D	CAT. E	CAT. F	PELLE OCCORENTE *REQUIRED LEATHER* SQ.MT.	CAT. H	CAT. N
Virgin	RIVVR1B2T	Testata / *Headboard* 160	mtl. 4							7		
	RIVVR3B2T	Testata / *Headboard* 160	mtl. 4							7		
	RIVVRKSB2T	Testata / *Headboard* KS	mtl. 4							7		
	RIVVRQSB2T	Testata / *Headboard* QS	mtl. 4							7		
	RIVVR1B2G	Giroletto / *Bed frame* 160x200	mtl. 4							7		
	RIVVR3B2G	Giroletto / *Bed frame* 180x200	mtl. 4							7		
	RIVVR4B2G	Giroletto / *Bed frame* 160x210	mtl. 4							7		
	RIVVR6B2G	Giroletto / *Bed frame* 180x210	mtl. 4							7		
	RIVVRKSB2G	Giroletto / *Bed frame* KS	mtl. 4							7		
	RIVVRQSB2G	Giroletto / *Bed frame* QS	mtl. 4							7		
Margareth	RIVMT3BG	Giroletto / *Bed frame* 175X200	mtl. 2,2	460	502	528	574	610	706	4	1.038	
	RIVMTKSBG	Giroletto / *Bed frame* KS	mtl. 3,2							5		
	RIVEL1BT	Cus. testata / *Headboard cus.* 160	mtl. 3,3	540	601	642	710	768	906	5,5	1.541	
	RIVEL3BT	Cus. testata / *Headboard cus.* 180	mtl. 3,3							7,5		
Eladio												
	RIVCY1A	Rivestimento / *upholstery* 160X200	mtl. 8	1.468	1.625	1.733	1.891	2.033	2.388	10	4.169	
	RIVCY3A	Rivestimento/ *upholstery* 180X200	mtl. 8							10		
Cosy	RIVCY1B	Rivestimento / *upholstery* 160X200	mtl. 8							10		
	RIVCY3B	Rivestimento / *upholstery* 180X200	mtl. 8							10		
	RIVCY4B	Rivestimento / *upholstery* 160X210	mtl. 8							10		
	RIVCY6B	Rivestimento / *upholstery* 180X210	mtl. 8							10		
	RIVCYKSB	Rivestimento / *upholstery KS*	mtl. 8							10		
	RIVSM1A	Contenitore / *Storage bed* 160x200	mtl. 2,8	1.462	1.614	1.715	1.888	2.023	2.369	13,5		
Sumo	RIVSM3A	Contenitore / *Storage bed* 180x200	mtl. 2,8							8,2		
	RIVSM1B	Rete appoggio / *Fixed bedspring* 160x200	mtl. 2,8							8,2		
	RIVSM3B	Rete appoggio / *Fixed bedspring* 180x200	mtl. 2,8							8,2		
	RIVSM4B	Rete appoggio / *Fixed bedspring* 160x210	mtl. 2,8							8,2		
	RIVSM6B	Rete appoggio / *Fixed bedspring* 180x210	mtl. 2,8							8,2		
	RIVSMKSB	Rete appoggio / *Fixed bedspring* KS	mtl. 2,8							8,2		
		Testata parte frontale / *Front of headboard*	mtl. 2,6							4		

RIVESTIMENTI SUPPLEMENTARI
ADDITIONAL UPHOLSTERY

- *Fabric measurements indicated are calculated for fabrics joined without weave or pattern.*
- *To get the right amount of fabric with patterns, please consult the company.*
- *For covers done with customer fabric, after company authorisation, calculate the price of cat. A.*
- *The square meters shown are calculated on leathers measuring about 4.8 sq. meters.*
- *For leathers supplied by the customer, consider the price of cat. C and a greater quantity of leather than shown.*
- *Decatizing fabric before processing requires a surcharge of € 52 linear metres, after approval by the company for feasibility of the process.*

	CODICE / *CODE*	ELEMENTO / ELEMENT	TESSUTO OCCORENTE H. 140cm. *REQUIRED FABRIC H. 140cm.*	CAT. A	CAT. B	CAT. C	CAT. D	CAT. E	CAT. F	PELLE OCCORENTE *REQUIRED LEATHER* SQ.MT.	CAT. H	CAT. N
Sumo BICOLOR		Testata parte posteriore / *Bacof headboard*	mtl. 2,6							4		
		Giroletto / *Bed frame*	mtl. 2,6							4		
Alison	CUS40		lm.0,5	180	101	106	117	126	146	1	161	340
	CUS5		lm.0,7	133	145	154	168	182	212	1	223	400
	CUS60		lm.0,7	150	161	169	185	196	223	1	243	418
	CUSP		lm.0,7	125	138	145	159	169	198	1	303	473
Clovis	CUSB4001		lm.0,6	260	274	288	299	303	323	1	406	475
	CUSB4001T		-	-						1	-	-
	CUSB5001		lm. 0,7	270	286	300	314	319	342	1,12	440	520
	CUSB5001T		-	-	-	-	-	-	-	1,12	-	-
	CUSB6001		lm. 1	296	317	340	359	365	401	1,6	540	654
	CUSB6001T		-	-	-	-	-	-	-	1,6	-	-
Stone	POT5		lm.1,2	369	385	398	418	437	479	1,5	882	1.113
	POT9		lm.1,5	853	880	899	931	954	1.017	2,5	1.305	1.706
	POT12		lm. 2	1.346	1.385	1.412	1.620	1.484	1.569	3	1.997	2.439
	POST1		lm. 2	479	522	537	587	625	674	4	1.187	1.668
	POST2		lm. 2,5	953	1.046	1.061	1.166	1.236	1.343	5	2.189	3.366
	POST3		lm. 2,7	1.192	1.306	1.335	1.461	1.550	1.680	5	2.606	3.745
	POST4		lm. 3,2	1.432	1.400	1.589	1.750	1.855	2.015	7	3.287	4.368
Virgin	POVI1		lm. 1,1	843	865	891	911	920	959	3	1.365	1.580
	POVI3		lm. 2,1	1.009	1.052	1.100	1.141	1.156	1.229	5	1.856	2.216
WM1	WM1		lm. 1,8	310	356	372	400	487	576	2,5	663	-
WM2	WM2		lm. 1,4	196	236	246	269	337	370	1,5	428	-
AA1	AA1		lm. 4,3	769	872	907	980	1.191	1.406	6,3	1.662	-

GUIDA ALLA LETTURA DEI SIMBOLI DI MANUTENZIONE
WASHING INSTRUCTION

RIPORTATI SULL'ETICHETTA ADESIVA, ALL'INTERNO DEL CERTIFICATO.

INDICATED ON THE ADHESIVE LABEL INSIDE THE CERTIFICAT.

LAVAGGIO / *WASHING*

Acqua bollente
Temperatura max: 95°

Boiling water
Max. temperature: 95°

Acqua calda
Temperatura max: 60°

Hot water
Max. temperature: 60°

Acqua tiepida
Temperatura max: 30°

Warm water
Max. temperature: 30°

Non lavare in acqua
Allo stato umido trattare con cura

Do not wash in water
When damp handle with care

Lavaggio solo a mano
Non lavare a macchina. Trattare con cura. Temperatura max: 40°

Hand wash only
Do not machine wash Handle with care Max. temperature: 40°

PARTICOLARITA' DEL LAVAGGIO / *WASHING FEATURES*

Ammesso candeggio al cloro
Solo a freddo ed in soluzione diluita

Chlorine bleach allowed
Only in cold water

Non ammesso
candeggio al cloro

No chlorine
bleach

Non centrifugare

No spin cycle

PARTICOLARITA' DELLA STIRATURA
Il ferro da stiro indica la stiratura domestica. I livelli massimi della temperatura sono indicati con 1, 2 o 3 punti posti all'interno del segno grafico

IRONING FEATURES
The iron indicates domestic ironing. System of dots 1,2,3 indicates maximum temperature setting.

Calore forte
Temperatura massima della suola del ferro: **200°C**

Strong heat
Maximum temperature of the iron: ***200°C***

Calore medio
Temperatura massima della suola del ferro: **150°C**

Medium heat
Maximum temperature of the iron: ***150°C***

Calore debole
Temperatura massima della suola del ferro: **110°C**
A vapore può essere rischiosa la stiratura

Low heat
Maximum temperature of the iron: ***110°C*** *Using steam could be risky*

Non stirare
La stiratura a vapore ed i trattamenti a vapore non sono ammessi

Do not iron
Steam ironing and steam treatments are not allowed.

GUIDA ALLA LETTURA DEI SIMBOLI DI MANUTENZIONE
WASHING INSTRUCTION

LAVAGGIO SECCO
Il cerchio indica il lavaggio a secco per i prodotti tessili (escluso i prodotti in pelle). Esso fornisce informazioni relative alle diverse operazioni di lavaggio a secco.

DRY *CLEANING*
The circle indicates that the item must be dry cleaned. The letters indicate the type of cleaning recommended.

Tutti i solventi
Lavaggio a secco con tutti i solventi normalmente utilizzati nel lavaggio a secco, compresi i solventi indicati per il segno P nonchè il tricloroetilene e 1.1.1.-tricloroetano

All solvents
Dry clean with all solvents normally used for dry cleaning operations, including those indicated for the P symbol, and trichloroethylene and 1.1.1.-trichloroethane

Percloro
Lavaggio a secco con tetracloroetilene, monofluoro-triclorometano nonchè tutti i solventi indicati per segno F. Trattamenti di lavaggio normali, senza restrizioni.

Perchloroethylene
Dry clean with tetrachloroethylene, Monofluoro-Trichloromethane as well as all solvents indicated for the F symbol. Normal washing treatments, without restrictions.

Trifluoro
Lavaggio a secco con trifluorotricloroetano, idrocarburi (punto di ebollizione tra 150°C ed i 200°C, punto di infiammabilità tra i 38°C ed i 60°C). Trattamenti di lavaggio normali, senza restrizioni.

Trifluoro
Dry clean with trifluoro trichoroethane, hydrocarbons (boiling point between 150°C and 200°C, flash point between 38°C and 60°C). Normal washing treatments, without restrictions.

Non lavare a secco
Non smacchiare con solventi.

Do not dry clean
Do not remove stains with solvents

rid. e sup. /
red. and sup.

RIDUZIONI E SUPPLEMENTI
REDUCTION AND SUPPLEMENTS

		CODICE / *CODE*	PUNTI / *POINTS*
tavolo GAUDI' / *GAUDI table*	riduzione larghezza / *reduction in width*	**FMGD**	919
madia KESSLER / *KESSLER sideboard*	supplemento colori oltre ai base per cornice e facciata per interno / *supplement for other colours for frame and front for interior*	**FMK1**	551
		FMK2	551
libreria ELEIGE / *ELEGIE bookcase*	riduzione ripiano in larghezza / *shelves reduction in width*	**FMLIG3/4**	101

Supplemento riduzione divani su misura ***Supplemental for reduction of custom-made sofas***	+20%
Supplemento certificazione British Standard ***British Standard Certification Supplement***	+12%
Supplemento certificazione California Standard ***California Standard Certification Supplement***	+8%
Supplemento anticatura solo sui tre colori previsti ***Supplemental for antiqued only on three colours provided***	+20%
Supplemento per finiture laccate o per vetri verniciati oltre i colori base ***Supplemental for lacquered finishes or painted glass over the base colours***	+15%
Supplemento per colori a campione ***Supplemental charge for personalized colours outside the collection***	+50%

LETTI
BEDS

RIDUZIONI E SUPPLEMENTI
REDUCTIONS AND SURCHARGES

		CODICE / *CODE*	PUNTI / *POINTS*
VIRGIN Letto / *Bed*	riduzione in profondità / *reduction in depth*		-
MARGARETH Letto / *Bed*	NON RIDUCIBILE / *NOT REDUCIBLE*		-
ELADIO Letto / *Bed*	NON RIDUCIBILE / *NOT REDUCIBLE*		-
GIORGIA Letto / *Bed*			-
TESTATA / *HEADBOARD*	NON RIDUCIBILE / *NOT REDUCIBLE*		-
CONTENITORE RETE ALZABILE / *STORAGE BED WITH RAISABLE BEDSPRIN*	NON RIDUCIBILE / *NOT REDUCIBLE*	**FMGRG**	422
GIROLETTO CON RETE FISSA / *BED FRAME WITH FIXED BEDSPRIN*	riduzione in profondità / *reduction in depth*	**FMGG**	280
GIROLETTO SENZA RETE *BED FRAME WITHOUT BEDSPRING*	riduzione in profondità / *reduction in depth*		-
COSY Letto / *Bed*			-
TESTATA / *HEADBOARD*	NON RIDUCIBILE / *NOT REDUCIBLE*	**MGR**	802
CONTENITORE RETE ALZABILE / *STORAGE BED WITH RAISABLE BEDSPRIN*	NON RIDUCIBILE / *NOT REDUCIBLE*	**FMG**	661
GIROLETTO CON RETE FISSA / *BED FRAME WITH FIXED BEDSPRIN*	riduzione in profondità / *reduction in depth*		-
GIROLETTO SENZA RETE / *BED FRAME WITHOUT BEDSPRING*	riduzione in profondità / *reduction in depth*		-
SUMO Bed / *Bed*		**FMGR**	1.042
TESTATA / *HEADBOARD*	NON RIDUCIBILE / *NOT REDUCIBLE*	**FMG**	859
CONTENITORE RETE ALZABILE / *STORAGE BED WITH RAISABLE BEDSPRING*	NON RIDUCIBILE / *NOT REDUCIBLE*		
GIROLETTO CON RETE FISSA / *BED FRAME WITH FIXED BEDSPRING*	NON RIDUCIBILE / *NOT REDUCIBLE*		
GIROLETTO SENZA RETE / *BED FRAME WITHOUT BEDSPRING*	riduzione in profondità / *reduction in depth*		

Supplemento per finiture laccate o per vetri verniciati oltre i colori di base ▲ ***Surcharge for lacquered finishes or for painted glass over the basic colour ▲***	+15%
Supplemento anticatura ◆ ***Surcharge charge for antiqued finish ◆***	+20%
Supplemento per colori extra campionario ***Surcharge charge for colours outside the sample list***	+50%

NOTE
NOTES

NOTE
NOTES

FSC
www.fsc.org
FSC® C124466
The mark of responsible forestry

CATAS QUALITY AWARD
SUPERFICI VERTICALI DI MOBILI DOMESTICI
01/04

MADE IN ITALY 100%

Coordination
Cristiano Borgonovo

Graphic
Lucrezia Radice

COMPLEMENTI GIORNO E NOTTE / *DAY AND NIGHT LOOSE FORNITURE*
MARZO 2025 / MARCH 2025
LISTINO PREZZI - EURO / *PRICE LIST - EURO*
DOLI-CO25

MisuraEmme S.p.A.
Via IV Novembre, 72
22066 Mariano Comense (CO)
Tel. + 39 031.754111
Fax + 39 031.744437
info@misuraemme.it
www.misuraemme.it

MisuraEmme S.p.A. Via IV Novembre, 72 22066 Mariano Comense (CO) Tel. + 39 031.754111 Fax + 39 031.744437 info@misuraemme.it www.misuraemme.it